C.I.P.

4,6 x 30

Ursprungsland: DE

TAB.	I
Datum	04-05-18
Revision	14-05-20

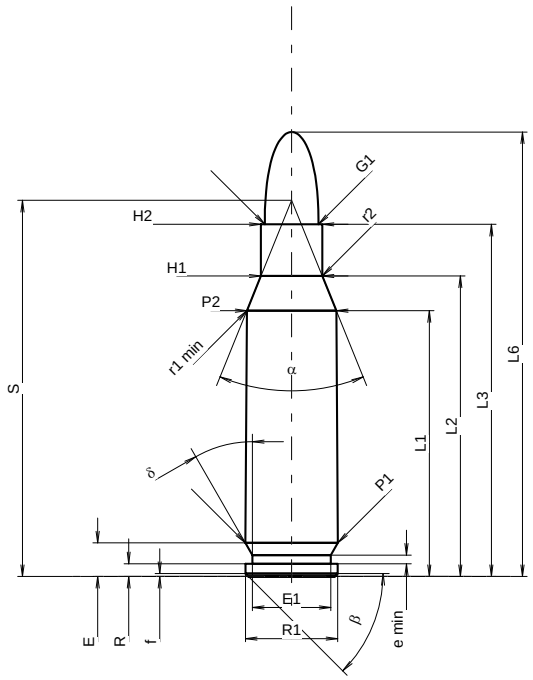

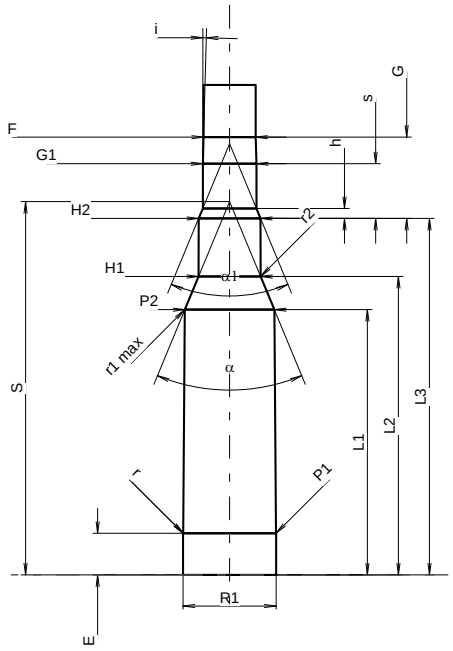

Maßstab 1.53:1

PATRONE MAXI

Längen

L1 1)*	=	23.02	-0.20
L2 1)*	=	26.03	-0.20
L3 1)	=	30.50	
L4	=		
L5	=		
L6	=	38.50	

Hülsenboden

R	=	1.10
R1	=	8.00
R3	=	
E	=	2.91
E1	=	6.80
e min	=	0.75
δ	=	30°
f	=	0.25
β	=	45°

Pulverkammer

P1	=	8.02	
P2 1)*	=	7.75	-0.20

Schulterkonus

α	=	44°07'37"
S	=	32.58
r1 min	=	1.70
r2	=	2.00

Hülsenhals

H1 *	=	5.31
H2 1)	=	5.31

Geschoss

G1 1)	=	4.65
G2	=	
F	=	
L3+G 1)	=	37.55

Drücke (Energien)

Mech. elektr. Wandler

Pmax	=	4000	bar
PK	=	4600	bar
PE	=	5200	bar
M	=	17.50	
EE	=	500	Joule

Verschiedene Daten

Fe 1)3)	=	0.10
delta L	=	0.08

PATRONENLAGER MINI

Längen

L1 *	=	22.98
L2 *	=	25.85
L3 1)	=	30.88

Stoßboden

R	=	3.15
R1	=	8.07
R2	=	3.00
R3	=	
r	=	0.40

Pulverkammer

E	=	3.60
P1 1)	=	8.03
P2 *	=	7.76

Schulterkonus

α 1)	=	45°02'28"
S	=	32.34
r1 max	=	1.60
r2	=	2.30

Hülsenhals

H1 *	=	5.38
H2 1)	=	5.36

Geschossübergang

G1 1)*	=	4.65
G 1)*	=	7.05
α1	=	45°
h	=	0.86
s *	=	4.74
i 1)	=	1°36'42"
w	=	

Lauf

F 1)*	=	4.52
Z 1)	=	4.65

Züge

b	=	1.21	
N	=	6	
u	=	150.00	
Q	=	16.52	mm²

Maße in << mm >>
Maße und Toleranzen für Messläufe
siehe Anhang CR-1.

Bemerkungen:
1) Kontrolle aus Sicherheitsgründen
3) Verschlussabstand an Schulter
* Grundmaße

C.I.P.

5 mm /35 SMc

Ursprungsland: US

TAB.	I
Datum	09-05-05
Revision	

L	P	α
27,51	11,60	46,36
27,99	11,15	53,24
28,52	10,62	58,00
29,03	10,02	63,38
29,54	9,23	69,58
30,05	8,60	76,90
30,56	7,73	85,86
31,06	6,66	97,34
31,57	5,97	105,84
31,72	5,92	R 0,32

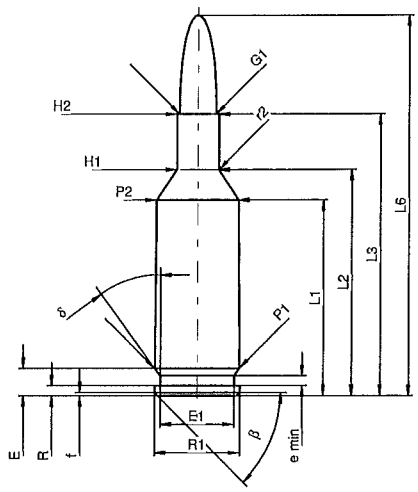

L	P	α
27,51	11,63	46,36
27,99	11,15	53,24
28,52	10,62	58,00
29,03	10,02	63,38
29,54	9,23	69,58
30,05	8,60	76,90
30,56	7,73	85,86
31,06	6,66	97,34
31,57	5,97	105,84
31,72	5,95	R 0,32

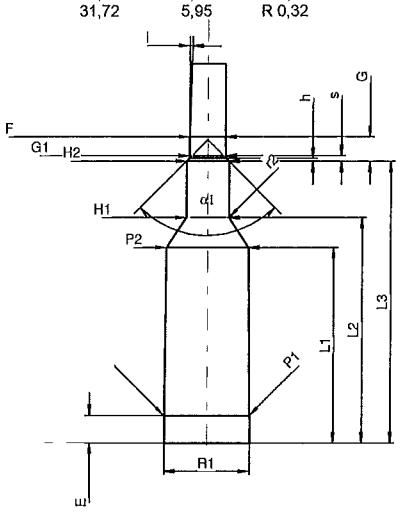

Maßstab 1:1

PATRONE MAXI

Längen

L1 1)	=	27.51	-0.20
L2 1)	=	31.72	-0.20
L3 1)	=	39.52	
L4	=		
L5	=		
L6	=	53.34	

Hülsenboden

R	=	1.37
R1	=	12.01
R3	=	
E	=	3.85
E1	=	10.39
e min	=	1.40
δ	=	36°
f	=	0.40
β	=	45°

Pulverkammer

P1	=	11.96	
P2 1)*	=	11.60	-0.20

Schulterkonus

α	=	
S	=	
r1 min	=	
r2	=	0.32

Hülsenhals

H1 *	=	5.95
H2 1)	=	5.94

Geschoss

G1 1)	=	5.18
G2	=	
F	=	
L3+G 1)	=	44.75

Drücke (Energien)

Mech. elektr. Wandler

Pmax	=	4400	bar
PK	=	5060	bar
PE	=	5500	bar
M	=	17.50	
EE	=	1650	Joule

Verschiedene Daten

Fe 1)3)	=	0.10
delta L	=	

PATRONENLAGER MINI

Längen

L1	=	27.51
L2	=	31.72
L3 1)	=	39.65

Stoßboden

R	=	
R1	=	12.04
R2	=	
R3	=	
r	=	

Pulverkammer

E	=	3.85
P1 1)	=	11.99
P2 *	=	11.63

Schulterkonus

α	=	
S	=	
r1 max	=	
r2	=	0.32

Hülsenhals

H1 *	=	5.97
H2 1)	=	5.97

Geschossübergang

G1 1)*	=	5.19
G 1)	=	3.43
α1	=	90°
h	=	0.38
s *	=	0.76
i 1)*	=	1°30'
w	=	

Lauf

F 1)*	=	5.05
Z 1)	=	5.18

Züge

b	=	1.30	
N	=	6	
u	=	305.00	
Q	=	20.54	mm²

Maße in << mm >>
Maße und Toleranzen für Messläufe
siehe Anhang CR 1.

Bemerkungen:
1) Kontrolle aus Sicherheitsgründen
3) Verschlussabstand an Schulter
* Grundmaße

C.I.P.

5,45 x 39

Ursprungsland: SU

TAB.	I
Datum	92-07-23
Revision	15-05-19

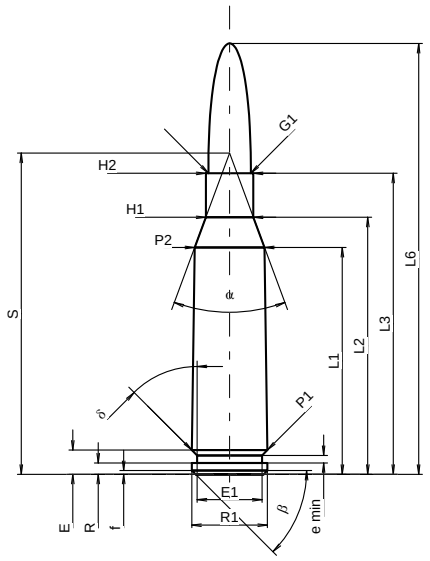

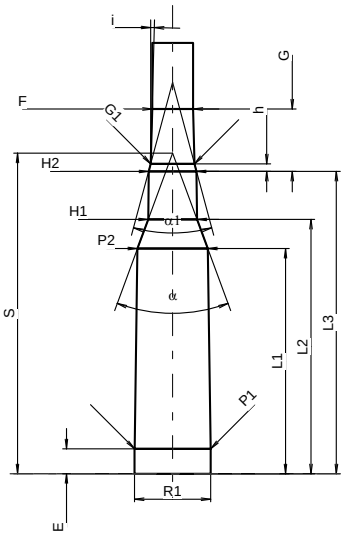

Maßstab 1:1

PATRONE MAXI

Längen

L1 1)	=	30.00	-0.20
L2 1)	=	34.00	-0.20
L3 1)	=	39.82	
L4	=		
L5	=		
L6	=	57.00	

Hülsenboden

R	=	1.50
R1	=	10.00
R3	=	
E	=	3.20
E1	=	8.60
e min	=	1.00
δ	=	45°
f	=	0.50
β	=	45°

Pulverkammer

P1	=	10.00	
P2 1)*	=	9.25	-0.20

Schulterkonus

α *	=	40°36'32"
S	=	42.50
r1 min	=	
r2	=	

Hülsenhals

H1 *	=	6.29
H2 1)	=	6.29

Geschoss

G1 1)	=	5.60
G2	=	
F	=	
L3+G 1)	=	48.08

Drücke (Energien)
Mech. elektr. Wandler

Pmax	=	3550	bar
PK	=	4083	bar
PE	=	4438	bar
M	=	17.50	
EE	=	1800	Joule

Verschiedene Daten

Fe 1)3)	=	0.15
delta L	=	0.13

PATRONENLAGER MINI

Längen

L1	=	29.80
L2	=	33.65
L3 1)	=	40.00

Stoßboden

R	=	1.50
R1	=	10.10
R2	=	
R3	=	
r	=	

Pulverkammer

E	=	3.30
P1 1)	=	10.05
P2 *	=	9.30

Schulterkonus

α 1)*	=	40°29'27"
S *	=	42.41
r1 max	=	
r2	=	

Hülsenhals

H1 *	=	6.46
H2 1)	=	6.32

Geschossübergang

G1 1)*	=	5.78
G 1)	=	8.26
α1	=	30°
h *	=	1.01
s	=	
i 1)*	=	1°30'
w	=	

Lauf

F 1)*	=	5.40
Z 1)	=	5.60

Züge

b	=	2.60	
N	=	4	
u *	=	195.00	
Q	=	23.99	mm²

Maße in << mm >>
Maße und Toleranzen für Messläufe
siehe Anhang CR 1.

Bemerkungen:
1) Kontrolle aus Sicherheitsgründen
3) Verschlussabstand an Schulter
* Grundmaße

C.I.P.

5,6 x 39

Ursprungsland: RU

TAB.	I
Datum	00-02-15
Revision	07-05-14

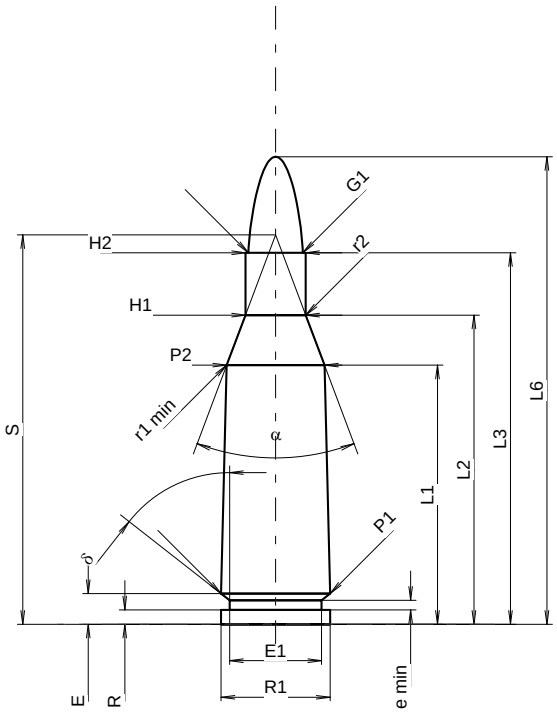

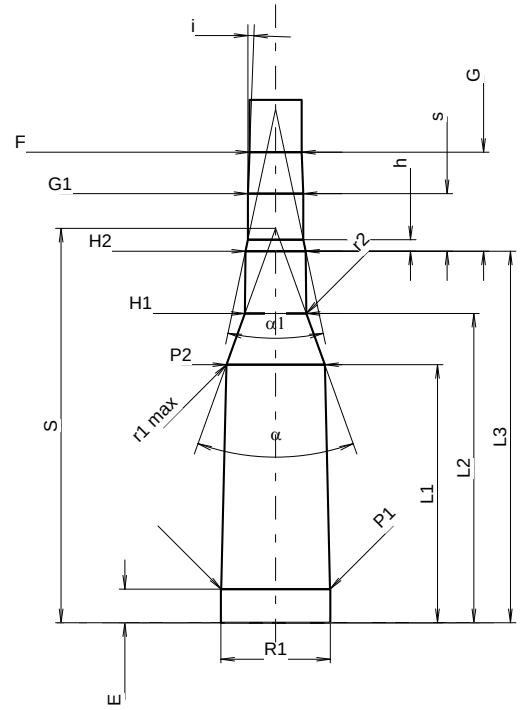

Maßstab 1.27:1

PATRONE MAXI

Längen

L1 1)*	=	27.00	-0.20
L2 1)*	=	32.20	-0.20
L3 1)	=	38.70	
L4	=		
L5	=		
L6	=	48.70	

Hülsenboden

R	=	1.50
R1	=	11.35
R3	=	
E	=	3.20
E1	=	9.56
e min	=	1.00
δ	=	51°58'13"
f	=	
β	=	

Pulverkammer

P1	=	11.35	
P2 1)*	=	10.20	-0.20

Schulterkonus

α	=	41°12'31"
S	=	40.57
r1 min	=	0.50
r2	=	2.00

Hülsenhals

H1 *	=	6.29
H2 1)	=	6.29

Geschoss

G1 1)	=	5.67
G2	=	
F	=	
L3+G 1)	=	49.01

Drücke (Energien)
Mech. elektr. Wandler

Pmax	=	3500	bar
PK	=	4025	bar
PE	=	4375	bar
M	=	17.50	
EE	=	2100	Joule

Verschiedene Daten

Fe 1)3)	=	0.15
delta L	=	0.06

PATRONENLAGER MINI

Längen

L1 *	=	26.88
L2 *	=	32.22
L3 1)	=	38.70

Stoßboden

R	=	1.50
R1	=	11.40
R2	=	
R3	=	
r	=	

Pulverkammer

E	=	3.50
P1 1)	=	11.34
P2 *	=	10.24

Schulterkonus

α 1)	=	39°38'50"
S	=	41.08
r1 max	=	0.50
r2	=	2.50

Hülsenhals

H1 *	=	6.39
H2 1)	=	6.29

Geschossübergang

G1 1)*	=	5.78
G 1)*	=	10.31
α1	=	23°59'38"
h	=	1.20
s *	=	6.00
i 1)	=	2°11'33"
w	=	

Lauf

F 1)*	=	5.45
Z 1)	=	5.59

Züge

b	=	2.00	
N	=	6	
u	=	420.00	
Q	=	24.19	mm²

Maße in << mm >>
Maße und Toleranzen für Messläufe
siehe Anhang CR 1.

Bemerkungen:
1) Kontrolle aus Sicherheitsgründen
3) Verschlussabstand an Schulter
* Grundmaße

C.I.P.	5,6 x 50 Mag.	TAB.	I
		Datum	84-06-14
	Ursprungsland: DE	Revision	02-05-15

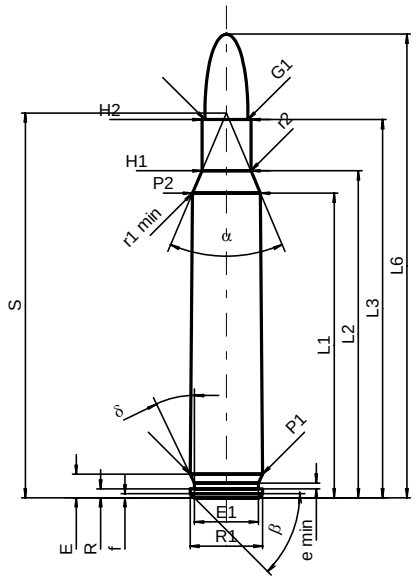

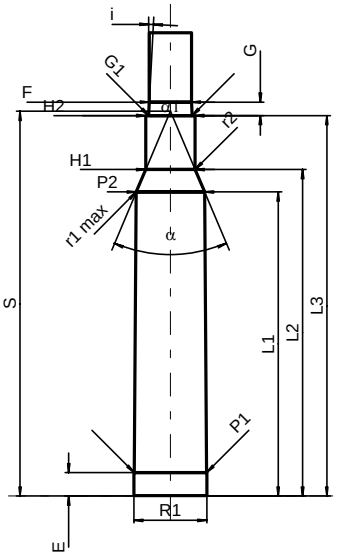

Maßstab 1:1

PATRONE MAXI

Längen

L1 1)*	=	40.26	-0.20
L2 1)*	=	43.23	-0.20
L3 1)	=	50.00	
L4	=		
L5	=		
L6	=	61.30	

Hülsenboden

R	=	1.14
R1	=	9.60
R3	=	
E	=	3.10
E1	=	8.44
e min	=	0.80
δ	=	25°45'
f	=	0.50
β	=	45°

Pulverkammer

P1	=	9.56	
P2 1)*	=	9.00	-0.20

Schulterkonus

α	=	45°58'38"
S	=	50.87
r1 min	=	0.50
r2	=	0.50

Hülsenhals

H1 *	=	6.48
H2 1)	=	6.48

Geschoss

G1 1)	=	5.70
G2	=	
F	=	
L3+G 1)	=	51.80

Drücke (Energien)
Mech. elektr. Wandler

Pmax	=	3800	bar
PK	=	4370	bar
PE	=	4750	bar
M	=	25.00	
EE	=	1915	Joule

Verschiedene Daten

Fe 1)	=	0.15
delta L	=	

PATRONENLAGER MINI

Längen

L1 *	=	40.22
L2 *	=	43.17
L3 1)	=	50.30

Stoßboden

R	=	1.14
R1	=	9.64
R2	=	
R3	=	
r	=	

Pulverkammer

E	=	3.10
P1 1)	=	9.59
P2 *	=	9.03

Schulterkonus

α 1)	=	45°55'39"
S	=	50.88
r1 max	=	0.50
r2	=	0.50

Hülsenhals

H1 *	=	6.53
H2 1)	=	6.51

Geschossübergang

G1 1)*	=	5.74
G 1)*	=	1.80
α1	=	180°
h	=	
s	=	
i 1)	=	2°51'45"
w	=	

Lauf

F 1)*	=	5.56
Z 1)	=	5.69

Züge

b	=	2.00	
N	=	6	
u	=	350.00	
Q	=	25.08	mm²

Maße in << mm >>
Maße und Toleranzen für Messläufe
siehe Anhang CR 1.

Bemerkungen: 1) Kontrolle aus Sicherheitsgründen
* Grundmaße

C.I.P.

5,6 x 57

Ursprungsland: DE

TAB.	I
Datum	84-06-14
Revision	02-05-15

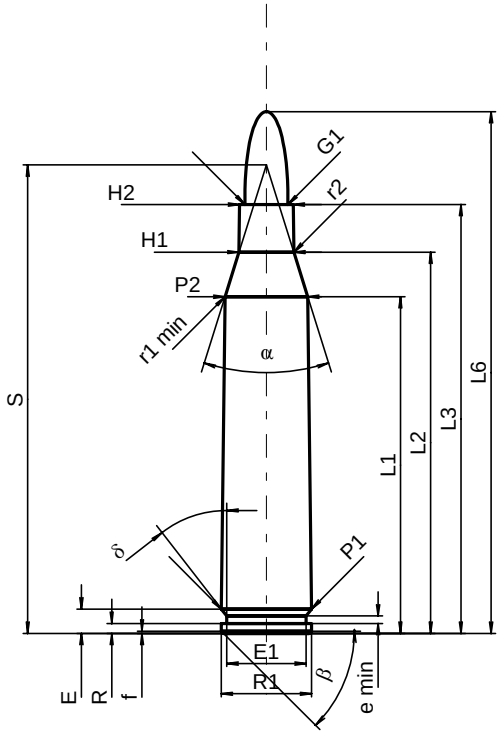

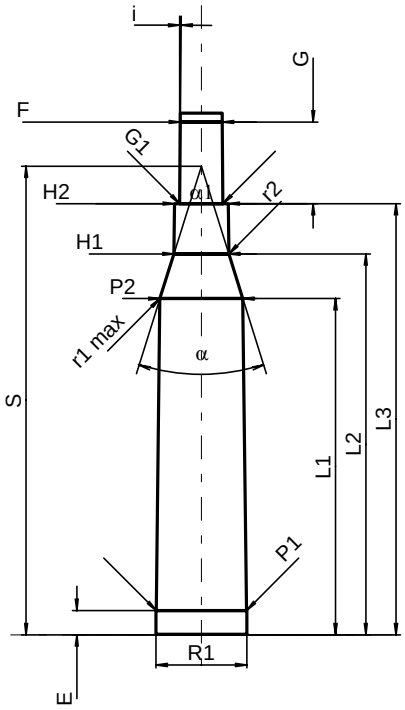

Maßstab 1:1

PATRONE MAXI

Längen

L1 1)*	=	44.51	-0.20
L2 1)*	=	50.41	-0.20
L3 1)	=	56.70	
L4	=		
L5	=		
L6	=	69.00	

Hülsenboden

R	=	1.30
R1	=	11.95
R3	=	
E	=	3.20
E1	=	10.50
e min	=	1.00
δ	=	37°52'48"
f	=	0.30
β	=	45°

Pulverkammer

P1	=	11.90	
P2 1)*	=	10.94	-0.20

Schulterkonus

α	=	34°49'06"
S	=	61.95
r1 min	=	0.50
r2	=	0.50

Hülsenhals

H1 *	=	7.24
H2 1)	=	7.10

Geschoss

G1 1)	=	5.70
G2	=	
F	=	
L3+G 1)	=	67.50

Drücke (Energien)
Mech. elektr. Wandler

Pmax	=	4400	bar
PK	=	5060	bar
PE	=	5500	bar
M	=	25.00	
EE	=	2725	Joule

Verschiedene Daten

Fe 1)	=	0.10
delta L	=	

PATRONENLAGER MINI

Längen

L1 *	=	44.46
L2 *	=	50.38
L3 1)	=	57.00

Stoßboden

R	=	1.30
R1	=	12.00
R2	=	
R3	=	
r	=	

Pulverkammer

E	=	3.20
P1 1)	=	11.93
P2 *	=	10.97

Schulterkonus

α 1)	=	34°47'46"
S	=	61.96
r1 max	=	0.50
r2	=	0.50

Hülsenhals

H1 *	=	7.26
H2 1)	=	7.12

Geschossübergang

G1 1)*	=	5.72
G 1)*	=	10.80
α1	=	180°
h	=	
s	=	
i 1)	=	0°28'39"
w	=	

Lauf

F 1)*	=	5.54
Z 1)	=	5.69

Züge

b	=	2.00	
N	=	6	
u	=	250.00	
Q	=	25.03	mm²

Maße in << mm >>
Maße und Toleranzen für Messläufe
siehe Anhang CR 1.

Bemerkungen: 1) Kontrolle aus Sicherheitsgründen
* Grundmaße

C.I.P.

5,6 x 61 SE.v.H.

Ursprungsland: DE

TAB.	I
Datum	84-06-14
Revision	08-09-23

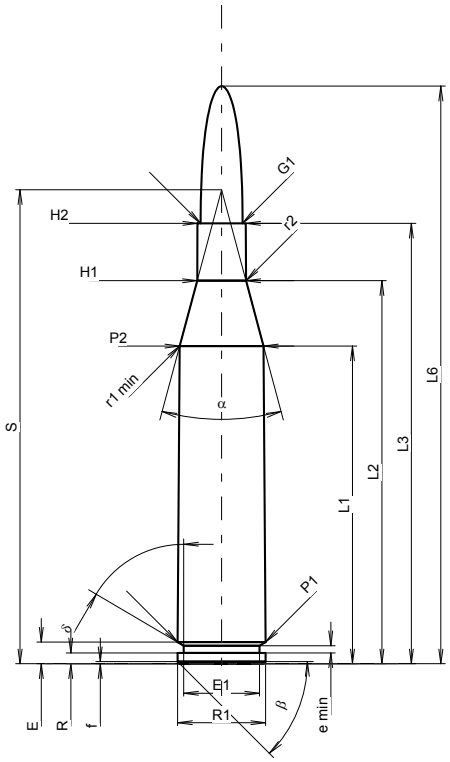

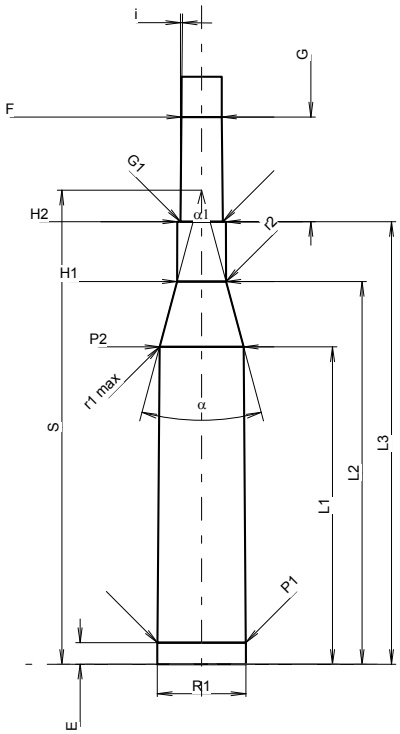

Maßstab 1:1.05

PATRONE MAXI

Längen

L1 1)*	=	44.01	-0.20
L2 1)*	=	53.06	-0.20
L3 1)	=	61.00	
L4	=		
L5	=		
L6	=	80.00	

Hülsenboden

R	=	1.50
R1	=	12.20
R3	=	
E	=	3.00
E1	=	10.50
e min	=	1.00
δ	=	59°31'48"
f	=	0.30
β	=	45°

Pulverkammer

P1	=	12.20	
P2 1)*	=	11.60	-0.20

Schulterkonus

α	=	30°00'02"
S	=	65.66
r1 min	=	0.50
r2	=	0.50

Hülsenhals

H1 *	=	6.75
H2 1)	=	6.68

Geschoss

G1 1)	=	5.79
G2	=	
F	=	
L3+G 1)	=	75.50

Drücke (Energien)
Mech. elektr. Wandler

Pmax	=	4400	bar
PK	=	5060	bar
PE	=	5500	bar
M	=	25.00	
EE	=	3005	Joule

Verschiedene Daten

Fe 1)3)	=	0.10
delta L	=	

PATRONENLAGER MINI

Längen

L1 *	=	43.96
L2 *	=	53.01
L3 1)	=	61.30

Stoßboden

R	=	1.50
R1	=	12.25
R2	=	
R3	=	
r	=	

Pulverkammer

E	=	3.00
P1 1)	=	12.23
P2 *	=	11.63

Schulterkonus

α 1)	=	30°00'02"
S	=	65.66
r1 max	=	0.50
r2	=	0.50

Hülsenhals

H1 *	=	6.78
H2 1)	=	6.71

Geschossübergang

G1 1)*	=	5.87
G 1)*	=	14.50
α1	=	180°
h	=	
s	=	
i 1)	=	0°34'22"
w	=	

Lauf

F 1)*	=	5.58
Z 1)	=	5.76

Züge

b	=	2.00	
N	=	6	
u	=	220.00	
Q	=	25.56	mm²

Maße in << mm >>
Maße und Toleranzen für Messläufe
siehe Anhang CR 1.

Bemerkungen:
1) Kontrolle aus Sicherheitsgründen
3) Verschlussabstand an Schulter
* Grundmaße

C.I.P.

5,7 x 28

Ursprungsland: BE

TAB.	I
Datum	93-10-19
Revision	02-05-15

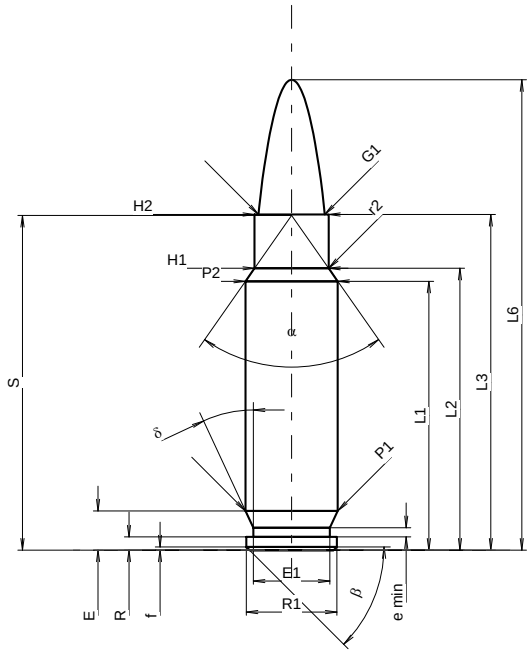

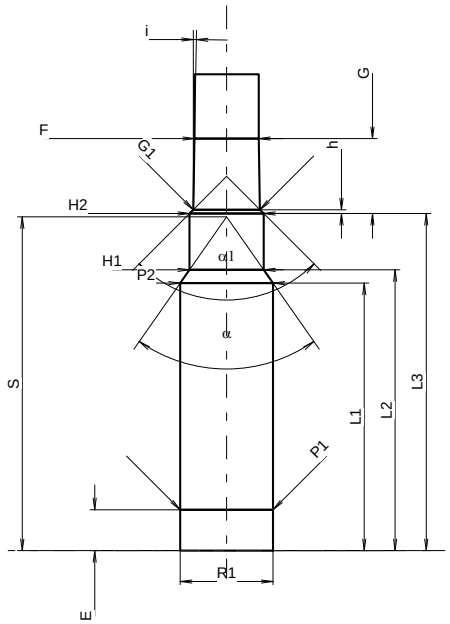

Maßstab 1.54:1

PATRONE MAXI

Längen

L1 1)*	=	23.15	-0.20
L2 1)*	=	24.27	-0.20
L3 1)	=	28.90	
L4	=		
L5	=	31.44	
L6	=	40.50	

Hülsenboden

R	=	1.14
R1	=	7.80
R3	=	
E	=	3.38
E1	=	6.60
e min	=	0.79
δ	=	25°
f	=	0.28
β	=	45°

Pulverkammer

P1	=	7.95	
P2 1)*	=	7.95	-0.20

Schulterkonus

α	=	70°03'10"
S	=	28.82
r1 min	=	
r2	=	1.00

Hülsenhals

H1 *	=	6.38
H2 1)	=	6.38

Geschoss

G1 1)	=	5.70
G2	=	5.26
F	=	
L3+G 1)	=	35.35

Drücke (Energien)
Mech. elektr. Wandler

Pmax	=	3450	bar
PK	=	3968	bar
PE	=	4313	bar
M	=	12.00	
EE	=	1500	Joule

Verschiedene Daten

Fe 1)3)	=	0.15
delta L	=	0.08

PATRONENLAGER MINI

Längen

L1 *	=	23.03
L2 *	=	24.18
L3 1)	=	29.03

Stoßboden

R	=	3.02
R1	=	8.00
R2	=	2.90
R3	=	
r	=	

Pulverkammer

E	=	3.52
P1 1)	=	8.00
P2 *	=	8.00

Schulterkonus

α 1)	=	69°59'02"
S	=	28.74
r1 max	=	
r2	=	

Hülsenhals

H1 *	=	6.39
H2 1)	=	6.39

Geschossübergang

G1 1)*	=	5.75
G 1)*	=	6.45
α1	=	90°
h *	=	0.32
s	=	
i 1)	=	1°01'41"
w	=	

Lauf

F 1)*	=	5.53
Z 1)	=	5.62

Züge

b	=	1.63	
N	=	8	
u	=	228.60	
Q	=	24.61	mm²

Maße in << mm >>
Maße und Toleranzen für Messläufe
siehe Anhang CR 1.

Bemerkungen:
1) Kontrolle aus Sicherheitsgründen
3) Verschlussabstand an Schulter
* Grundmaße

C.I.P.

6 x 47 ATZL

Ursprungsland: AT

TAB.	I
Datum	97-11-05
Revision	11-05-25

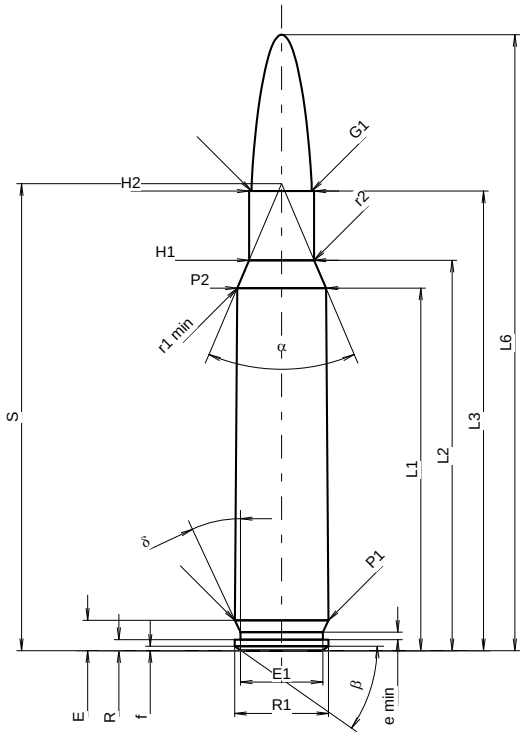

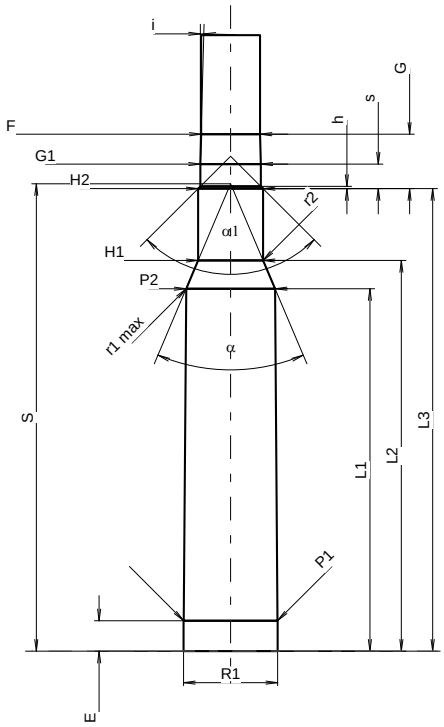

Maßstab 1.29:1

PATRONE MAXI

Längen

L1 1)*	=	37.08	-0.20
L2 1)*	=	39.93	-0.20
L3 1)	=	47.00	
L4	=		
L5	=		
L6	=	63.00	

Hülsenboden

R	=	1.14
R1	=	9.60
R3	=	
E	=	3.11
E1	=	8.43
e min	=	0.76
δ	=	25°
f	=	0.45
β	=	35°

Pulverkammer

P1	=	9.56	
P2 1)*	=	9.07	-0.20

Schulterkonus

α *	=	46°00'30"
S *	=	47.76
r1 min	=	0.64
r2	=	2.54

Hülsenhals

H1 *	=	6.65
H2 1)	=	6.65

Geschoss

G1 1)	=	6.17
G2	=	
F	=	
L3+G 1)	=	52.57

Drücke (Energien)

Mech. elektr. Wandler

Pmax	=	4050	bar
PK	=	4660	bar
PE	=	5060	bar
M	=	25.00	
EE	=	2100	Joule

Verschiedene Daten

Fe 1)3)	=	0.10
delta L	=	

PATRONENLAGER MINI

Längen

L1 *	=	37.07
L2 *	=	39.95
L3 1)	=	47.30

Stoßboden

R	=	
R1	=	9.63
R2	=	
R3	=	
r	=	

Pulverkammer

E	=	3.11
P1 1)	=	9.59
P2 *	=	9.09

Schulterkonus

α 1)	=	45°54'58"
S	=	47.80
r1 max	=	0.64
r2	=	3.18

Hülsenhals

H1 *	=	6.65
H2 1)	=	6.65

Geschossübergang

G1 1)*	=	6.18
G 1)*	=	5.57
α1	=	90°
h	=	0.24
s *	=	2.52
i 1)	=	1°30'9"
w	=	

Lauf

F 1)*	=	6.02
Z 1)	=	6.17

Züge

b	=	2.29	
N	=	6	
u	=	356.00	
Q	=	29.52	mm²

Maße in << mm >>
Maße und Toleranzen für Messläufe
siehe Anhang CR 1.

Bemerkungen:
1) Kontrolle aus Sicherheitsgründen
3) Verschlussabstand an Schulter
* Grundmaße

C.I.P.

6 x 47 SM

Ursprungsland: CH

TAB.	I
Datum	02-01-22
Revision	02-05-15

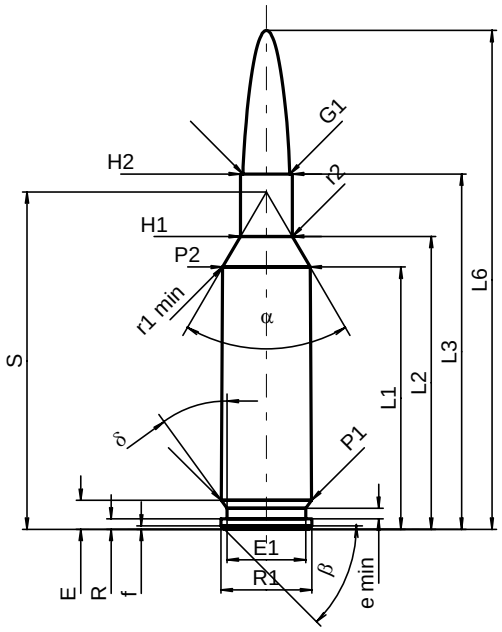

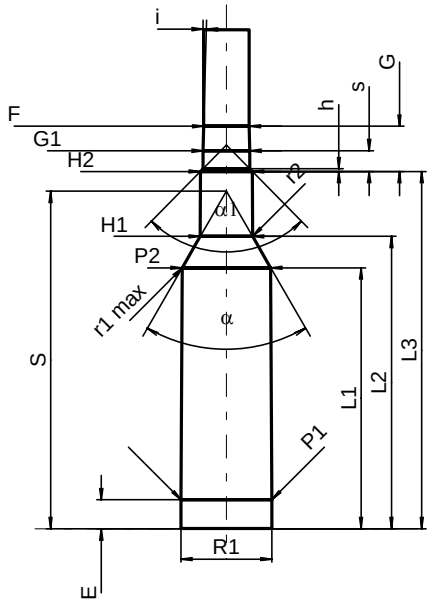

Maßstab 1:1

PATRONE MAXI

Längen

L1 1)	=	34.69	-0.20
L2 1)	=	38.74	-0.20
L3 1)	=	47.00	
L4	=		
L5	=		
L6	=	66.00	

Hülsenboden

R	=	1.37
R1	=	12.01
R3	=	
E	=	3.85
E1	=	10.39
e min	=	1.40
δ	=	36°
f	=	0.45
β	=	45°

Pulverkammer

P1	=	11.96	
P2 1)*	=	11.59	-0.20

Schulterkonus

α *	=	60°30'
S *	=	44.63
r1 min	=	1.50
r2	=	1.50

Hülsenhals

H1 *	=	6.87
H2 1)	=	6.87

Geschoss

G1 1)	=	6.18
G2	=	
F	=	
L3+G 1)	=	52.98

Drücke (Energien)

Mech. elektr. Wandler

Pmax	=	3900	bar
PK	=	4485	bar
PE	=	4875	bar
M	=	25.00	
EE	=	2730	Joule

Verschiedene Daten

Fe 1)	=	0.10
delta L	=	0.08

PATRONENLAGER MINI

Längen

L1	=	34.51
L2	=	38.66
L3 1)	=	47.26

Stoßboden

R	=	
R1	=	12.04
R2	=	
R3	=	
r	=	

Pulverkammer

E	=	3.85
P1 1)	=	11.99
P2 *	=	11.70

Schulterkonus

α 1)*	=	60°
S *	=	44.64
r1 max	=	0.64
r2	=	1.91

Hülsenhals

H1 *	=	6.91
H2 1)	=	6.88

Geschossübergang

G1 1)*	=	6.19
G 1)	=	5.98
α1	=	89°10'32"
h	=	0.35
s *	=	2.74
i 1)*	=	1°35'24"
w	=	

Lauf

F 1)*	=	6.01
Z 1)	=	6.17

Züge

b	=	2.15	
N	=	6	
u	=	205.00	
Q	=	29.42	mm²

Maße in << mm >>
Maße und Toleranzen für Messläufe
siehe Anhang CR 1.

Bemerkungen: 1) Kontrolle aus Sicherheitsgründen
* Grundmaße

C.I.P.	6 x 51 ATZL Ursprungsland: AT	TAB. I Datum 97-11-05 Revision 02-05-15

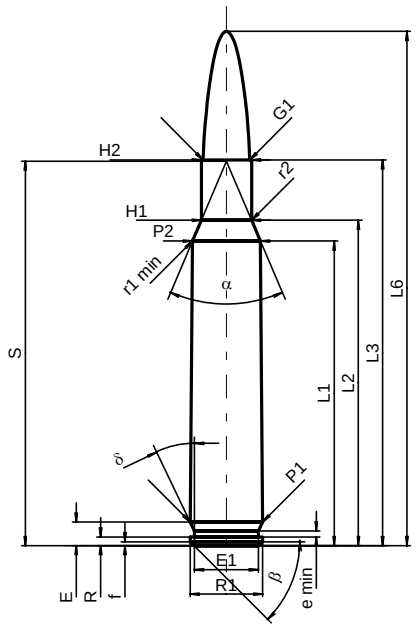

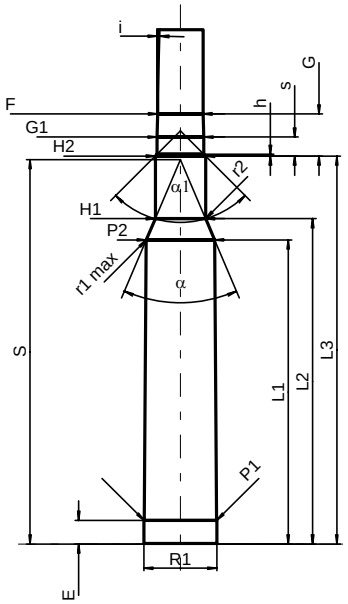

Maßstab 1:1

PATRONE MAXI

Längen

L1 1)*	=	40.27	-0.20
L2 1)*	=	43.03	-0.20
L3 1)	=	51.00	
L4	=		
L5	=		
L6	=	68.00	

Hülsenboden

R	=	1.14
R1	=	9.60
R3	=	
E	=	3.10
E1	=	8.44
e min	=	0.80
δ	=	25°46'09"
f	=	0.50
β	=	45°

Pulverkammer

P1	=	9.56	
P2 1)*	=	9.00	-0.20

Schulterkonus

α	=	46°07'17"
S	=	50.84
r1 min	=	0.50
r2	=	0.50

Hülsenhals

H1 *	=	6.65
H2 1)	=	6.65

Geschoss

G1 1)	=	6.17
G2	=	
F	=	
L3+G 1)	=	56.57

Drücke (Energien)
Mech. elektr. Wandler

Pmax	=	4050	bar
PK	=	4658	bar
PE	=	5060	bar
M	=	25.00	
EE	=	2100	Joule

Verschiedene Daten

Fe 1)	=	0.10
delta L	=	

PATRONENLAGER MINI

Längen

L1 *	=	40.22
L2 *	=	43.02
L3 1)	=	51.30

Stoßboden

R	=	1.14
R1	=	9.64
R2	=	
R3	=	
r	=	

Pulverkammer

E	=	3.11
P1 1)	=	9.59
P2 *	=	9.03

Schulterkonus

α 1)	=	46°03'04"
S	=	50.84
r1 max	=	0.50
r2	=	0.50

Hülsenhals

H1 *	=	6.65
H2 1)	=	6.65

Geschossübergang

G1 1)*	=	6.18
G 1)*	=	5.57
αl	=	90°
h	=	0.23
s	=	2.52
i 1)	=	1°30'09"
w	=	

Lauf

F 1)*	=	6.02
Z 1)	=	6.17

Züge

b	=	2.29	
N	=	6	
u	=	356.00	
Q	=	29.52	mm²

Maße in << mm >>
Maße und Toleranzen für Messläufe
siehe Anhang CR 1.

Bemerkungen: 1) Kontrolle aus Sicherheitsgründen
* Grundmaße

C.I.P.

6 x 62 Freres

Ursprungsland: DE

TAB.	I
Datum	84-06-14
Revision	05-02-25

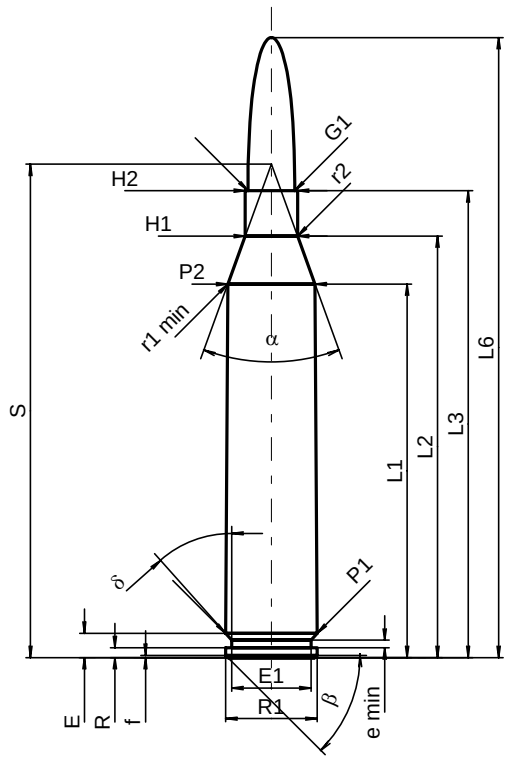

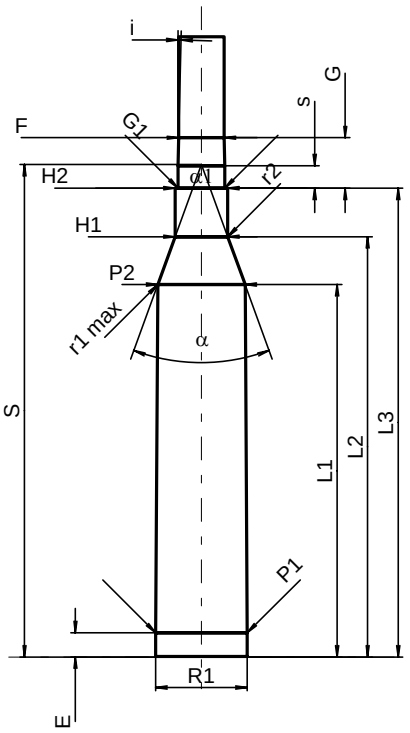

Maßstab 1:1

PATRONE MAXI

Längen

L1 1)*	=	49.40	-0.20
L2 1)*	=	55.75	-0.20
L3 1)	=	61.75	
L4	=		
L5	=		
L6	=	82.00	

Hülsenboden

R	=	1.30
R1	=	12.10
R3	=	
E	=	3.20
E1	=	10.50
e min	=	1.00
δ	=	41°37'48"
f	=	0.30
β	=	45°

Pulverkammer

P1	=	12.10	
P2 1)*	=	11.53	-0.20

Schulterkonus

α	=	39°58'51"
S	=	65.25
r1 min	=	0.50
r2	=	0.50

Hülsenhals

H1 *	=	6.91
H2 1)	=	6.91

Geschoss

G1 1)	=	6.18
G2	=	
F	=	
L3+G 1)	=	68.42

Drücke (Energien)
Mech. elektr. Wandler

Pmax	=	4300	bar
PK	=	4945	bar
PE	=	5375	bar
M	=	25.00	
EE	=	3300	Joule

Verschiedene Daten

Fe 1)	=	0.10
delta L	=	0.12

PATRONENLAGER MINI

Längen

L1 *	=	49.26
L2 *	=	55.58
L3 1)	=	62.00

Stoßboden

R	=	1.30
R1	=	12.12
R2	=	
R3	=	
r	=	

Pulverkammer

E	=	3.20
P1 1)	=	12.12
P2 *	=	11.55

Schulterkonus

α 1)	=	39°59'43"
S	=	65.13
r1 max	=	0.50
r2	=	0.50

Hülsenhals

H1 *	=	6.95
H2 1)	=	6.93

Geschossübergang

G1 1)*	=	6.19
G 1)*	=	6.67
α1	=	180°
h	=	
s *	=	2.97
i 1)	=	1°19'
w	=	

Lauf

F 1)*	=	6.02
Z 1)	=	6.17

Züge

b	=	1.73	
N	=	6	
u	=	260.00	
Q	=	29.25	mm²

Maße in << mm >>
Maße und Toleranzen für Messläufe
siehe Anhang CR 1.

Bemerkungen: 1) Kontrolle aus Sicherheitsgründen
* Grundmaße

C.I.P.

6 mm BR Farè

Ursprungsland: IT

TAB.	I
Datum	15-05-19
Revision	

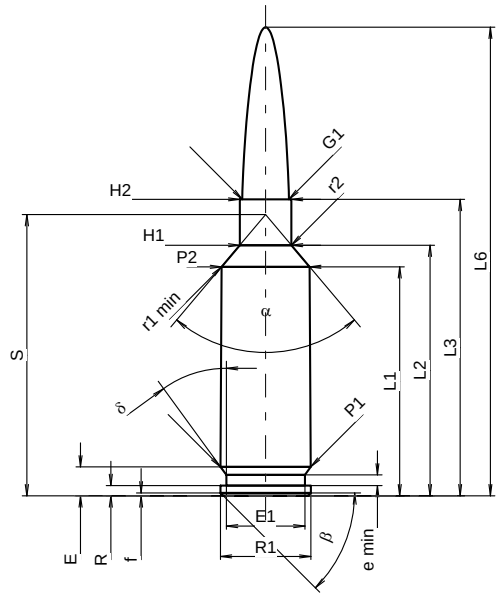

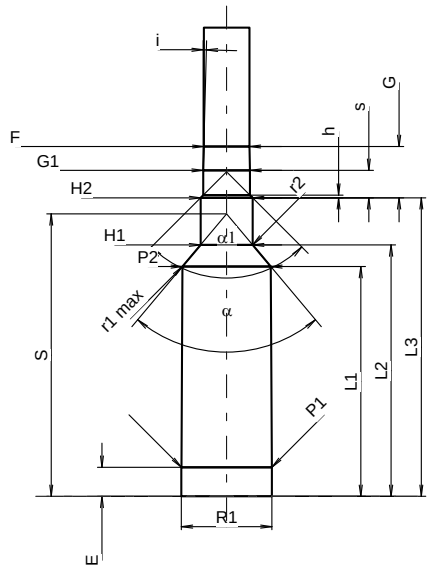

Maßstab 1:1

PATRONE MAXI

Längen

L1 1)	=	30.31	-0.20
L2 1)	=	33.17	-0.20
L3 1)	=	39.24	
L4	=		
L5	=		
L6	=	62.00	

Hülsenboden

R	=	1.37
R1	=	11.97
R3	=	
E	=	3.83
E1	=	10.39
e min	=	1.40
δ	=	36°
f	=	0.40
β	=	45°

Pulverkammer

P1	=	11.93	
P2 1)*	=	11.64	-0.20

Schulterkonus

α *	=	80°14'19"
S *	=	37.22
r1 min	=	0.25
r2	=	1.50

Hülsenhals

H1 *	=	6.82
H2 1)	=	6.82

Geschoss

G1 1)	=	6.17
G2	=	
F	=	
L3+G 1)	=	46.03

Drücke (Energien)
Mech. elektr. Wandler

Pmax	=	4400	bar
PK	=	5060	bar
PE	=	5500	bar
M	=	17.50	
EE	=	2545	Joule

Verschiedene Daten

Fe 1)3)	=	0.10
delta L	=	

PATRONENLAGER MINI

Längen

L1	=	30.41
L2	=	33.27
L3 1)	=	39.50

Stoßboden

R	=	
R1	=	12.00
R2	=	
R3	=	
r	=	

Pulverkammer

E	=	3.85
P1 1)	=	11.96
P2 *	=	11.67

Schulterkonus

α 1)*	=	80°00'14"
S *	=	37.36
r1 max	=	0.25
r2	=	1.50

Hülsenhals

H1 *	=	6.87
H2 1)	=	6.87

Geschossübergang

G1 1)*	=	6.18
G 1)	=	6.79
α1	=	90°
h	=	0.35
s *	=	3.64
i 1)*	=	1°27'17"
w	=	

Lauf

F 1)*	=	6.02
Z 1)	=	6.17

Züge

b	=	2.29	
N	=	6	
u *	=	203.20	
Q	=	29.52	mm²

Maße in << mm >>
Maße und Toleranzen für Messläufe
siehe Anhang CR1.

Bemerkungen:
1) Kontrolle aus Sicherheitsgründen
3) Verschlussabstand an Schulter
* Grundmaße

C.I.P.

6mm BR Norma

Ursprungsland: SE

TAB.	I
Datum	95-12-20
Revision	02-05-15

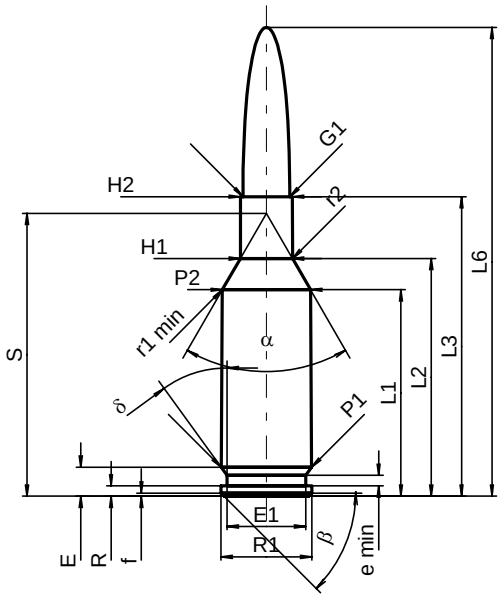

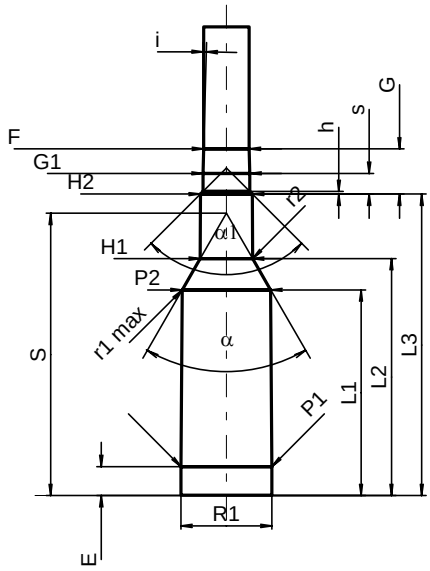

Maßstab 1:1

PATRONE MAXI

Längen

L1 1)	=	27.30	-0.20
L2 1)	=	31.44	-0.20
L3 1)	=	39.62	
L4	=		
L5	=		
L6	=	62.00	

Hülsenboden

R	=	1.37
R1	=	12.01
R3	=	
E	=	3.85
E1	=	10.39
e min	=	1.40
δ	=	36°
f	=	0.40
β	=	45°

Pulverkammer

P1	=	11.96	
P2 1)*	=	11.68	-0.20

Schulterkonus

α *	=	60°
S *	=	37.42
r1 min	=	0.64
r2	=	1.50

Hülsenhals

H1 *	=	6.90
H2 1)	=	6.87

Geschoss

G1 1)	=	6.18
G2	=	
F	=	
L3+G 1)	=	45.61

Drücke (Energien)
Mech. elektr. Wandler

Pmax	=	4050	bar
PK	=	4658	bar
PE	=	5060	bar
M	=	17.50	
EE	=	2545	Joule

Verschiedene Daten

Fe 1)	=	0.10
delta L	=	0.07

PATRONENLAGER MINI

Längen

L1	=	27.20
L2	=	31.36
L3 1)	=	39.88

Stoßboden

R	=	
R1	=	12.04
R2	=	
R3	=	
r	=	

Pulverkammer

E	=	3.85
P1 1)	=	11.99
P2 *	=	11.71

Schulterkonus

α 1)*	=	60°
S *	=	37.34
r1 max	=	0.64
r2	=	1.91

Hülsenhals

H1 *	=	6.91
H2 1)	=	6.88

Geschossübergang

G1 1)*	=	6.19
G 1)	=	5.98
α1	=	90°
h	=	0.35
s *	=	2.74
i 1)*	=	1°30'
w	=	

Lauf

F 1)*	=	6.02
Z 1)	=	6.17

Züge

b	=	2.29	
N	=	6	
u	=	203.20	
Q	=	29.52	mm²

Maße in << mm >>
Maße und Toleranzen für Messläufe
siehe Anhang CR 1.

Bemerkungen: 1) Kontrolle aus Sicherheitsgründen
* Grundmaße

C.I.P.

6 mm BR Rem.

Ursprungsland: US

TAB.	I
Datum	94-03-01
Revision	02-05-15

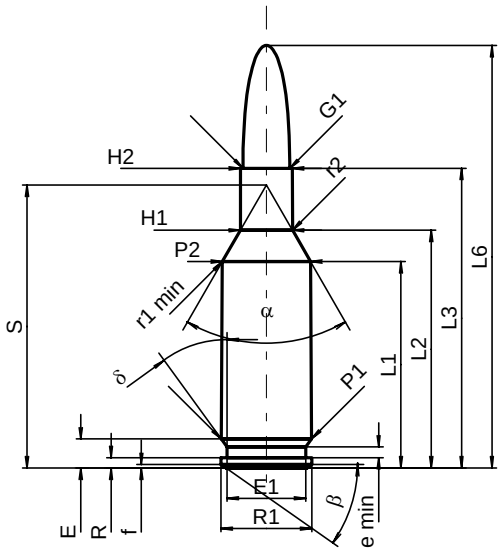

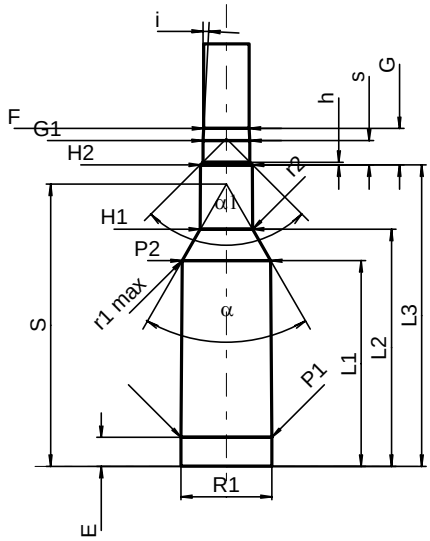

Maßstab 1:1

PATRONE MAXI

Längen

L1 1)	=	27.30	-0.20
L2 1)	=	31.44	-0.20
L3 1)	=	39.62	
L4	=		
L5	=		
L6	=	55.88	

Hülsenboden

R	=	1.37
R1	=	12.01
R3	=	
E	=	3.85
E1	=	10.39
e min	=	1.40
δ	=	36°
f	=	0.46
β	=	35°

Pulverkammer

P1	=	11.96	
P2 1)*	=	11.68	-0.20

Schulterkonus

α *	=	60°
S *	=	37.42
r1 min	=	0.64
r2	=	1.27

Hülsenhals

H1 *	=	6.90
H2 1)	=	6.87

Geschoss

G1 1)	=	6.18
G2	=	
F	=	
L3+G 1)	=	44.44

Drücke (Energien)
Mech. elektr. Wandler

Pmax	=	4050	bar
PK	=	4658	bar
PE	=	5060	bar
M	=	17.50	
EE	=	2525	Joule

Verschiedene Daten

Fe 1)	=	0.10
delta L	=	0.07

PATRONENLAGER MINI

Längen

L1	=	27.20
L2	=	31.36
L3 1)	=	39.88

Stoßboden

R	=	
R1	=	12.04
R2	=	
R3	=	
r	=	

Pulverkammer

E	=	3.85
P1 1)	=	11.99
P2 *	=	11.71

Schulterkonus

α 1)*	=	60°
S *	=	37.34
r1 max	=	0.64
r2	=	1.91

Hülsenhals

H1 *	=	6.91
H2 1)	=	6.88

Geschossübergang

G1 1)*	=	6.19
G 1)	=	4.82
α1 *	=	90°
h	=	0.35
s	=	3.20
i 1)*	=	3°
w	=	

Lauf

F 1)*	=	6.02
Z 1)	=	6.17

Züge

b	=	2.29	
N	=	6	
u	=	228.60	
Q	=	29.52	mm²

Maße in << mm >>
Maße und Toleranzen für Messläufe
siehe Anhang CR 1.

Bemerkungen: 1) Kontrolle aus Sicherheitsgründen
* Grundmaße

C.I.P.

6 mm D.B.G.

Ursprungsland: IT

TAB.	I
Datum	16-05-18
Revision	

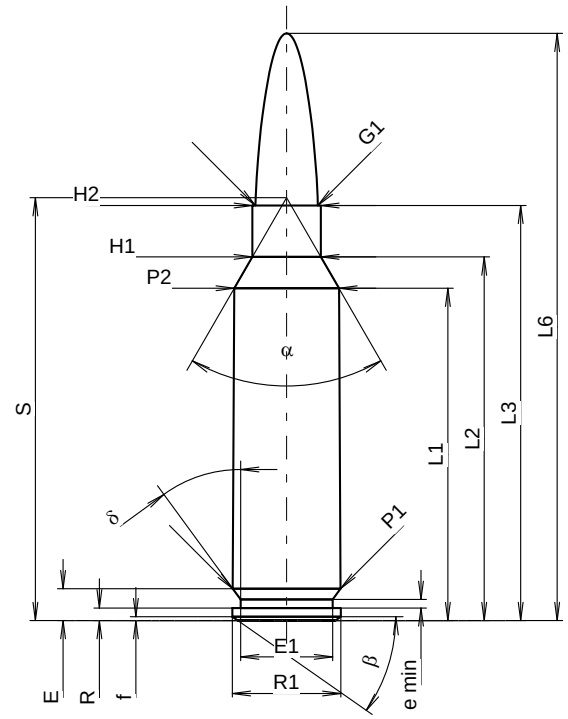

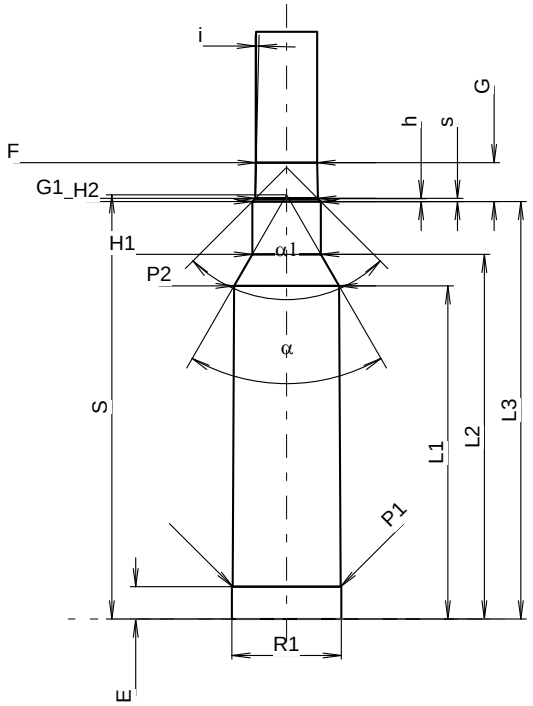

Maßstab 1.34:1

PATRONE MAXI

Längen

L1 1)	=	32.82	-0.20
L2 1)	=	35.91	-0.20
L3 1)	=	41.00	
L4	=		
L5	=		
L6	=	58.00	

Hülsenboden

R	=	1.24
R1	=	10.72
R3	=	
E	=	3.15
E1	=	9.09
e min	=	0.84
δ	=	36°
f	=	0.38
β	=	35°

Pulverkammer

P1	=	10.65	
P2 1)*	=	10.34	-0.20

Schulterkonus

α *	=	60°
S *	=	41.77
r1 min	=	
r2	=	

Hülsenhals

H1 *	=	6.77
H2 1)	=	6.77

Geschoss

G1 1)	=	6.17
G2	=	
F	=	
L3+G 1)	=	44.84

Drücke (Energien)
Mech. elektr. Wandler

Pmax	=	4150	bar
PK	=	4773	bar
PE	=	5188	bar
M	=	25.00	
EE	=	2100	Joule

Verschiedene Daten

Fe 1)3)	=	0.10
delta L	=	

PATRONENLAGER MINI

Längen

L1	=	32.91
L2	=	36.02
L3 1)	=	41.23

Stoßboden

R	=	
R1	=	10.80
R2	=	
R3	=	
r	=	

Pulverkammer

E	=	3.18
P1 1)	=	10.68
P2 *	=	10.37

Schulterkonus

α 1)*	=	60°
S *	=	41.89
r1 max	=	
r2	=	

Hülsenhals

H1 *	=	6.78
H2 1)	=	6.78

Geschossübergang

G1 1)*	=	6.18
G 1)	=	3.84
α1	=	90°
h	=	0.30
s *	=	0.32
i 1)*	=	1°18'07"
w	=	

Lauf

F 1)*	=	6.02
Z 1)	=	6.17

Züge

b	=	1.73	
N	=	6	
u	=	254.00	
Q	=	29.25	mm²

Maße in << mm >>
Maße und Toleranzen für Messläufe
siehe Anhang CR1.

Bemerkungen:
1) Kontrolle aus Sicherheitsgründen
3) Verschlussabstand an Schulter
* Grundmaße

C.I.P.

6 mm PPC

Ursprungsland: US

TAB.	I
Datum	84-06-14
Revision	02-05-15

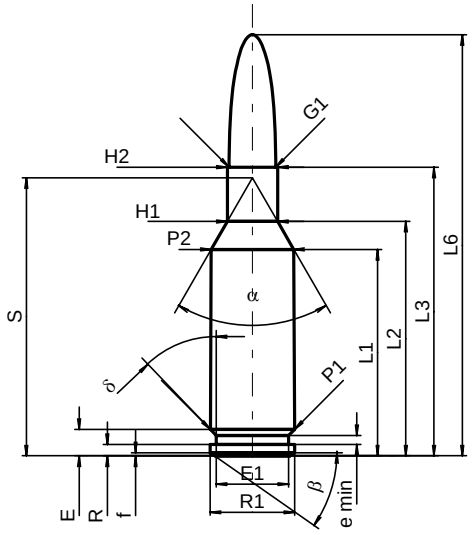

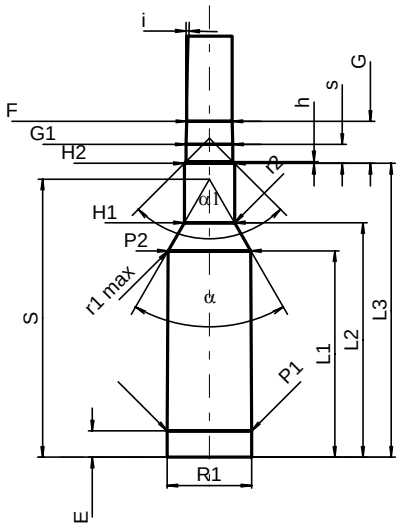

Maßstab 1:1

PATRONE MAXI

Längen

L1 1)	=	27.30	-0.20
L2 1)	=	31.00	-0.20
L3 1)	=	38.18	
L4	=		
L5	=		
L6	=	55.70	

Hülsenboden

R	=	1.50
R1	=	11.18
R3	=	
E	=	3.50
E1	=	9.60
e min	=	1.20
δ	=	43°43'12"
f	=	0.40
β	=	35°

Pulverkammer

P1	=	11.13	
P2 1)*	=	10.92	-0.20

Schulterkonus

α *	=	60°
S *	=	36.76
r1 min	=	
r2	=	

Hülsenhals

H1 *	=	6.65
H2 1)	=	6.65

Geschoss

G1 1)	=	6.17
G2	=	
F	=	
L3+G 1)	=	43.76

Drücke (Energien)

Mech. elektr. Wandler

Pmax	=	4050	bar
PK	=	4658	bar
PE	=	5060	bar
M	=	17.50	
EE	=	2250	Joule

Verschiedene Daten

Fe 1)	=	0.10
delta L	=	

PATRONENLAGER MINI

Längen

L1	=	27.30
L2	=	31.02
L3 1)	=	38.86

Stoßboden

R	=	
R1	=	11.20
R2	=	
R3	=	
r	=	

Pulverkammer

E	=	3.50
P1 1)	=	11.17
P2 *	=	10.95

Schulterkonus

α 1)*	=	60°
S *	=	36.78
r1 max	=	1.52
r2	=	1.52

Hülsenhals

H1 *	=	6.65
H2 1)	=	6.65

Geschossübergang

G1 1)*	=	6.18
G 1)	=	5.58
α1 *	=	90°
h	=	0.24
s	=	2.52
i 1)*	=	1°30'
w	=	

Lauf

F 1)*	=	6.02
Z 1)	=	6.17

Züge

b	=	2.29	
N	=	6	
u	=	551.00	
Q	=	29.52	mm²

Maße in << mm >>
Maße und Toleranzen für Messläufe
siehe Anhang CR 1.

Bemerkungen: 1) Kontrolle aus Sicherheitsgründen
* Grundmaße

C.I.P.

6 mm PPC ITA

Ursprungsland: IT

TAB.	I
Datum	15-05-19
Revision	

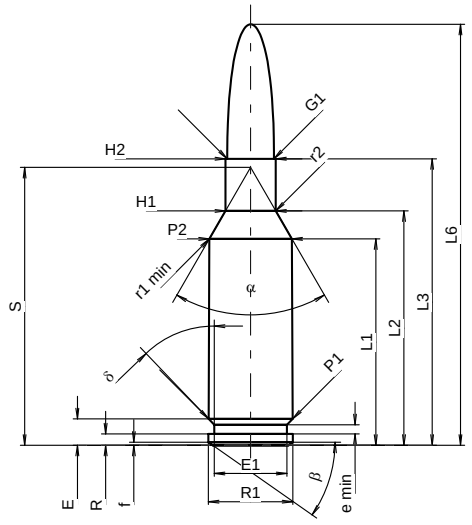

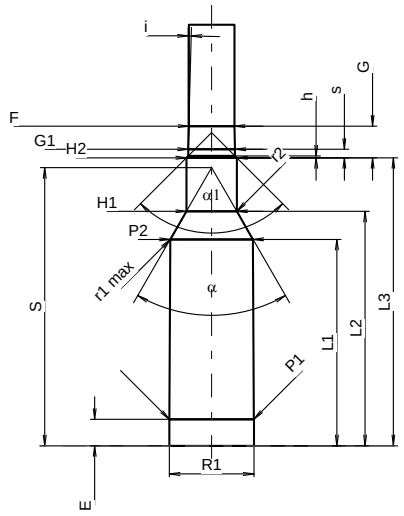

Maßstab 1:1

PATRONE MAXI

Längen

L1 1)	=	27.30	-0.20
L2 1)	=	31.00	-0.20
L3 1)	=	37.90	
L4	=		
L5	=		
L6	=	55.70	

Hülsenboden

R	=	1.50
R1	=	11.18
R3	=	
E	=	3.50
E1	=	9.60
e min	=	1.20
δ	=	43°43'12"
f	=	0.40
β	=	35°

Pulverkammer

P1	=	11.13	
P2 1)*	=	10.92	-0.20

Schulterkonus

α *	=	60°
S *	=	36.76
r1 min	=	1.52
r2	=	1.52

Hülsenhals

H1 *	=	6.63
H2 1)	=	6.63

Geschoss

G1 1)	=	6.17
G2	=	
F	=	
L3+G 1)	=	42.08

Drücke (Energien)
Mech. elektr. Wandler

Pmax	=	4050	bar
PK	=	4658	bar
PE	=	5265	bar
M	=	17.50	
EE	=	2250	Joule

Verschiedene Daten

Fe 1)3)	=	0.10
delta L	=	

PATRONENLAGER MINI

Längen

L1	=	27.30
L2	=	31.02
L3 1)	=	38.10

Stoßboden

R	=	
R1	=	11.20
R2	=	
R3	=	
r	=	

Pulverkammer

E	=	3.50
P1 1)	=	11.17
P2 *	=	10.95

Schulterkonus

α 1)*	=	60°
S *	=	36.78
r1 max	=	1.52
r2	=	1.52

Hülsenhals

H1 *	=	6.65
H2 1)	=	6.65

Geschossübergang

G1 1)*	=	6.18
G 1)	=	4.18
α1	=	90°
h	=	0.24
s *	=	1.13
i 1)*	=	1°30'
w	=	

Lauf

F 1)*	=	6.02
Z 1)	=	6.17

Züge

b	=	2.29	
N	=	6	
u *	=	551.00	
Q	=	29.52	mm²

Maße in << mm >>
Maße und Toleranzen für Messläufe
siehe Anhang CR1.

Bemerkungen:
1) Kontrolle aus Sicherheitsgründen
3) Verschlussabstand an Schulter
* Grundmaße

C.I.P.	6 mm PPC-USA Ursprungsland: FI	TAB. I Datum 89-04-18 Revision 02-05-15

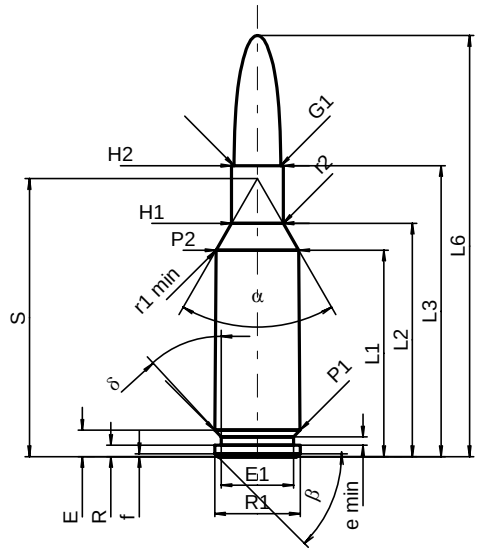

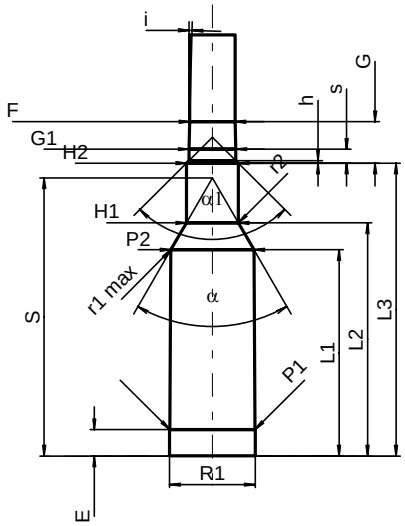

Maßstab 1:1

PATRONE MAXI

Längen

L1 1)*	=	27.30	-0.20
L2 1)*	=	30.87	-0.20
L3 1)	=	38.48	
L4	=		
L5	=		
L6	=	55.70	

Hülsenboden

R	=	1.50
R1	=	11.30
R3	=	
E	=	3.50
E1	=	9.60
e min	=	1.10
δ	=	42°43'12"
f	=	0.40
β	=	45°

Pulverkammer

P1	=	11.26	
P2 1)*	=	10.95	-0.20

Schulterkonus

α	=	60°05'34"
S	=	36.77
r1 min	=	1.00
r2	=	3.00

Hülsenhals

H1 *	=	6.82
H2 1)	=	6.82

Geschoss

G1 1)	=	6.17
G2	=	
F	=	
L3+G 1)	=	43.96

Drücke (Energien)
Mech. elektr. Wandler

Pmax	=	4050	bar
PK	=	4658	bar
PE	=	5060	bar
M	=	17.50	
EE	=	2020	Joule

Verschiedene Daten

Fe 1)	=	0.10
delta L	=	

PATRONENLAGER MINI

Längen

L1 *	=	27.27
L2 *	=	30.84
L3 1)	=	38.74

Stoßboden

R	=	
R1	=	11.32
R2	=	
R3	=	
r	=	

Pulverkammer

E	=	3.50
P1 1)	=	11.28
P2 *	=	10.98

Schulterkonus

α 1)	=	59°58'21"
S	=	36.78
r1 max	=	0.50
r2	=	3.00

Hülsenhals

H1 *	=	6.86
H2 1)	=	6.85

Geschossübergang

G1 1)*	=	6.19
G 1)*	=	5.48
α1	=	90°
h	=	0.33
s *	=	1.85
i 1)	=	1°30'
w	=	

Lauf

F 1)*	=	6.00
Z 1)	=	6.14

Züge

b	=	2.28	
N	=	6	
u	=	305.00	
Q	=	29.26	mm²

Maße in << mm >>
Maße und Toleranzen für Messläufe
siehe Anhang CR 1.

Bemerkungen: 1) Kontrolle aus Sicherheitsgründen
* Grundmaße

C.I.P.

6 mm Rem. (244 Rem.)

Ursprungsland: US

TAB.	I
Datum	84-06-14
Revision	02-05-15

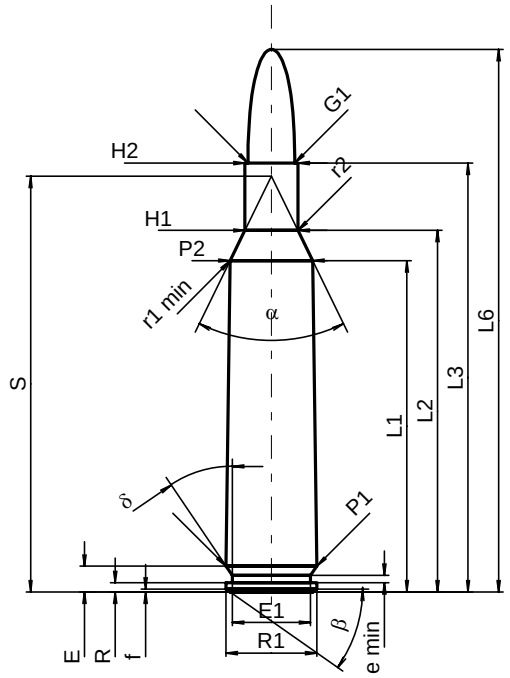

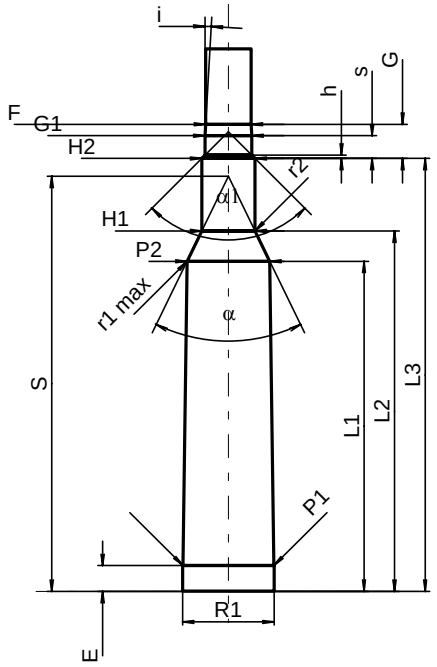

Maßstab 1:1

PATRONE MAXI

Längen

L1 1)	=	43.81	-0.20
L2 1)	=	47.81	-0.20
L3 1)	=	56.72	
L4	=		
L5	=		
L6	=	71.76	

Hülsenboden

R	=	1.24
R1	=	12.01
R3	=	
E	=	3.40
E1	=	10.36
e min	=	0.94
δ	=	34°
f	=	0.38
β	=	35°

Pulverkammer

P1	=	12.01	
P2 1)*	=	10.91	-0.20

Schulterkonus

α *	=	52°
S *	=	55.00
r1 min	=	0.64
r2	=	2.54

Hülsenhals

H1 *	=	7.01
H2 1)	=	7.01

Geschoss

G1 1)	=	6.18
G2	=	
F	=	
L3+G 1)	=	61.24

Drücke (Energien)
Mech. elektr. Wandler

Pmax	=	4300	bar
PK	=	4945	bar
PE	=	5375	bar
M	=	25.00	
EE	=	3180	Joule

Verschiedene Daten

Fe 1)	=	0.10
delta L	=	0.10

PATRONENLAGER MINI

Längen

L1	=	43.66
L2	=	47.66
L3 1)	=	57.25

Stoßboden

R	=	
R1	=	12.14
R2	=	
R3	=	
r	=	

Pulverkammer

E	=	3.40
P1 1)	=	12.04
P2 *	=	10.96

Schulterkonus

α 1)*	=	52°
S *	=	54.90
r1 max	=	0.64
r2	=	3.18

Hülsenhals

H1 *	=	7.06
H2 1)	=	7.04

Geschossübergang

G1 1)*	=	6.19
G 1)	=	4.52
α1 *	=	90°
h	=	0.43
s	=	3.00
i 1)*	=	3°
w	=	

Lauf

F 1)*	=	6.02
Z 1)	=	6.17

Züge

b	=	2.29	
N	=	6	
u	=	228.60	
Q	=	29.48	mm²

Maße in << mm >>
Maße und Toleranzen für Messläufe
siehe Anhang CR 1.

Bemerkungen: 1) Kontrolle aus Sicherheitsgründen
* Grundmaße

C.I.P.

6 XC

Ursprungsland: SE

TAB.	I
Datum	08-04-15
Revision	

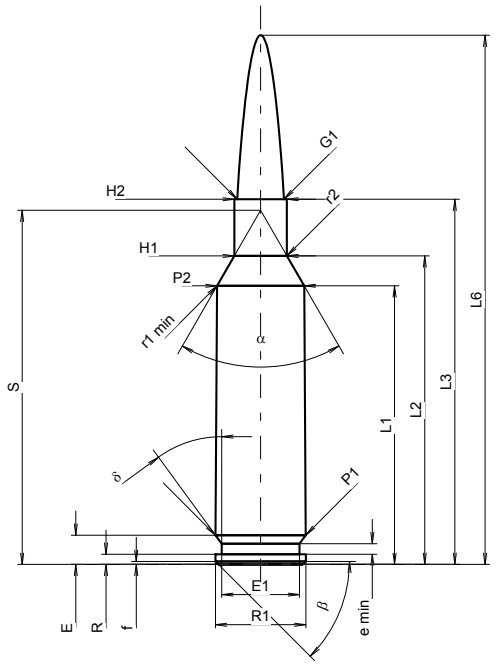

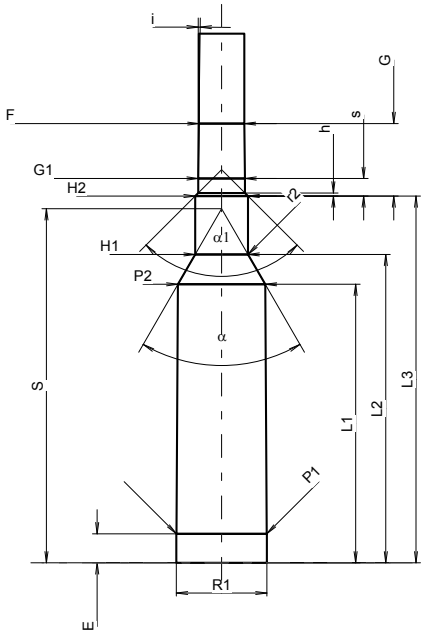

Maßstab 1:1

PATRONE MAXI

Längen

L1 1)	=	36.85	-0.20
L2 1)	=	40.81	-0.20
L3 1)	=	48.30	
L4	=		
L5	=		
L6	=	70.00	

Hülsenboden

R	=	1.35
R1	=	11.95
R3	=	
E	=	3.86
E1	=	10.30
e min	=	1.40
δ	=	36°
f	=	0.40
β	=	45°

Pulverkammer

P1	=	11.92	
P2 1)*	=	11.53	-0.20

Schulterkonus

α *	=	60°
S *	=	46.84
r1 min	=	1.00
r2	=	1.50

Hülsenhals

H1 *	=	6.96
H2 1)	=	6.96

Geschoss

G1 1)	=	6.18
G2	=	
F	=	
L3+G 1)	=	57.87

Drücke (Energien)
Mech. elektr. Wandler

Pmax	=	4400	bar
PK	=	5060	bar
PE	=	5500	bar
M	=	25.00	
EE	=	3080	Joule

Verschiedene Daten

Fe 1)3)	=	0.10
delta L	=	

PATRONENLAGER MINI

Längen

L1	=	36.85
L2	=	40.81
L3 1)	=	48.54

Stoßboden

R	=	
R1	=	11.98
R2	=	
R3	=	
r	=	

Pulverkammer

E	=	3.83
P1 1)	=	11.94
P2 *	=	11.56

Schulterkonus

α 1)*	=	60°
S *	=	46.86
r1 max	=	
r2	=	1.52

Hülsenhals

H1 *	=	6.98
H2 1)	=	6.98

Geschossübergang

G1 1)*	=	6.19
G 1)	=	9.57
α1 *	=	90°
h	=	0.39
s	=	2.31
i 1)*	=	0°45'
w	=	

Lauf

F 1)*	=	6.00
Z 1)	=	6.20

Züge

b	=	2.29	
N	=	4	
u	=	203.20	
Q	=	29.21	mm²

Maße in << mm >>
Maße und Toleranzen für Messläufe
siehe Anhang CR 1.

Bemerkungen:
1) Kontrolle aus Sicherheitsgründen
3) Verschlussabstand an Schulter
* Grundmaße

C.I.P.	6,3 x 57 Farè Ursprungsland: IT	TAB. I Datum 12-05-30 Revision

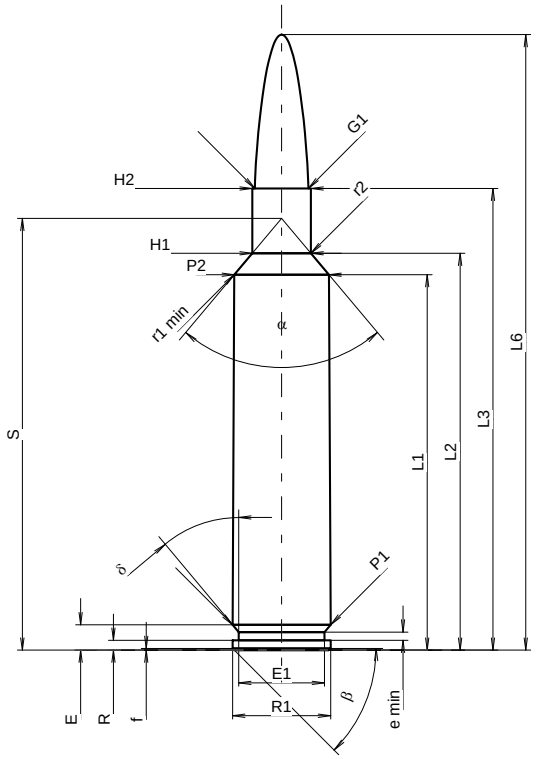

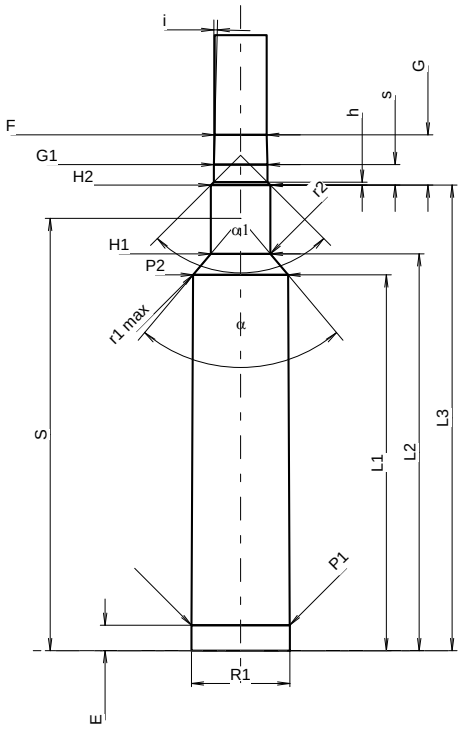

Maßstab 1.09:1

PATRONE MAXI

Längen

L1 1)	=	45.75	-0.20
L2 1)	=	48.35	-0.20
L3 1)	=	56.26	
L4	=		
L5	=		
L6	=	75.00	

Hülsenboden

R	=	1.20
R1	=	11.94
R3	=	
E	=	3.09
E1	=	10.45
e min	=	1.00
δ	=	40°
f	=	0.20
β	=	45°

Pulverkammer

P1	=	11.94	
P2 1)*	=	11.53	-0.20

Schulterkonus

α *	=	80°
S *	=	52.61
r1 min	=	0.76
r2	=	1.17

Hülsenhals

H1 *	=	7.16
H2 1)	=	7.16

Geschoss

G1 1)	=	6.52
G2	=	
F	=	6.35
L3+G 1)	=	62.38

Drücke (Energien)
Mech. elektr. Wandler

Pmax	=	4400	bar
PK	=	5060	bar
PE	=	5500	bar
M	=	25.00	
EE	=	3300	Joule

Verschiedene Daten

Fe 1)3)	=	0.10
delta L	=	

PATRONENLAGER MINI

Längen

L1	=	45.79
L2	=	48.35
L3 1)	=	56.72

Stoßboden

R	=	
R1	=	12.00
R2	=	
R3	=	
r	=	

Pulverkammer

E	=	3.09
P1 1)	=	11.97
P2 *	=	11.56

Schulterkonus

α 1)*	=	80°
S *	=	52.67
r1 max	=	0.76
r2	=	1.57

Hülsenhals

H1 *	=	7.26
H2 1)	=	7.26

Geschossübergang

G1 1)*	=	6.54
G 1)	=	6.12
α1	=	90°
h	=	0.36
s *	=	2.49
i 1)*	=	1°30'
w	=	

Lauf

F 1)*	=	6.35
Z 1)	=	6.52

Züge

b	=	2.50	
N	=	6	
u	=	254.00	
Q	=	32.98	mm²

Maße in << mm >>
Maße und Toleranzen für Messläufe
siehe Anhang CR 1.

Bemerkungen:
1) Kontrolle aus Sicherheitsgründen
3) Verschlussabstand an Schulter
* Grundmaße

C.I.P.	6,5 - 284 Norma Ursprungsland: SE	TAB.	I
		Datum	00-02-15
		Revision	08-04-15

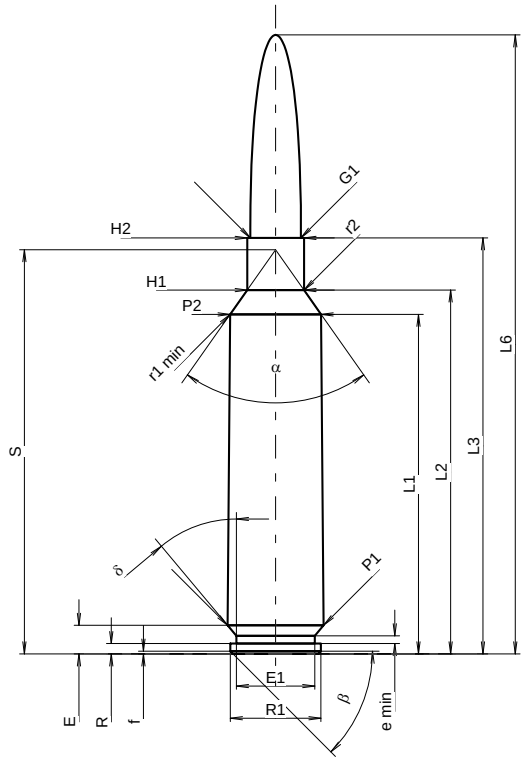

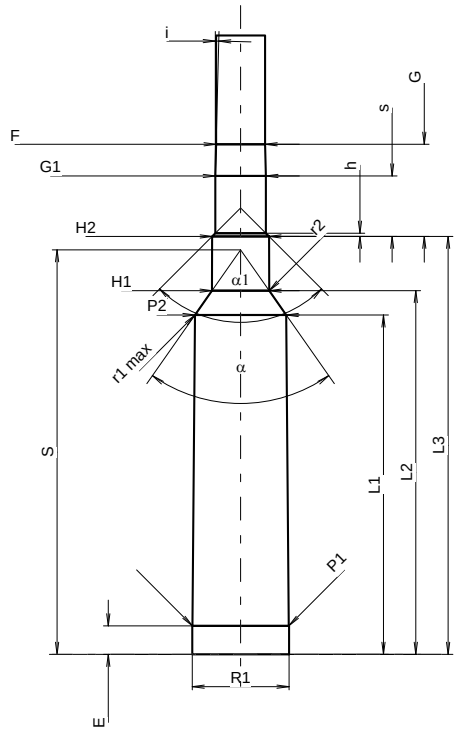

Maßstab 1:1.0

PATRONE MAXI

Längen

L1 1)	=	44.98	-0.20
L2 1)	=	48.20	-0.20
L3 1)	=	55.12	
L4	=		
L5	=		
L6	=	82.00	

Hülsenboden

R	=	1.37
R1	=	12.01
R3	=	
E	=	3.78
E1	=	10.39
e min	=	1.02
δ	=	40°
f	=	0.35
β	=	45°

Pulverkammer

P1	=	12.72	
P2 1)*	=	12.06	-0.20

Schulterkonus

α *	=	70°14'46"
S *	=	53.55
r1 min	=	0.76
r2	=	3.18

Hülsenhals

H1 *	=	7.53
H2 1)	=	7.53

Geschoss

G1 1)	=	6.71
G2	=	
F	=	
L3+G 1)	=	67.34

Drücke (Energien)
Mech. elektr. Wandler

Pmax	=	4100	bar
PK	=	4715	bar
PE	=	5125	bar
M	=	25.00	
EE	=	3200	Joule

Verschiedene Daten

Fe 1)3)	=	0.10
delta L	=	

PATRONENLAGER MINI

Längen

L1	=	44.96
L2	=	48.18
L3 1)	=	55.37

Stoßboden

R	=	
R1	=	12.81
R2	=	
R3	=	
r	=	

Pulverkammer

E	=	3.78
P1 1)	=	12.75
P2 *	=	12.09

Schulterkonus

α 1)*	=	70°
S *	=	53.59
r1 max	=	0.76
r2	=	3.18

Hülsenhals

H1 *	=	7.58
H2 1)	=	7.55

Geschossübergang

G1 1)*	=	6.72
G 1)	=	12.22
α1 *	=	90°
h	=	0.42
s	=	8.02
i 1)	=	1°30'
w	=	

Lauf

F 1)*	=	6.50
Z 1)	=	6.71

Züge

b	=	2.29	
N	=	6	
u	=	228.60	
Q	=	34.66	mm²

Maße in << mm >>
Maße und Toleranzen für Messläufe
siehe Anhang CR 1.

Bemerkungen:
1) Kontrolle aus Sicherheitsgründen
3) Verschlussabstand an Schulter
* Grundmaße

C.I.P.

6,5 x 39

Ursprungsland: RU

TAB.	I
Datum	13-05-22
Revision	

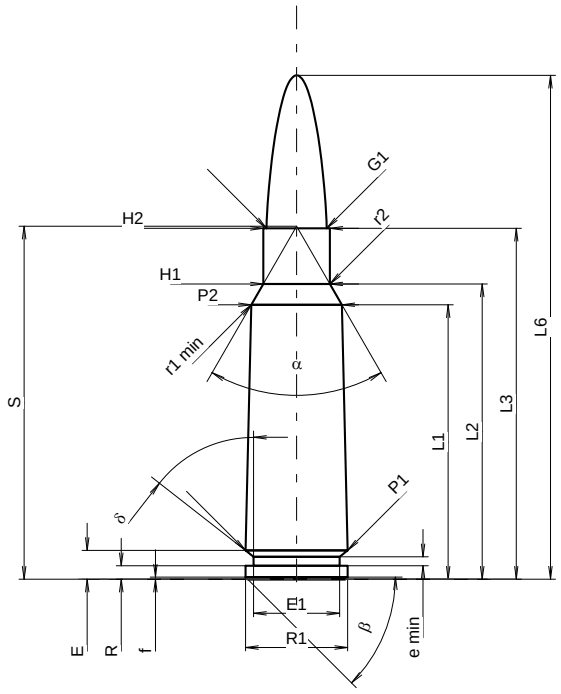

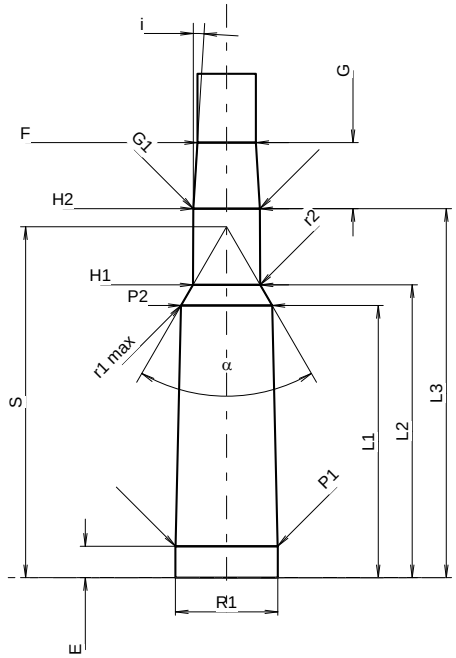

Maßstab 1.19:1

PATRONE MAXI

Längen

L1 1)	=	30.50	-0.20
L2 1)	=	32.81	-0.20
L3 1)	=	39.00	
L4	=		
L5	=		
L6	=	56.00	

Hülsenboden

R	=	1.50	
R1	=	11.35	
R3	=		
E	=	3.20	
E1	=	9.56	
e min	=	1.00	
δ	=	52°	
f	=	0.25	
β	=	45°	

Pulverkammer

P1	=	11.35	
P2 1)*	=	10.07	-0.20

Schulterkonus

α *	=	60°	
S *	=	39.22	
r1 min	=	1.00	
r2	=	1.50	

Hülsenhals

H1 *	=	7.40	
H2 1)	=	7.40	

Geschoss

G1 1)	=	6.70	
G2	=		
F	=		
L3+G 1)	=	46.35	

Drücke (Energien)
Mech. elektr. Wandler

Pmax	=	4100	bar
PK	=	4715	bar
PE	=	5125	bar
M	=	25.00	
EE	=	2500	Joule

Verschiedene Daten

Fe 1)3)	=	0.10
delta L	=	0.22

PATRONENLAGER MINI

Längen

L1	=	30.24
L2	=	32.54
L3 1)	=	41.00

Stoßboden

R	=	1.50
R1	=	11.37
R2	=	
R3	=	
r	=	

Pulverkammer

E	=	3.50
P1 1)	=	11.36
P2 *	=	10.12

Schulterkonus

α 1)*	=	60°
S *	=	39.00
r1 max	=	0.50
r2	=	1.50

Hülsenhals

H1 *	=	7.46
H2 1)	=	7.40

Geschossübergang

G1 1)*	=	7.40
G 1)	=	7.35
α1	=	
h	=	
s	=	
i 1)*	=	3°30'12"
w	=	

Lauf

F 1)*	=	6.50
Z 1)	=	6.70

Züge

b	=	2.50	
N	=	4	
u	=	250.00	
Q	=	34.21	mm²

Maße in << mm >>
Maße und Toleranzen für Messläufe
siehe Anhang CR 1.

Bemerkungen:
1) Kontrolle aus Sicherheitsgründen
3) Verschlussabstand an Schulter
* Grundmaße

C.I.P.

6,5 x 47 Lapua

Ursprungsland: FI

TAB.	I
Datum	06-05-16
Revision	14-05-20

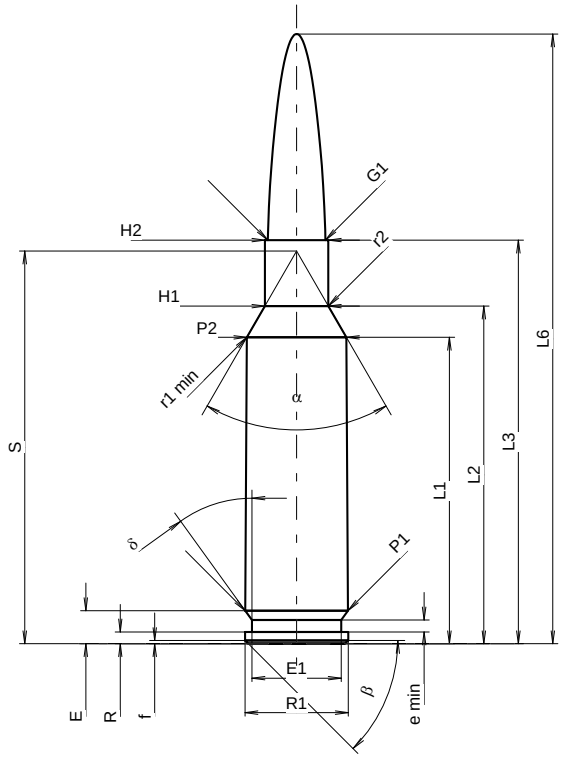

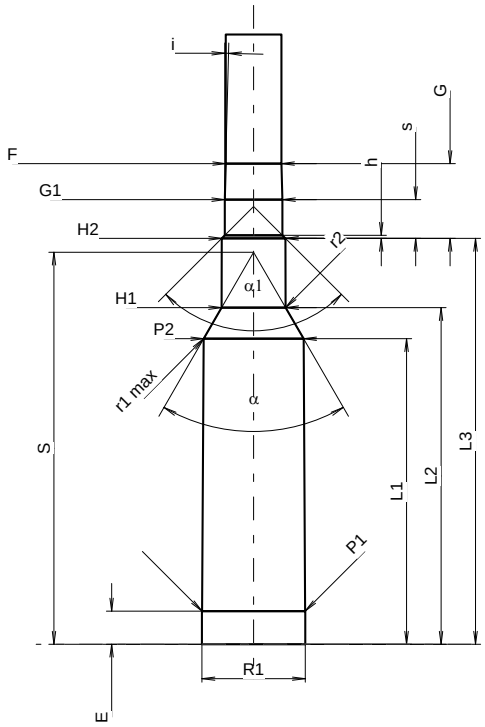

Maßstab 1.14:1

PATRONE MAXI

Längen

L1 1)	=	35.68	-0.20
L2 1)	=	39.31	-0.20
L3 1)	=	47.00	
L4	=		
L5	=		
L6	=	71.00	

Hülsenboden

R	=	1.37
R1	=	12.01
R3	=	
E	=	3.85
E1	=	10.39
e min	=	1.40
δ	=	36°
f	=	0.38
β	=	45°

Pulverkammer

P1	=	11.95	
P2 1)*	=	11.59	-0.20

Schulterkonus

α *	=	60°
S *	=	45.72
r1 min	=	1.00
r2	=	1.50

Hülsenhals

H1 *	=	7.40
H2 1)	=	7.40

Geschoss

G1 1)*	=	6.71
G2	=	
F	=	
L3+G 1)	=	55.70

Drücke (Energien)
Mech. elektr. Wandler

Pmax	=	4350	bar
PK	=	5003	bar
PE	=	5438	bar
M	=	25.00	
EE	=	3300	Joule

Verschiedene Daten

Fe 1)3)	=	0.10
delta L	=	0.08

PATRONENLAGER MINI

Längen

L1	=	35.57
L2	=	39.19
L3 1)	=	47.26

Stoßboden

R	=	
R1	=	12.04
R2	=	
R3	=	
r	=	

Pulverkammer

E	=	3.85
P1 1)	=	11.99
P2 *	=	11.63

Schulterkonus

α 1)*	=	60°
S *	=	45.64
r1 max	=	0.75
r2	=	1.75

Hülsenhals

H1 *	=	7.45
H2 1)	=	7.42

Geschossübergang

G1 1)*	=	6.72
G	=	8.70
α1	=	90°
h	=	0.35
s *	=	4.50
i 1)*	=	1°30'
w	=	

Lauf

F 1)*	=	6.50
Z 1)	=	6.70

Züge

b	=	2.29	
N	=	6	
u	=	200.00	
Q	=	34.59	mm²

Maße in << mm >>
Maße und Toleranzen für Messläufe
siehe Anhang CR 1.

Bemerkungen:
1) Kontrolle aus Sicherheitsgründen
3) Verschlussabstand an Schulter
* Grundmaße

C.I.P.

6,5 x 52 Carcano

Ursprungsland: IT

TAB.	I
Datum	93-09-21
Revision	14-05-20

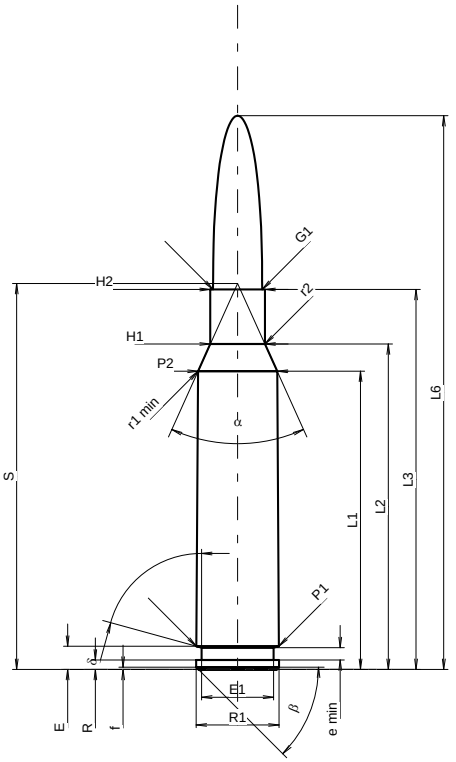

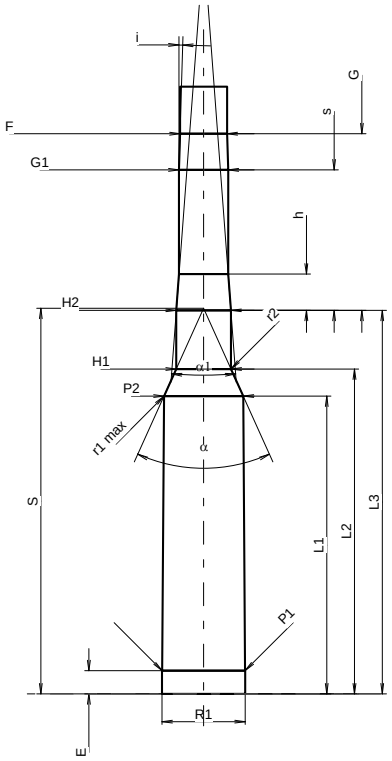

Maßstab 1:1.04

PATRONE MAXI

Längen

L1 1)*	=	41.20	-0.20
L2 1)*	=	44.96	-0.20
L3 1)	=	52.50	
L4	=		
L5	=		
L6	=	76.50	

Hülsenboden

R	=	1.30
R1	=	11.45
R3	=	
E	=	3.20
E1	=	9.95
e min	=	1.70
δ	=	74°40'48"
f	=	0.30
β	=	45°

Pulverkammer

P1	=	11.41	
P2 1)*	=	10.94	-0.20

Schulterkonus

α	=	48°31'53"
S	=	53.33
r1 min	=	3.00
r2	=	2.25

Hülsenhals

H1 *	=	7.55
H2 1)	=	7.55

Geschoss

G1 1)	=	6.80
G2	=	
F	=	
L3+G 1)	=	76.90

Drücke (Energien)
Mech. elektr. Wandler

Pmax	=	2850	bar
PK	=	3278	bar
PE	=	3560	bar
M	=	25.00	
EE	=	2465	Joule

Verschiedene Daten

Fe 1)3)	=	0.15
delta L	=	0.05

PATRONENLAGER MINI

Längen

L1 *	=	41.15
L2 *	=	44.89
L3 1)	=	53.00

Stoßboden

R	=	
R1	=	11.50
R2	=	
R3	=	
r	=	

Pulverkammer

E	=	3.20
P1 1)	=	11.46
P2 *	=	10.95

Schulterkonus

α 1)	=	48°38'1"
S	=	53.27
r1 max	=	3.00
r2	=	2.25

Hülsenhals

H1 *	=	7.57
H2 1)	=	7.55

Geschossübergang

G1 1)*	=	6.80
G 1)*	=	24.40
α1	=	8°34'41"
h	=	5.00
s *	=	19.40
i 1)	=	1°43'6"
w	=	

Lauf

F 1)*	=	6.50
Z 1)	=	6.80

Züge

b	=	3.00	
N	=	4	
u	=	201.50	
Q	=	35.05	mm²

Maße in << mm >>
Maße und Toleranzen für Messläufe
siehe Anhang CR 1.

Bemerkungen:
1) Kontrolle aus Sicherheitsgründen
3) Verschlussabstand an Schulter
* Grundmaße

C.I.P.

6,5 x 54 Mauser

Ursprungsland: DE

TAB.	I
Datum	84-06-14
Revision	02-05-15

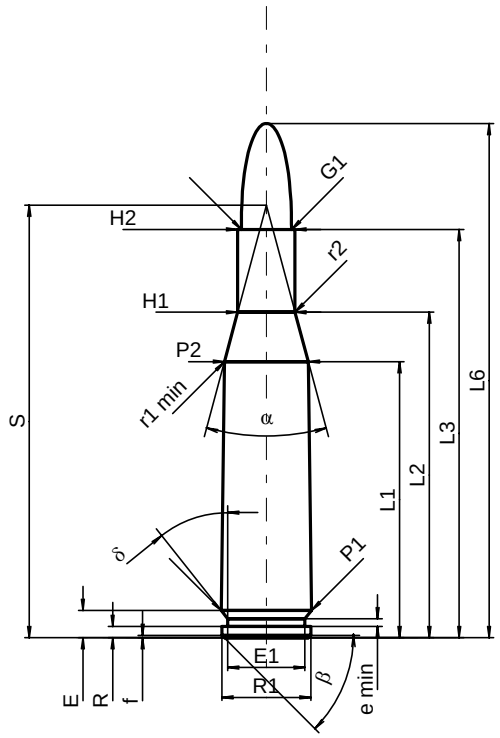

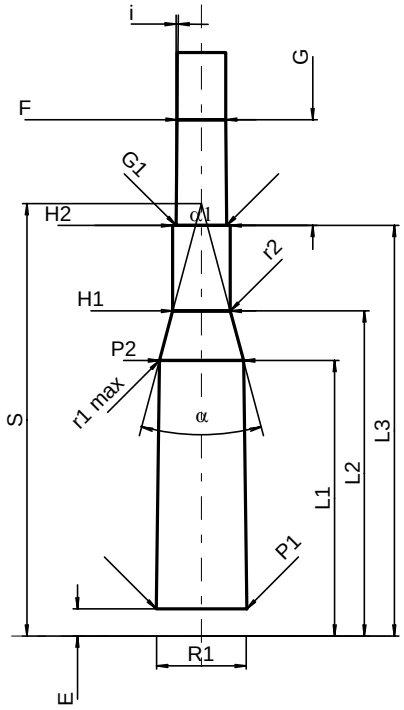

Maßstab 1:1

PATRONE MAXI

Längen

L1 1)*	=	36.50	-0.20
L2 1)*	=	43.05	-0.20
L3 1)	=	54.00	
L4	=		
L5	=		
L6	=	68.00	

Hülsenboden

R	=	1.50
R1	=	11.80
R3	=	
E	=	3.60
E1	=	10.20
e min	=	1.00
δ	=	38°30'
f	=	0.30
β	=	45°

Pulverkammer

P1	=	11.95	
P2 1)*	=	11.10	-0.20

Schulterkonus

α	=	29°59'56"
S	=	57.21
r1 min	=	0.50
r2	=	0.50

Hülsenhals

H1 *	=	7.59
H2 1)	=	7.59

Geschoss

G1 1)	=	6.64
G2	=	
F	=	
L3+G 1)	=	68.00

Drücke (Energien)
Mech. elektr. Wandler

Pmax	=	3050	bar
PK	=	3508	bar
PE	=	3810	bar
M	=	25.00	
EE	=	2380	Joule

Verschiedene Daten

Fe 1)	=	0.15
delta L	=	

PATRONENLAGER MINI

Längen

L1 *	=	36.44
L2 *	=	42.99
L3 1)	=	54.30

Stoßboden

R	=	1.50
R1	=	11.85
R2	=	
R3	=	
r	=	

Pulverkammer

E	=	3.60
P1 1)	=	11.98
P2 *	=	11.13

Schulterkonus

α 1)	=	29°59'56"
S	=	57.21
r1 max	=	0.50
r2	=	0.50

Hülsenhals

H1 *	=	7.62
H2 1)	=	7.61

Geschossübergang

G1 1)*	=	6.68
G 1)*	=	14.00
α1	=	180°
h	=	
s	=	
i 1)	=	0°34'22"
w	=	

Lauf

F 1)*	=	6.40
Z 1)	=	6.64

Züge

b	=	3.50	
N	=	4	
u	=	200.00	
Q	=	33.94	mm²

Maße in << mm >>
Maße und Toleranzen für Messläufe
siehe Anhang CR 1.

Bemerkungen: 1) Kontrolle aus Sicherheitsgründen
* Grundmaße

C.I.P.	6,5 x 54 Mannl. Sch.	TAB.	I
		Datum	84-06-14
	Ursprungsland: AT	Revision	02-05-15

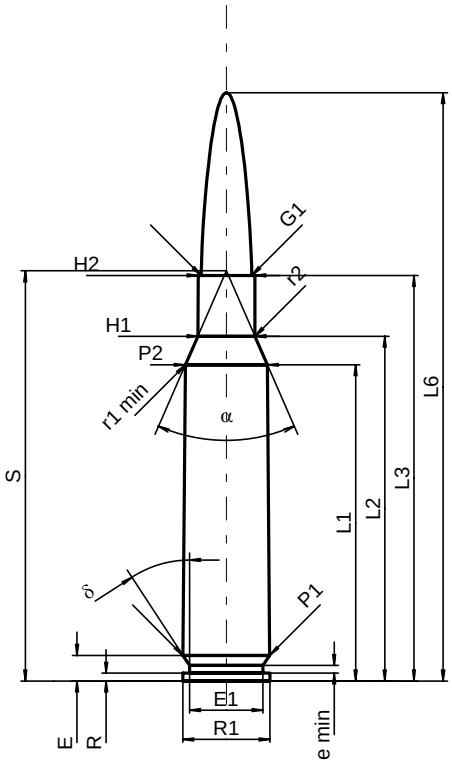

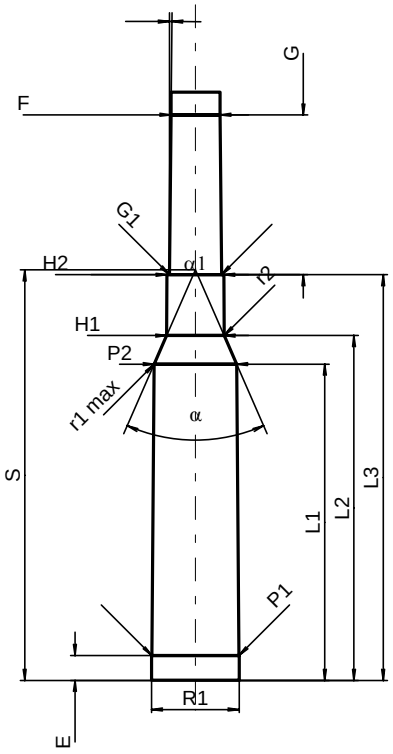

Maßstab 1:1

PATRONE MAXI

Längen

L1 1)*	=	41.82	-0.20
L2 1)*	=	45.60	-0.20
L3 1)	=	53.65	
L4	=		
L5	=	57.20	
L6	=	77.80	

Hülsenboden

R	=	1.05
R1	=	11.52
R3	=	
E	=	3.40
E1	=	9.70
e min	=	1.00
δ	=	33°15'
f	=	
β	=	45°

Pulverkammer

P1	=	11.47	
P2 1)*	=	10.87	-0.20

Schulterkonus

α	=	47°17'26"
S	=	54.24
r1 min	=	0.50
r2	=	0.50

Hülsenhals

H1 *	=	7.56
H2 1)	=	7.49

Geschoss

G1 1)	=	6.70
G2	=	6.70
F	=	
L3+G 1)	=	74.80

Drücke (Energien)
Mech. elektr. Wandler

Pmax	=	3650	bar
PK	=	4198	bar
PE	=	4560	bar
M	=	25.00	
EE	=	2430	Joule

Verschiedene Daten

Fe 1)	=	0.15
delta L	=	

PATRONENLAGER MINI

Längen

L1 *	=	41.82
L2 *	=	45.60
L3 1)	=	53.65

Stoßboden

R	=	1.05
R1	=	11.57
R2	=	
R3	=	
r	=	

Pulverkammer

E	=	3.30
P1 1)	=	11.52
P2 *	=	10.92

Schulterkonus

α 1)	=	47°16'59"
S	=	54.29
r1 max	=	0.50
r2	=	0.50

Hülsenhals

H1 *	=	7.61
H2 1)	=	7.54

Geschossübergang

G1 1)*	=	6.90
G 1)*	=	21.15
α1	=	180°
h	=	
s	=	
i 1)	=	0°34'08"
w	=	

Lauf

F 1)*	=	6.48
Z 1)	=	6.78

Züge

b	=	3.50	
N	=	4	
u	=	200.00	
Q	=	35.16	mm²

Maße in << mm >>
Maße und Toleranzen für Messläufe
siehe Anhang CR 1.

Bemerkungen: 1) Kontrolle aus Sicherheitsgründen
* Grundmaße

C.I.P.

6,5 x 55 SE

Ursprungsland: SE

TAB.	I
Datum	84-06-14
Revision	13-05-22

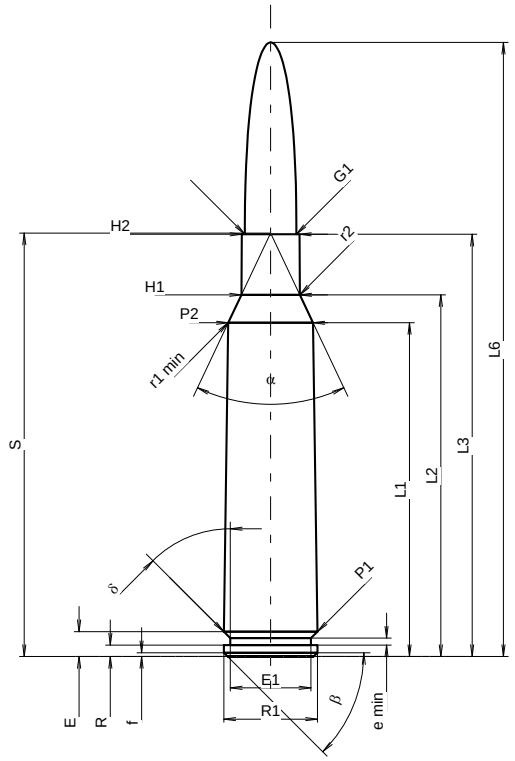

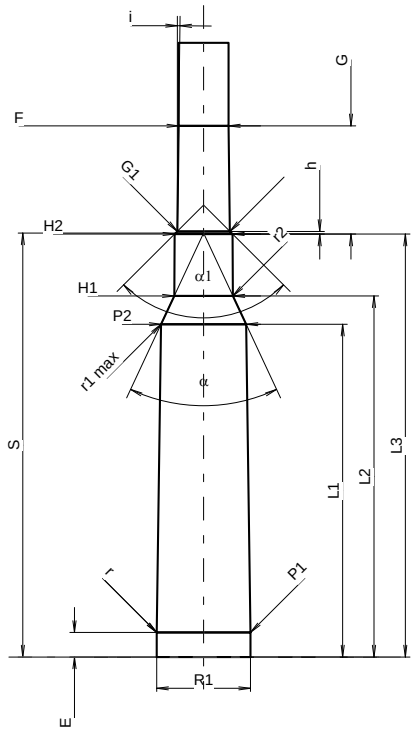

Maßstab 1.02:1

PATRONE MAXI

Längen

L1 1)	=	43.49	-0.20
L2 1)	=	47.13	-0.20
L3 1)	=	55.00	
L4	=		
L5	=		
L6	=	80.00	

Hülsenboden

R	=	1.50	
R1	=	12.20	
R3	=		
E	=	3.25	
E1	=	10.50	
e min	=	0.90	
δ	=	45°	
f	=	0.50	
β	=	45°	

Pulverkammer

P1	=	12.20	
P2 1)*	=	11.04	-0.20

Schulterkonus

α *	=	50°35'02"
S *	=	55.17
r1 min	=	3.50
r2	=	3.70

Hülsenhals

H1 *	=	7.60
H2 1)	=	7.52

Geschoss

G1 1)	=	6.71
G2	=	
F	=	
L3+G 1)	=	69.10

Drücke (Energien)
Mech. elektr. Wandler

Pmax	=	3800	bar
PK	=	4370	bar
PE	=	4750	bar
M	=	25.00	
EE	=	3395	Joule

Verschiedene Daten

Fe 1)3)	=	0.15
delta L	=	0.08

PATRONENLAGER MINI

Längen

L1	=	43.36
L2	=	47.04
L3 1)	=	55.10

Stoßboden

R	=	1.50
R1	=	12.23
R2	=	
R3	=	
r	=	0.40

Pulverkammer

E	=	3.20
P1 1)	=	12.23
P2 *	=	11.08

Schulterkonus

α 1)*	=	50°
S *	=	55.24
r1 max	=	2.60
r2	=	3.10

Hülsenhals

H1 *	=	7.65
H2 1)	=	7.55

Geschossübergang

G1 1)*	=	6.84
G 1)	=	14.10
α1 *	=	90°
h	=	0.35
s	=	
i 1)*	=	0°42'29"
w	=	

Lauf

F 1)*	=	6.50
Z 1)	=	6.73

Züge

b	=	2.50	
N	=	4	
u	=	220.00	
Q	=	34.36	mm²

Maße in << mm >>
Maße und Toleranzen für Messläufe
siehe Anhang CR 1.

Bemerkungen:
1) Kontrolle aus Sicherheitsgründen
3) Verschlussabstand an Schulter
* Grundmaße

C.I.P.	6,5 x 55 T.R.I. Ursprungsland: IT	TAB. I Datum 15-05-19 Revision

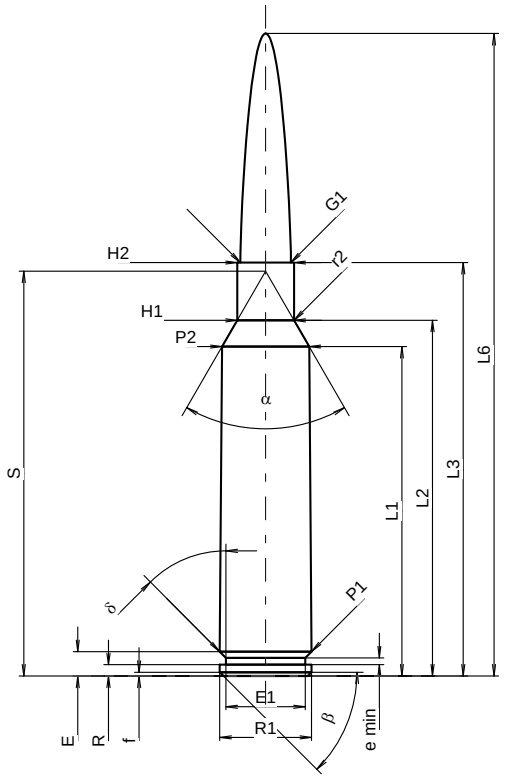

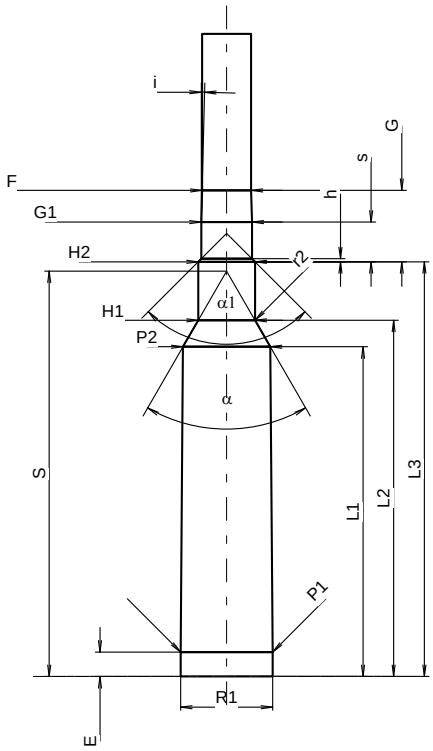

Maßstab 1:1

PATRONE MAXI

Längen

L1 1)	=	43.59	-0.20
L2 1)	=	47.06	-0.20
L3 1)	=	54.70	
L4	=		
L5	=		
L6	=	85.00	

Hülsenboden

R	=	1.50
R1	=	12.13
R3	=	
E	=	3.23
E1	=	10.50
e min	=	0.90
δ	=	45°
f	=	0.50
β	=	45°

Pulverkammer

P1	=	12.15	
P2 1)*	=	11.52	-0.20

Schulterkonus

α *	=	60°
S *	=	53.56
r1 min	=	
r2	=	1.52

Hülsenhals

H1 *	=	7.51
H2 1)	=	7.51

Geschoss

G1 1)	=	6.70
G2	=	
F	=	
L3+G 1)	=	64.15

Drücke (Energien)
Mech. elektr. Wandler

Pmax	=	3800	bar
PK	=	4370	bar
PE	=	4750	bar
M	=	25.00	
EE	=	3400	Joule

Verschiedene Daten

Fe 1)3)	=	0.15
delta L	=	

PATRONENLAGER MINI

Längen

L1	=	43.62
L2	=	47.12
L3 1)	=	54.86

Stoßboden

R	=	
R1	=	12.18
R2	=	
R3	=	
r	=	

Pulverkammer

E	=	3.23
P1 1)	=	12.18
P2 *	=	11.56

Schulterkonus

α 1)*	=	60°
S *	=	53.63
r1 max	=	
r2	=	1.52

Hülsenhals

H1 *	=	7.52
H2 1)	=	7.52

Geschossübergang

G1 1)*	=	6.72
G 1)	=	9.45
α1	=	90°
h	=	0.40
s *	=	5.25
i 1)*	=	1°30'
w	=	

Lauf

F 1)*	=	6.50
Z 1)	=	6.70

Züge

b	=	2.50	
N	=	4	
u *	=	203.20	
Q	=	34.21	mm²

Maße in << mm >>
Maße und Toleranzen für Messläufe
siehe Anhang CR1.

Bemerkungen:
1) Kontrolle aus Sicherheitsgründen
3) Verschlussabstand an Schulter
* Grundmaße

C.I.P.

6,5 x 57

Ursprungsland: DE

TAB.	I
Datum	84-06-14
Revision	02-05-15

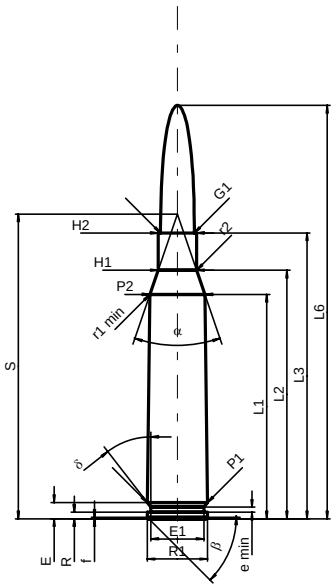

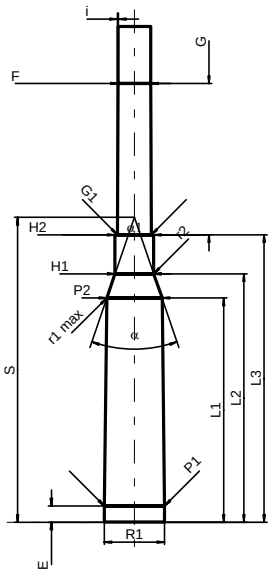

Maßstab 1:1.5

PATRONE MAXI

Längen

L1 1)*	=	44.50	-0.20
L2 1)*	=	49.30	-0.20
L3 1)	=	56.70	
L4	=		
L5	=	59.00	
L6	=	82.00	

Hülsenboden

R	=	1.30	
R1	=	11.95	
R3	=		
E	=	3.20	
E1	=	10.50	
e min	=	1.00	
δ	=	37°52'48"	
f	=	0.30	
β	=	45°	

Pulverkammer

P1	=	11.90	
P2 1)*	=	10.94	-0.20

Schulterkonus

α	=	37°50'02"	
S	=	60.46	
r1 min	=	0.50	
r2	=	0.50	

Hülsenhals

H1 *	=	7.65	
H2 1)	=	7.65	

Geschoss

G1 1)	=	6.70	
G2	=	6.70	
F	=		
L3+G 1)	=	86.70	

Drücke (Energien)

Mech. elektr. Wandler

Pmax	=	3900	bar
PK	=	4485	bar
PE	=	4875	bar
M	=	25.00	
EE	=	3260	Joule

Verschiedene Daten

Fe 1)	=	0.10	
delta L	=		

PATRONENLAGER MINI

Längen

L1 *	=	44.46
L2 *	=	49.26
L3 1)	=	57.00

Stoßboden

R	=	1.30
R1	=	12.00
R2	=	
R3	=	
r	=	

Pulverkammer

E	=	3.20
P1 1)	=	11.93
P2 *	=	10.97

Schulterkonus

α 1)	=	37°49'59"
S	=	60.46
r1 max	=	0.50
r2	=	0.50

Hülsenhals

H1 *	=	7.68
H2 1)	=	7.67

Geschossübergang

G1 1)*	=	6.75
G 1)*	=	30.00
α1	=	180°
h	=	
s	=	
i 1)	=	0°17'11"
w	=	

Lauf

F 1)*	=	6.45
Z 1)	=	6.70

Züge

b	=	3.50	
N	=	4	
u	=	200.00	
Q	=	34.52	mm²

Maße in << mm >>
Maße und Toleranzen für Messläufe
siehe Anhang CR 1.

Bemerkungen: 1) Kontrolle aus Sicherheitsgründen
* Grundmaße

C.I.P.

6,5 x 58 Mauser

Ursprungsland: DE

TAB.	I
Datum	84-06-14
Revision	02-05-15

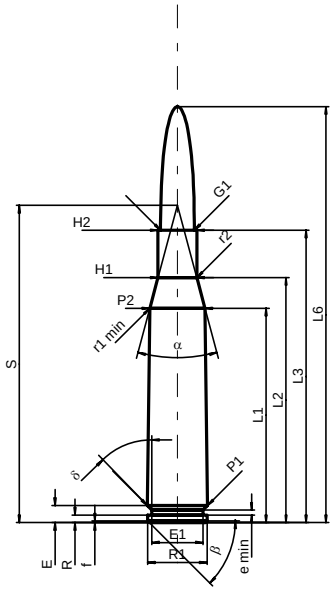

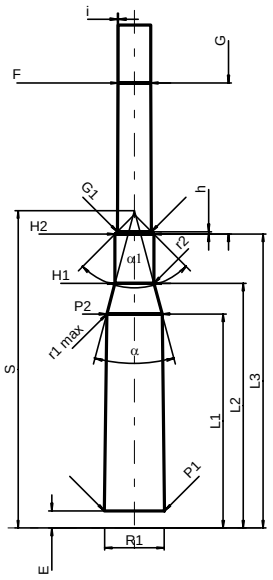

Maßstab 1:1.5

PATRONE MAXI

Längen

L1 1)*	=	42.52	-0.20
L2 1)*	=	48.58	-0.20
L3 1)	=	58.00	
L4	=		
L5	=		
L6	=	82.50	

Hülsenboden

R	=	1.50
R1	=	11.80
R3	=	
E	=	3.40
E1	=	10.20
e min	=	1.00
δ	=	45°
f	=	0.30
β	=	45°

Pulverkammer

P1	=	11.95	
P2 1)*	=	10.95	-0.20

Schulterkonus

α	=	30°01'18"
S	=	62.94
r1 min	=	0.50
r2	=	0.50

Hülsenhals

H1 *	=	7.70
H2 1)	=	7.70

Geschoss

G1 1)	=	6.70
G2	=	
F	=	
L3+G 1)	=	88.00

Drücke (Energien)
Mech. elektr. Wandler

Pmax	=	3550	bar
PK	=	4083	bar
PE	=	4440	bar
M	=	25.00	
EE	=	3330	Joule

Verschiedene Daten

Fe 1)	=	0.15
delta L	=	

PATRONENLAGER MINI

Längen

L1 *	=	42.46
L2 *	=	48.53
L3 1)	=	58.30

Stoßboden

R	=	1.50
R1	=	11.85
R2	=	
R3	=	
r	=	

Pulverkammer

E	=	3.40
P1 1)	=	11.98
P2 *	=	10.98

Schulterkonus

α 1)	=	29°58'28"
S	=	62.97
r1 max	=	0.50
r2	=	0.50

Hülsenhals

H1 *	=	7.73
H2 1)	=	7.72

Geschossübergang

G1 1)*	=	6.75
G 1)*	=	30.00
α1	=	90°
h *	=	0.49
s 1)	=	
i	=	0°17'28"
w	=	

Lauf

F 1)*	=	6.45
Z 1)	=	6.70

Züge

b	=	3.50	
N	=	4	
u	=	200.00	
Q	=	34.52	mm²

Maße in << mm >>
Maße und Toleranzen für Messläufe
siehe Anhang CR 1.

Bemerkungen: 1) Kontrolle aus Sicherheitsgründen
* Grundmaße

C.I.P.

6,5 x 63 Messner Mag.

Ursprungsland: FR

TAB.	I
Datum	02-01-22
Revision	02-05-15

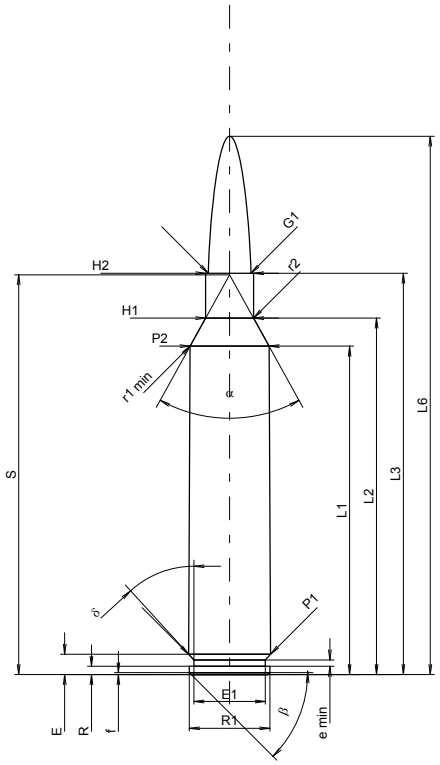

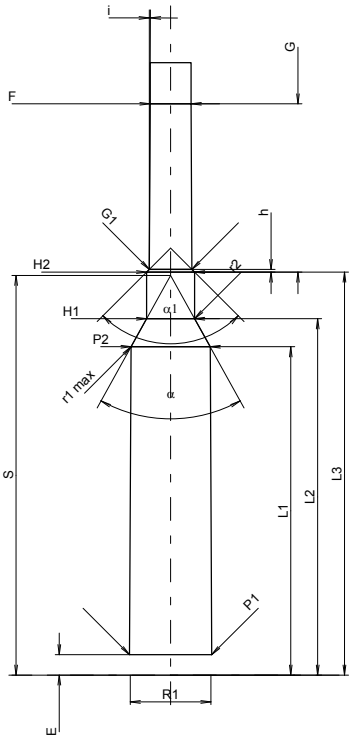

Maßstab 1:1.19

PATRONE MAXI

Längen

L1 1)*	=	51.55	-0.20
L2 1)*	=	55.96	-0.20
L3 1)	=	63.00	
L4	=		
L5	=		
L6	=	84.50	

Hülsenboden

R	=	1.30
R1	=	12.63
R3	=	
E	=	3.20
E1	=	11.20
e min	=	1.00
δ	=	43°
f	=	0.30
β	=	45°

Pulverkammer

P1	=	12.85	
P2 1)*	=	12.40	-0.20

Schulterkonus

α	=	57°54'38"
S	=	62.76
r1 min	=	0.67
r2	=	2.00

Hülsenhals

H1 *	=	7.52
H2 1)	=	7.52

Geschoss

G1 1)	=	6.71
G2	=	
F	=	
L3+G 1)	=	89.41

Drücke (Energien)
Mech. elektr. Wandler

Pmax	=	4400	bar
PK	=	5060	bar
PE	=	5500	bar
M	=	25.00	
EE	=	4200	Joule

Verschiedene Daten

Fe 1)	=	0.10
delta L	=	

PATRONENLAGER MINI

Längen

L1 *	=	51.53
L2 *	=	55.93
L3 1)	=	63.25

Stoßboden

R	=	1.30
R1	=	12.65
R2	=	
R3	=	
r	=	

Pulverkammer

E	=	3.20
P1 1)	=	12.88
P2 *	=	12.43

Schulterkonus

α 1)	=	58°01'15"
S	=	62.74
r1 max	=	0.34
r2	=	2.00

Hülsenhals

H1 *	=	7.55
H2 1)	=	7.55

Geschossübergang

G1 1)*	=	6.71
G 1)*	=	26.41
α1	=	90°
h *	=	0.42
s	=	
i 1)	=	0°17'12"
w	=	

Lauf

F 1)*	=	6.45
Z 1)	=	6.70

Züge

b	=	3.50	
N	=	4	
u	=	200.00	
Q	=	34.52	mm²

Maße in << mm >>
Maße und Toleranzen für Messläufe
siehe Anhang CR 1.

Bemerkungen: 1) Kontrolle aus Sicherheitsgründen
* Grundmaße

C.I.P.	6,5 x 64 Ursprungsland: DE	TAB.	I
		Datum	92-02-27
		Revision	02-05-15

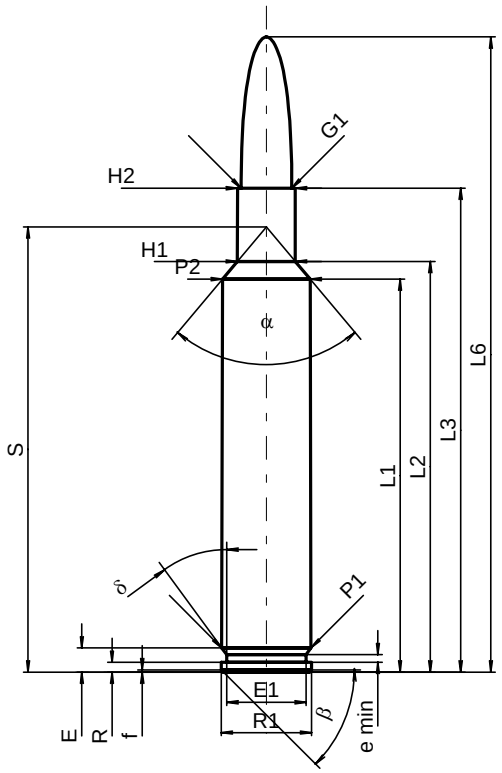

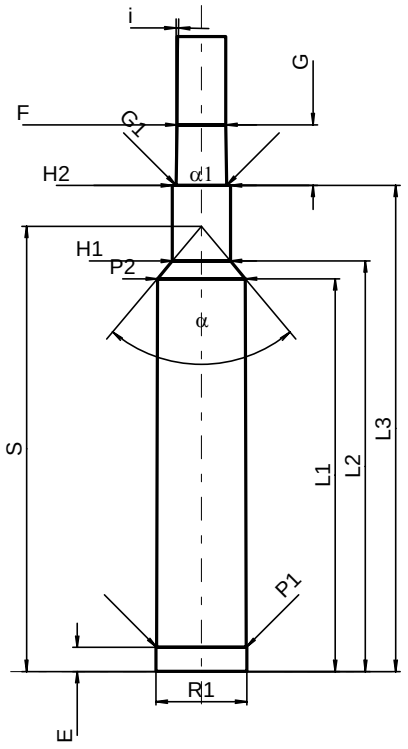

Maßstab 1:1

PATRONE MAXI

Längen

L1 1)*	=	51.97	-0.20
L2 1)*	=	54.32	-0.20
L3 1)	=	64.00	
L4	=		
L5	=		
L6	=	84.00	

Hülsenboden

R	=	1.30
R1	=	11.95
R3	=	
E	=	3.20
E1	=	10.50
e min	=	1.00
δ	=	36°15'
f	=	0.30
β	=	45°

Pulverkammer

P1	=	11.82	
P2 1)*	=	11.60	-0.20

Schulterkonus

α	=	80°05'21"
S	=	58.87
r1 min	=	
r2	=	

Hülsenhals

H1 *	=	7.65
H2 1)	=	7.64

Geschoss

G1 1)	=	6.70
G2	=	
F	=	
L3+G 1)	=	72.00

Drücke (Energien)
Mech. elektr. Wandler

Pmax	=	4300	bar
PK	=	4945	bar
PE	=	5375	bar
M	=	25.00	
EE	=	3645	Joule

Verschiedene Daten

Fe 1)	=	0.10
delta L	=	

PATRONENLAGER MINI

Längen

L1 *	=	51.95
L2 *	=	54.30
L3 1)	=	64.30

Stoßboden

R	=	1.30
R1	=	12.00
R2	=	
R3	=	
r	=	

Pulverkammer

E	=	3.20
P1 1)	=	11.84
P2 *	=	11.63

Schulterkonus

α 1)	=	80°05'21"
S	=	58.87
r1 max	=	
r2	=	

Hülsenhals

H1 *	=	7.68
H2 1)	=	7.67

Geschossübergang

G1 1)*	=	6.72
G 1)*	=	8.00
α1	=	180°
h	=	
s	=	
i 1)	=	0°58'
w	=	

Lauf

F 1)*	=	6.45
Z 1)	=	6.70

Züge

b	=	3.60	
N	=	4	
u	=	228.00	
Q	=	34.58	mm²

Maße in << mm >>
Maße und Toleranzen für Messläufe
siehe Anhang CR 1.

Bemerkungen: 1) Kontrolle aus Sicherheitsgründen
* Grundmaße

C.I.P.

6,5 x 64 Brenneke

Ursprungsland: DE

TAB.	I
Datum	92-02-27
Revision	13-05-22

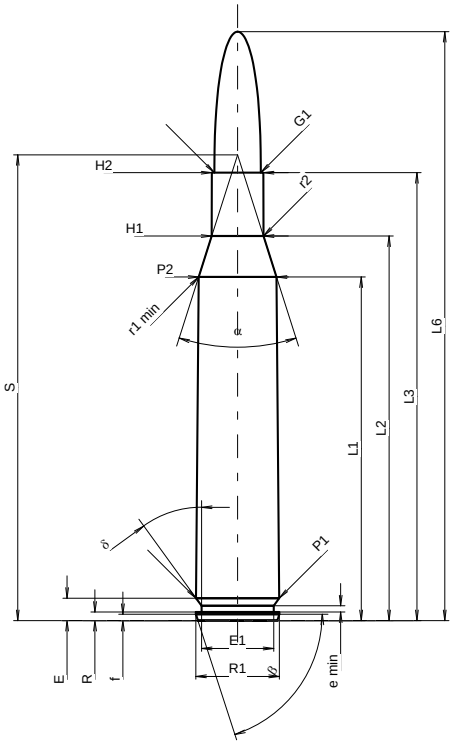

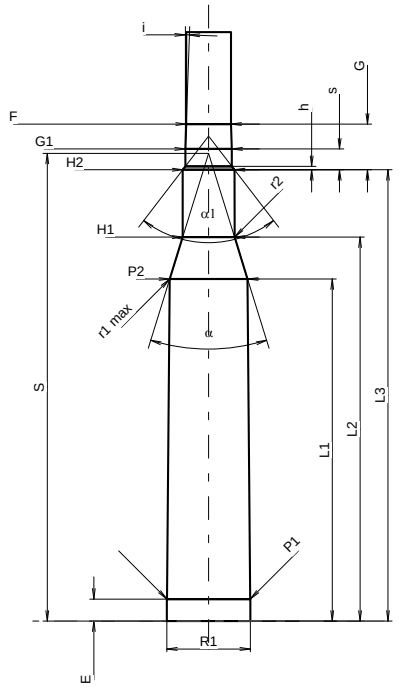

Maßstab 1:1.09

PATRONE MAXI

Längen

L1 1)*	=	49.50	-0.20
L2 1)*	=	55.40	-0.20
L3 1)	=	64.52	
L4	=		
L5	=		
L6	=	84.84	

Hülsenboden

R	=	1.24
R1	=	12.01
R3	=	
E	=	3.23
E1	=	10.39
e min	=	0.90
δ	=	36°
f	=	0.91
β	=	72°

Pulverkammer

P1	=	11.97	
P2 1)*	=	11.21	-0.20

Schulterkonus

α	=	35°20'54"
S	=	67.09
r1 min	=	1.02
r2	=	3.18

Hülsenhals

H1 *	=	7.45
H2 1)	=	7.42

Geschoss

G1 1)	=	6.70
G2	=	
F	=	
L3+G 1)	=	71.10

Drücke (Energien)
Mech. elektr. Wandler

Pmax	=	4300	bar
PK	=	4945	bar
PE	=	5190	bar
M	=	25.00	
EE	=	3645	Joule

Verschiedene Daten

Fe 1)3)	=	0.10
delta L	=	0.18

PATRONENLAGER MINI

Längen

L1 *	=	49.28
L2 *	=	55.32
L3 1)	=	65.02

Stoßboden

R	=	
R1	=	12.04
R2	=	
R3	=	
r	=	

Pulverkammer

E	=	3.17
P1 1)	=	11.98
P2 *	=	11.23

Schulterkonus

α 1)	=	34°29'30"
S	=	67.37
r1 max	=	0.76
r2	=	3.18

Hülsenhals

H1 *	=	7.48
H2 1)	=	7.45

Geschossübergang

G1 1)*	=	6.70
G 1)*	=	6.58
α1	=	75°
h	=	0.49
s *	=	3.00
i 1)	=	1°59'35"
w	=	

Lauf

F 1)*	=	6.45
Z 1)	=	6.70

Züge

b	=	3.50	
N	=	4	
u	=	255.00	
Q	=	34.52	mm²

Maße in << mm >>
Maße und Toleranzen für Messläufe
siehe Anhang CR 1.

Bemerkungen:
1) Kontrolle aus Sicherheitsgründen
3) Verschlussabstand an Schulter
* Grundmaße

C.I.P.

6,5 x 65 RWS

Ursprungsland: DE

TAB.	I
Datum	90-04-05
Revision	02-05-15

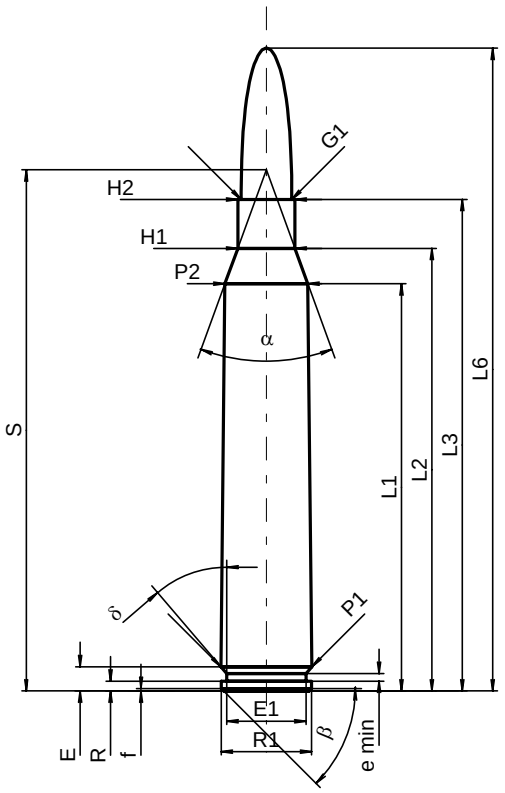

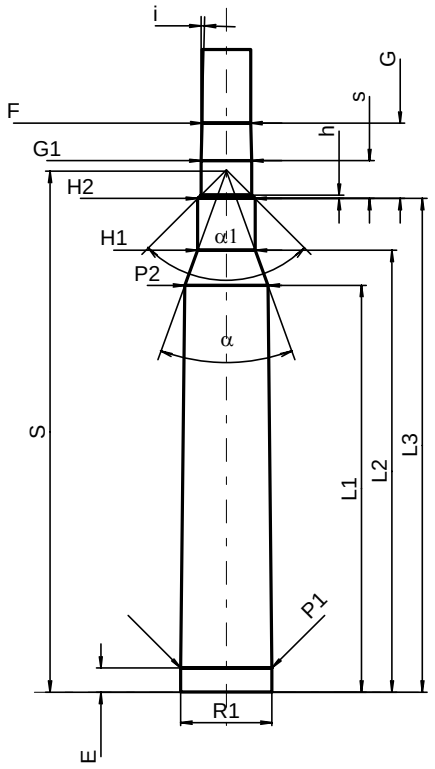

Maßstab 1:1

PATRONE MAXI

Längen

L1 1)*	=	53.85	-0.20
L2 1)*	=	58.52	-0.20
L3 1)	=	65.00	
L4	=		
L5	=		
L6	=	85.00	

Hülsenboden

R	=	1.30
R1	=	11.95
R3	=	
E	=	3.20
E1	=	10.50
e min	=	1.00
δ	=	40°33'
f	=	0.30
β	=	45°

Pulverkammer

P1	=	12.04	
P2 1)*	=	10.97	-0.20

Schulterkonus

α	=	40°00'02"
S	=	68.92
r1 min	=	
r2	=	

Hülsenhals

H1 *	=	7.57
H2 1)	=	7.57

Geschoss

G1 1)	=	6.70
G2	=	
F	=	
L3+G 1)	=	74.96

Drücke (Energien)

Mech. elektr. Wandler

Pmax	=	4150	bar
PK	=	4773	bar
PE	=	5190	bar
M	=	25.00	
EE	=	3955	Joule

Verschiedene Daten

Fe 1)	=	0.10
delta L	=	

PATRONENLAGER MINI

Längen

L1 *	=	53.81
L2 *	=	58.44
L3 1)	=	65.30

Stoßboden

R	=	1.30
R1	=	12.07
R2	=	
R3	=	
r	=	

Pulverkammer

E	=	3.20
P1 1)	=	12.07
P2 *	=	11.00

Schulterkonus

α 1)	=	39°59'46"
S	=	68.92
r1 max	=	
r2	=	

Hülsenhals

H1 *	=	7.63
H2 1)	=	7.60

Geschossübergang

G1 1)*	=	6.71
G 1)*	=	9.96
α1	=	90°
h	=	0.44
s *	=	5.00
i 1)	=	1°30'
w	=	

Lauf

F 1)*	=	6.45
Z 1)	=	6.70

Züge

b	=	3.50	
N	=	4	
u	=	200.00	
Q	=	34.52	mm²

Maße in << mm >>
Maße und Toleranzen für Messläufe
siehe Anhang CR 1.

Bemerkungen: 1) Kontrolle aus Sicherheitsgründen
* Grundmaße

C.I.P.	6,5 x 68 Ursprungsland: DE	TAB.	I
		Datum	84-06-14
		Revision	02-05-15

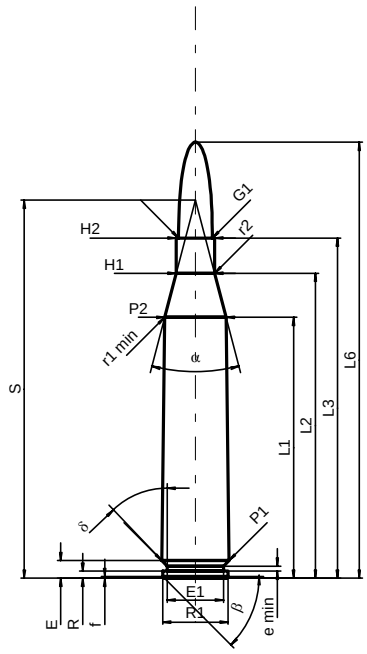

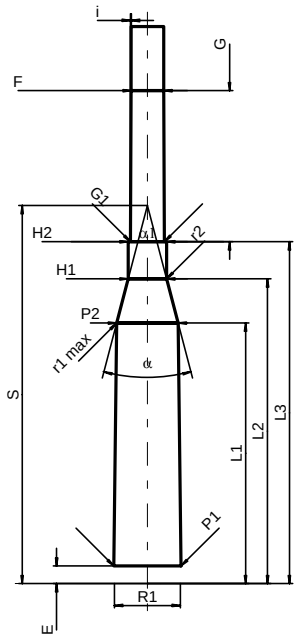

Maßstab 1:1.5

PATRONE MAXI

Längen

L1 1)*	=	51.75	-0.20
L2 1)*	=	60.50	-0.20
L3 1)	=	67.50	
L4	=		
L5	=	67.90	
L6	=	86.50	

Hülsenboden

R	=	1.40
R1	=	13.00
R3	=	
E	=	3.50
E1	=	11.20
e min	=	1.00
δ	=	43°40'12"
f	=	0.30
β	=	45°

Pulverkammer

P1	=	13.30	
P2 1)*	=	12.18	-0.20

Schulterkonus

α	=	29°19'56"
S	=	75.02
r1 min	=	0.50
r2	=	0.50

Hülsenhals

H1 *	=	7.60
H2	=	7.60

Geschoss

G1 1)	=	6.70
G2 1)	=	6.70
F	=	
L3+G 1)	=	97.50

Drücke (Energien)
Mech. elektr. Wandler

Pmax	=	4400	bar
PK	=	5060	bar
PE	=	5500	bar
M	=	25.00	
EE	=	4045	Joule

Verschiedene Daten

Fe 1)	=	0.10
delta L	=	

PATRONENLAGER MINI

Längen

L1 *	=	51.70
L2 *	=	60.45
L3 1)	=	67.80

Stoßboden

R	=	1.40
R1	=	13.05
R2	=	
R3	=	
r	=	

Pulverkammer

E	=	3.50
P1 1)	=	13.33
P2 *	=	12.21

Schulterkonus

α	=	29°19'56"
S	=	75.03
r1 max	=	0.50
r2	=	0.50

Hülsenhals

H1 *	=	7.63
H2 1)	=	7.62

Geschossübergang

G1 1)*	=	6.75
G 1)*	=	30.00
α1	=	180°
h	=	
s	=	
i 1)	=	0°17'11"
w	=	

Lauf

F 1)*	=	6.45
Z 1)	=	6.70

Züge

b	=	3.50	
N	=	4	
u	=	250.00	
Q	=	34.52	mm²

Maße in << mm >>
Maße und Toleranzen für Messläufe
siehe Anhang CR 1.

Bemerkungen: 1) Kontrolle aus Sicherheitsgründen
* Grundmaße

C.I.P.

6,5 Creedmoor

Ursprungsland: US

TAB.	I
Datum	12-05-30
Revision	

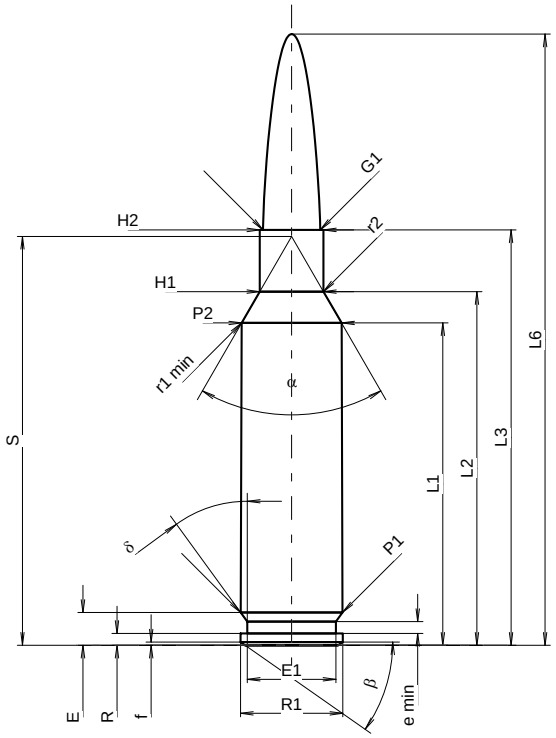

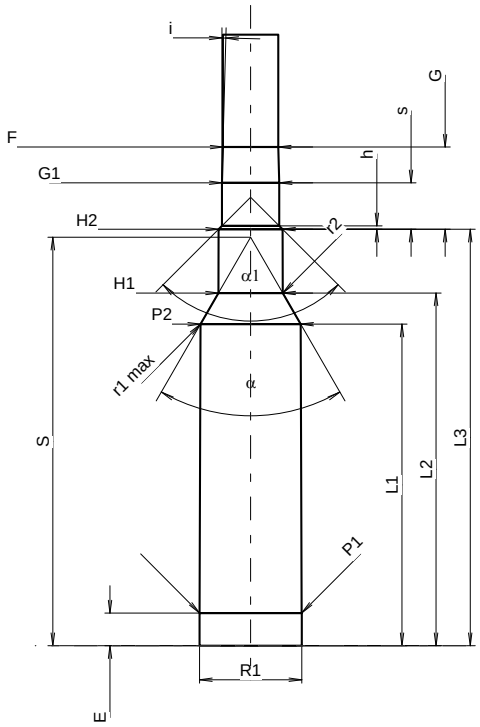

Maßstab 1.13:1

PATRONE MAXI

Längen

L1 1)	=	37.84	-0.20
L2 1)	=	41.52	-0.20
L3 1)	=	48.77	
L4	=		
L5	=		
L6	=	71.76	

Hülsenboden

R	=	1.37
R1	=	12.01
R3	=	
E	=	3.84
E1	=	10.39
e min	=	1.40
δ	=	36°
f	=	0.38
β	=	35°

Pulverkammer

P1	=	11.95	
P2 1)*	=	11.74	-0.20

Schulterkonus

α *	=	60°
S *	=	48.01
r1 min	=	0.76
r2	=	3.18

Hülsenhals

H1 *	=	7.49
H2 1)	=	7.49

Geschoss

G1 1)	=	6.72
G2	=	
F	=	
L3+G 1)	=	58.42

Drücke (Energien)
Mech. elektr. Wandler

Pmax	=	4350	bar
PK	=	5003	bar
PE	=	5438	bar
M	=	25.00	
EE	=	3400	Joule

Verschiedene Daten

Fe 1)3)	=	0.10
delta L	=	0.06

PATRONENLAGER MINI

Längen

L1	=	37.76
L2	=	41.42
L3 1)	=	48.90

Stoßboden

R	=	
R1	=	12.01
R2	=	
R3	=	
r	=	

Pulverkammer

E	=	3.84
P1 1)	=	11.98
P2 *	=	11.76

Schulterkonus

α 1)*	=	60°
S *	=	47.95
r1 max	=	0.76
r2	=	3.18

Hülsenhals

H1 *	=	7.54
H2 1)	=	7.52

Geschossübergang

G1 1)*	=	6.72
G 1)	=	9.65
α1	=	90°
h	=	0.40
s *	=	5.45
i 1)*	=	1°30'
w	=	

Lauf

F 1)*	=	6.50
Z 1)	=	6.71

Züge

b	=	2.29	
N	=	6	
u	=	203.00	
Q	=	34.66	mm²

Maße in << mm >>
Maße und Toleranzen für Messläufe
siehe Anhang CR1.

Bemerkungen:
1) Kontrolle aus Sicherheitsgründen
3) Verschlussabstand an Schulter
* Grundmaße

C.I.P.

6,5 Grendel

Country of Origin: **US**

TAB:	I
Date:	13-05-22
Revision:	15-05-19

Alternative Names: **-**

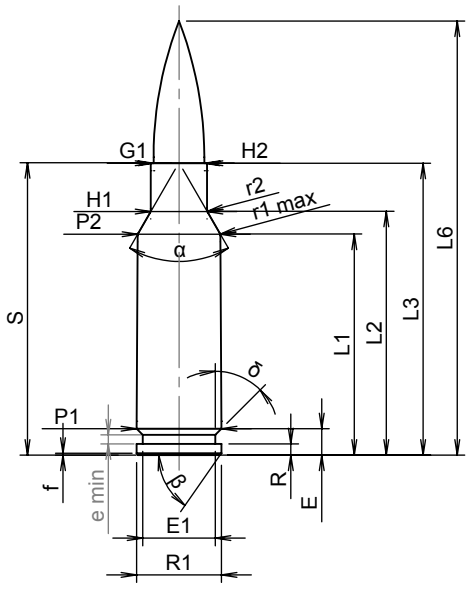

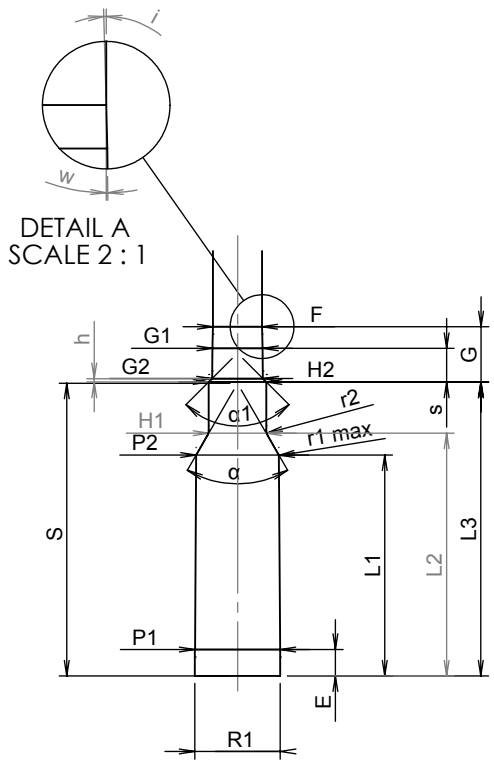

CARTRIDGE MAXI

Lenghts

L1 [1] =	**29.23**	**-0.20**
L2 [1] =	**32.25**	**-0.20**
L3 [1] =	**38.61**	
L4 =	**-**	
L5 =	**-**	
L6 =	**57.40**	

Case Head

R =	**1.50**
R1 =	**11.20**
R3 =	**-**
E =	**3.5**
E1 =	**9.60**
e min =	**1.19**
δ =	**45.00°**
f =	**0.25**
β =	**55.00°**

Powder Chamber

P1 =	**11.22**	
P2[1]* =	**10.92**	**-0.20**

Junction Cone

α* =	**60.00°**
S* =	**38.68**
r1 min=	**0.76**
r2 =	**1.27**

Collar

H1* =	**7.44**
H2[1] =	**7.44**

Projectile

G1[1] =	**6.71**
G2 =	**-**
F =	**-**
L3+G[1]=	**45.93**

Pressures(Energies)
Method Transducer

Pmax =	**4050 bar**
PK =	**4658 bar**
PE =	**5063 bar**
M =	**25.00**
EE =	**2800 Joule**

Miscellaneous Dimensions

Fe[1)3)] =	**0.10**
delta L =	**-**

CHAMBER MINI

Lenghts

L1 =	**29.21**
L2 =	**32.09**
L3 [1] =	**38.86**

Breech

R =	**-**
R1 =	**11.30**
R2 =	**-**
R3 =	**-**
r =	**-**

Powder Chamber

E =	**3.5**
P1[1] =	**11.26**
P2* =	**10.95**

Junction Cone

α[1]* =	**60.00°**
S* =	**38.69**
r1 max=	**0.51**
r2 =	**1.52**

Collar

H1* =	**7.62**
H2[1] =	**7.62**
G2[1]* =	**6.72**

Commencement of Rifling

G1[1]* =	**6.65**
G[1] =	**7.32**
α1 =	**90.00°**
h =	**0.45**
s* =	**4.46**
i[1]* =	**1°30'00"**
w[1]* =	**0°30'00"**

Barrel

F[1]* =	**6.50**
Z[1] =	**6.71**

Grooves

b =	**2.29**
N =	**6**
u =	**200**
Q =	**34.66 mm²**

Dimensions in <<mm>>
Dimensions and Tolerances for Proof Barrels
see Appendix CR1.

Notes: 1) Check for safety reason
3) Headspace on Shoulder
* Basic dimensions

C.I.P.

6,5 mm D.B.G.

Ursprungsland: IT

TAB.	I
Datum	15-05-19
Revision	

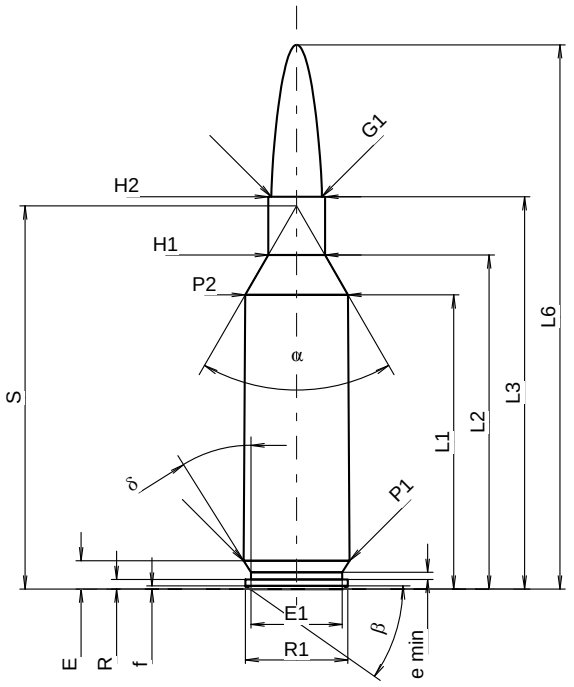

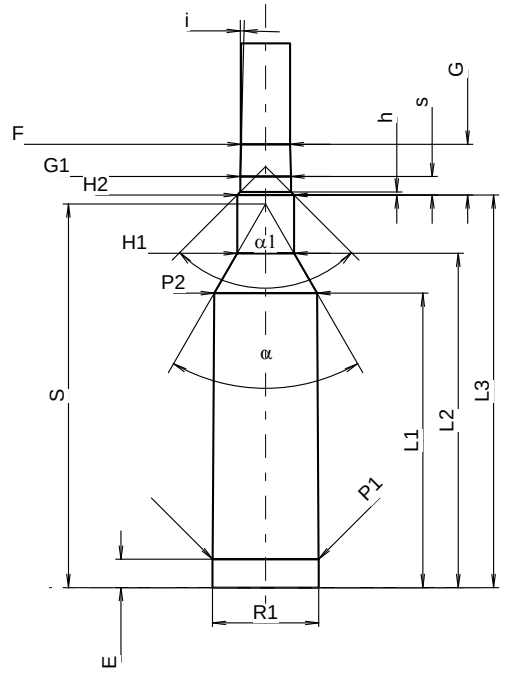

Maßstab 1:1

PATRONE MAXI

Längen

L1 1)	=	38.92	-0.20
L2 1)	=	44.19	-0.20
L3 1)	=	51.90	
L4	=		
L5	=		
L6	=	72.00	

Hülsenboden

R	=	1.27
R1	=	13.56
R3	=	
E	=	3.75
E1	=	12.07
e min	=	0.94
δ	=	32°
f	=	0.41
β	=	35°

Pulverkammer

P1	=	14.00	
P2 1)*	=	13.59	-0.20

Schulterkonus

α *	=	60°02'18"
S *	=	50.68
r1 min	=	
r2	=	

Hülsenhals

H1 *	=	7.50
H2 1)	=	7.50

Geschoss

G1 1)	=	6.71
G2	=	
F	=	
L3+G 1)	=	58.62

Drücke (Energien)

Mech. elektr. Wandler

Pmax	=	4400	bar
PK	=	5060	bar
PE	=	5500	bar
M	=	25.00	
EE	=	3800	Joule

Verschiedene Daten

Fe 1)3)	=	0.10
delta L	=	

PATRONENLAGER MINI

Längen

L1	=	38.95
L2	=	44.22
L3 1)	=	51.93

Stoßboden

R	=	
R1	=	14.05
R2	=	
R3	=	
r	=	

Pulverkammer

E	=	3.75
P1 1)	=	14.02
P2 *	=	13.60

Schulterkonus

α 1)*	=	59°57'25"
S *	=	50.74
r1 max	=	
r2	=	

Hülsenhals

H1 *	=	7.52
H2 1)	=	7.52

Geschossübergang

G1 1)*	=	6.72
G 1)	=	6.72
α1	=	90°
h	=	0.40
s *	=	2.44
i 1)*	=	1°28'20"
w	=	

Lauf

F 1)*	=	6.50
Z 1)	=	6.71

Züge

b	=	1.73	
N	=	6	
u *	=	254.00	
Q	=	34.29	mm²

Maße in << mm >>
Maße und Toleranzen für Messläufe
siehe Anhang .

Bemerkungen:
1) Kontrolle aus Sicherheitsgründen
3) Verschlussabstand an Schulter
* Grundmaße

C.I.P.

6,5 mm Lahoz

Ursprungsland: FR

TAB.	I
Datum	11-05-25
Revision	

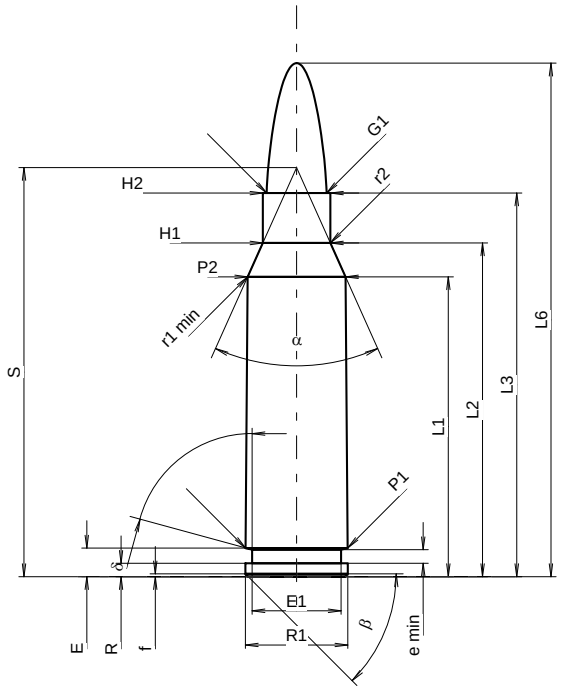

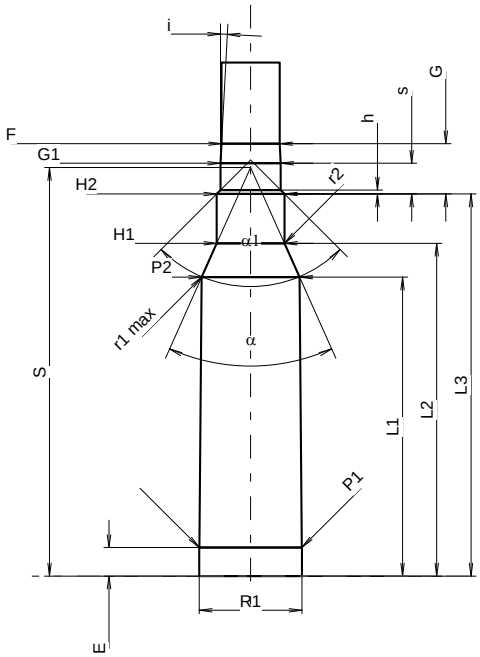

Maßstab 1.18:1

PATRONE MAXI

Längen

L1 1)	=	33.52	-0.20
L2 1)	=	37.30	-0.20
L3 1)	=	42.87	
L4	=		
L5	=		
L6	=	57.40	

Hülsenboden

R	=	1.50
R1	=	11.45
R3	=	
E	=	3.20
E1	=	9.95
e min	=	1.50
δ	=	74°40'48"
f	=	0.30
β	=	45°

Pulverkammer

P1	=	11.41	
P2 1)*	=	10.94	-0.20

Schulterkonus

α *	=	48°18'15"
S *	=	45.72
r1 min	=	3.00
r2	=	2.00

Hülsenhals

H1 *	=	7.55
H2 1)	=	7.55

Geschoss

G1 1)*	=	6.71
G2	=	
F	=	
L3+G 1)	=	48.49

Drücke (Energien)
Mech. elektr. Wandler

Pmax	=	3450	bar
PK	=	3968	bar
PE	=	4313	bar
M	=	25.00	
EE	=	2010	Joule

Verschiedene Daten

Fe 1)3)	=	0.15
delta L	=	0.14

PATRONENLAGER MINI

Längen

L1	=	33.42
L2	=	37.20
L3 1)	=	42.72

Stoßboden

R	=	
R1	=	11.47
R2	=	
R3	=	
r	=	

Pulverkammer

E	=	3.20
P1 1)	=	11.46
P2 *	=	10.95

Schulterkonus

α 1)*	=	48°10'40"
S *	=	45.67
r1 max	=	3.00
r2	=	2.00

Hülsenhals

H1 *	=	7.57
H2 1)	=	7.57

Geschossübergang

G1 1)*	=	6.73
G 1)	=	5.62
α1	=	90°
h	=	0.42
s	=	3.43
i 1)*	=	3°
w	=	

Lauf

F 1)*	=	6.50
Z 1)	=	6.70

Züge

b	=	2.42	
N	=	6	
u	=	228.60	
Q	=	34.67	mm²

Maße in << mm >>
Maße und Toleranzen für Messläufe
siehe Anhang CR 1.

Bemerkungen:
1) Kontrolle aus Sicherheitsgründen
3) Verschlussabstand an Schulter
* Grundmaße

C.I.P.	6,8 mm Rem. SPC Ursprungsland: US	TAB. I Datum 06-05-16 Revision

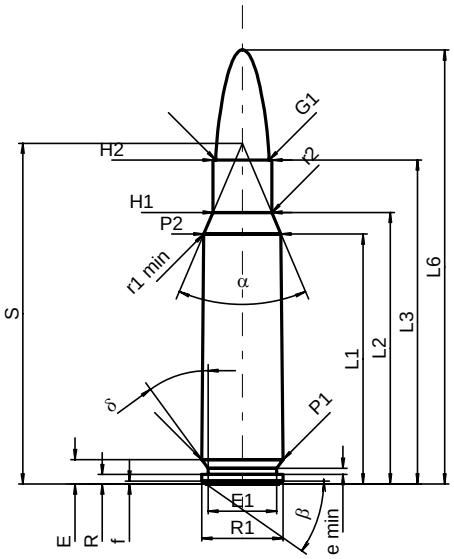

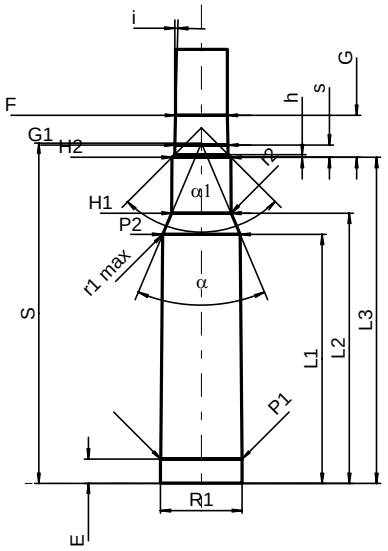

Maßstab 1:1

PATRONE MAXI

Längen

L1 1)	=	33.05	-0.20
L2 1)	=	35.91	-0.20
L3 1)	=	42.84	
L4	=		
L5	=		
L6	=	57.40	

Hülsenboden

R	=	1.24
R1	=	10.72
R3	=	
E	=	3.20
E1	=	9.09
e min	=	0.84
δ	=	36°
f	=	0.38
β	=	35°

Pulverkammer

P1	=	10.72	
P2 1)*	=	10.20	-0.20

Schulterkonus

α *	=	46°
S *	=	45.05
r1 min	=	0.64
r2	=	2.54

Hülsenhals

H1 *	=	7.77
H2 1)	=	7.77

Geschoss

G1 1)*	=	7.06
G2	=	
F	=	
L3+G 1)	=	48.41

Drücke (Energien)
Mech. elektr. Wandler

Pmax	=	4050	bar
PK	=	4658	bar
PE	=	5063	bar
M	=	25.00	
EE	=	2993	Joule

Verschiedene Daten

Fe	=	0.10
delta L	=	0.10

PATRONENLAGER MINI

Längen

L1	=	32.91
L2	=	35.73
L3 1)	=	43.10

Stoßboden

R	=	
R1	=	10.80
R2	=	
R3	=	
r	=	

Pulverkammer

E	=	3.20
P1 1)	=	10.75
P2 *	=	10.23

Schulterkonus

α 1)*	=	46°
S *	=	44.98
r1 max	=	0.76
r2	=	3.18

Hülsenhals

H1 *	=	7.84
H2 1)	=	7.80

Geschossübergang

G1 1)*	=	7.06
G	=	5.57
α1	=	90°
h	=	0.37
s *	=	1.64
i 1)*	=	1°30'
w	=	

Lauf

F 1)*	=	6.86
Z 1)	=	7.04

Züge

b	=	4.06	
N	=	4	
u	=	254.00	
Q	=	38.52	mm²

Maße in << mm >>
Maße und Toleranzen für Messläufe
siehe Anhang CR 1.

Bemerkungen: 1) Kontrolle aus Sicherheitsgründen
* Grundmaße

C.I.P.

7 x 33 Sako

Ursprungsland: FI

TAB.	I
Datum	95-03-09
Revision	02-05-15

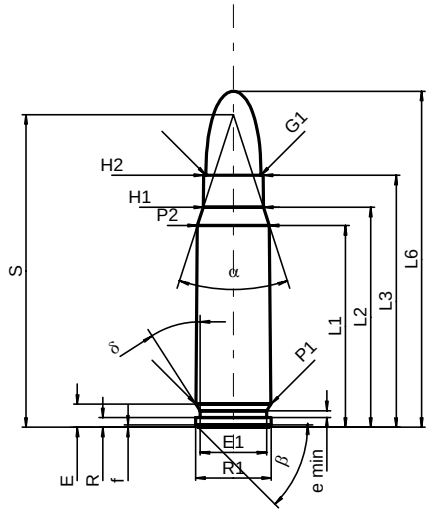

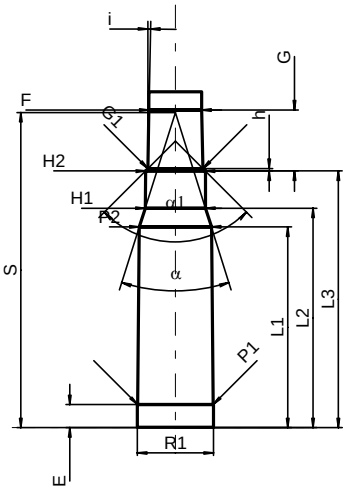

Maßstab 1:1

PATRONE MAXI

Längen

L1 1)*	=	26.68	-0.20
L2 1)*	=	29.10	-0.20
L3 1)	=	33.33	
L4	=		
L5	=		
L6	=	44.44	

Hülsenboden

R	=	1.27
R1	=	10.00
R3	=	
E	=	3.05
E1	=	8.80
e min	=	0.90
δ	=	32°42'
f	=	0.30
β	=	45°

Pulverkammer

P1	=	9.93	
P2 1)*	=	9.52	-0.20

Schulterkonus

α	=	35°56'39"
S	=	41.35
r1 min	=	
r2	=	

Hülsenhals

H1 1)*	=	7.95
H2	=	7.90

Geschoss

G1 1)	=	7.26
G2	=	
F	=	
L3+G 1)	=	41.40

Drücke (Energien)

Mech. elektr. Wandler

Pmax	=	2800	bar
PK	=	3220	bar
PE	=	3500	bar
M	=	17.50	
EE	=	1715	Joule

Verschiedene Daten

Fe 1)	=	0.15
delta L	=	0.09

PATRONENLAGER MINI

Längen

L1 *	=	26.54
L2 *	=	29.03
L3 1)	=	33.94

Stoßboden

R	=	1.27
R1	=	10.05
R2	=	
R3	=	
r	=	

Pulverkammer

E	=	3.04
P1 1)	=	9.98
P2 *	=	9.55

Schulterkonus

α 1)	=	34°59'46"
S	=	41.69
r1 max	=	
r2	=	

Hülsenhals

H1 *	=	7.98
H2 1)	=	7.93

Geschossübergang

G1 1)*	=	7.29
G 1)*	=	8.07
α1	=	90°
h *	=	0.32
s	=	
i 1)	=	1°08'45"
w	=	

Lauf

F 1)*	=	6.98
Z 1)	=	7.23

Züge

b	=	3.60	
N	=	4	
u	=	401.00	
Q	=	40.15	mm²

Maße in << mm >>
Maße und Toleranzen für Messläufe
siehe Anhang CR 1.

Bemerkungen: 1) Kontrolle aus Sicherheitsgründen
* Grundmaße

C.I.P.

7 x 44 Penna

Ursprungsland: IT

TAB.	I
Datum	13-05-22
Revision	

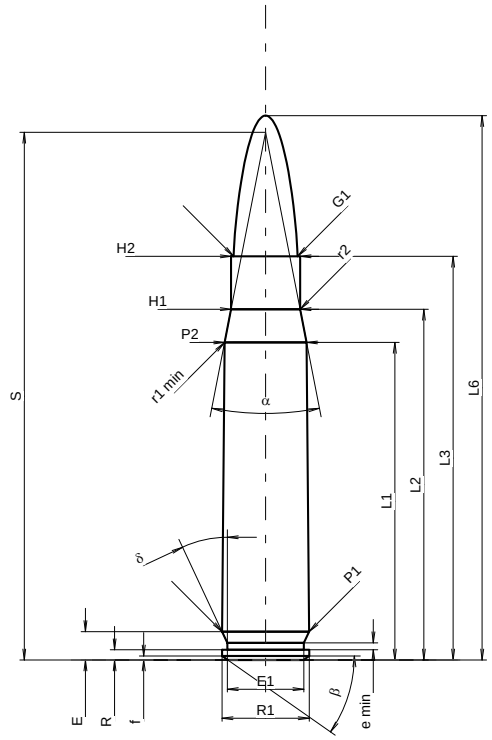

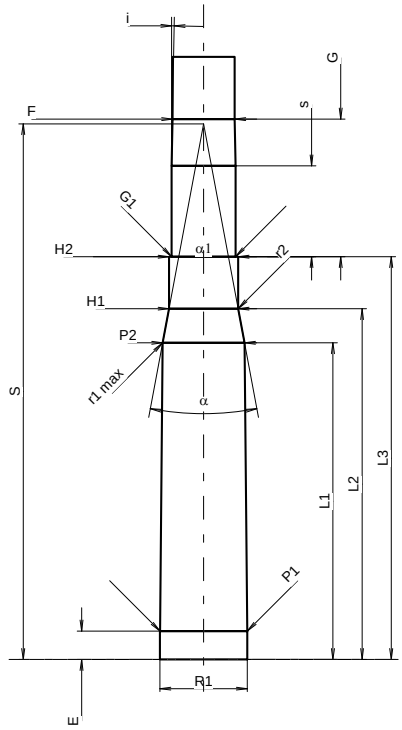

Maßstab 1.2:1

PATRONE MAXI

Längen

L1 1)	=	35.00	-0.20
L2 1)	=	38.67	-0.20
L3 1)	=	44.50	
L4	=		
L5	=		
L6	=	60.00	

Hülsenboden

R	=	1.14
R1	=	9.60
R3	=	
E	=	3.13
E1	=	8.43
e min	=	0.76
δ	=	25°
f	=	0.45
β	=	35°

Pulverkammer

P1	=	9.58	
P2 1)*	=	9.03	-0.20

Schulterkonus

α *	=	22°02'56"
S *	=	58.17
r1 min	=	0.60
r2	=	2.50

Hülsenhals

H1 *	=	7.60
H2 1)	=	7.60

Geschoss

G1 1)	=	7.04
G2	=	
F	=	
L3+G 1)	=	59.66

Drücke (Energien)
Mech. elektr. Wandler

Pmax	=	4400	bar
PK	=	5060	bar
PE	=	5500	bar
M	=	25.00	
EE	=	2000	Joule

Verschiedene Daten

Fe 1)3)	=	0.10
delta L	=	0.10

PATRONENLAGER MINI

Längen

L1	=	34.90
L2	=	38.67
L3 1)	=	44.40

Stoßboden

R	=	
R1	=	9.63
R2	=	
R3	=	
r	=	

Pulverkammer

E	=	3.13
P1 1)	=	9.61
P2 *	=	9.03

Schulterkonus

α 1)*	=	21°11'03"
S *	=	59.04
r1 max	=	0.60
r2	=	2.50

Hülsenhals

H1 *	=	7.62
H2 1)	=	7.62

Geschossübergang

G1 1)*	=	7.04
G 1)	=	15.16
α1	=	180°
h	=	
s *	=	10.00
i 1)*	=	0°59'57"
w	=	

Lauf

F 1)*	=	6.86
Z 1)	=	7.03

Züge

b	=	0.85	
N	=	6	
u	=	254.00	
Q	=	37.40	mm²

Maße in << mm >>
Maße und Toleranzen für Messläufe
siehe Anhang CR 1.

Bemerkungen:
1) Kontrolle aus Sicherheitsgründen
3) Verschlussabstand an Schulter
* Grundmaße

C.I.P.

7 x 57

Ursprungsland: DE

TAB.	I
Datum	84-06-14
Revision	02-05-15

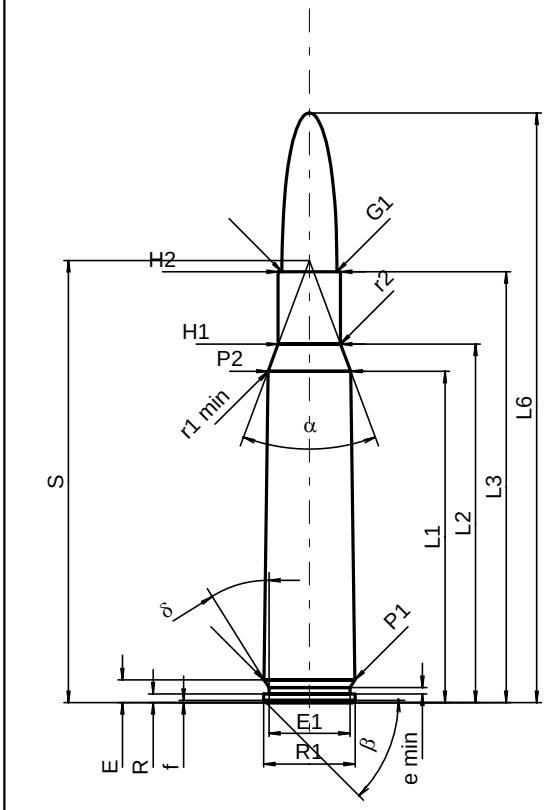

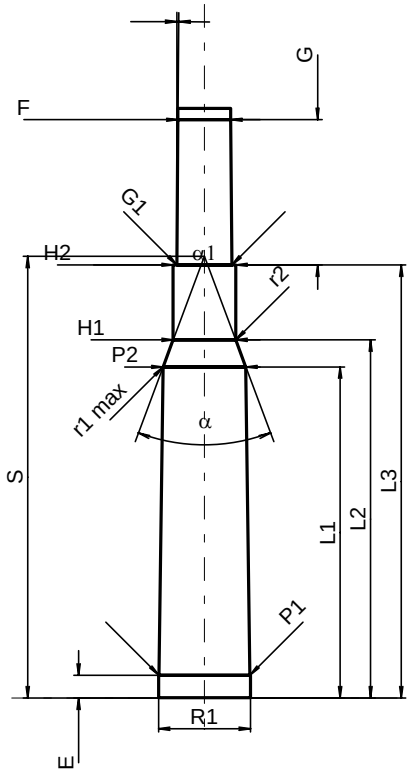

Maßstab 1:1

PATRONE MAXI

Längen

L1 1)*	=	43.84	-0.20
L2 1)*	=	47.41	-0.20
L3 1)	=	57.00	
L4	=		
L5	=		
L6	=	78.00	

Hülsenboden

R	=	1.15
R1	=	12.10
R3	=	
E	=	3.04
E1	=	10.70
e min	=	0.84
δ	=	32°
f	=	0.30
β	=	45°

Pulverkammer

P1	=	12.01	
P2 1)*	=	10.92	-0.20

Schulterkonus

α	=	40°54'05"
S	=	58.48
r1 min	=	0.50
r2	=	0.50

Hülsenhals

H1 *	=	8.25
H2 1)	=	8.25

Geschoss

G1 1)	=	7.25
G2	=	
F	=	
L3+G 1)	=	76.20

Drücke (Energien)

Mech. elektr. Wandler

Pmax	=	3900	bar
PK	=	4485	bar
PE	=	4875	bar
M	=	25.00	
EE	=	3450	Joule

Verschiedene Daten

Fe 1)	=	0.10
delta L	=	

PATRONENLAGER MINI

Längen

L1 *	=	43.80
L2 *	=	47.37
L3 1)	=	57.30

Stoßboden

R	=	1.15
R1	=	12.15
R2	=	
R3	=	
r	=	

Pulverkammer

E	=	3.04
P1 1)	=	12.04
P2 *	=	10.95

Schulterkonus

α 1)	=	41°00'23"
S	=	58.44
r1 max	=	0.50
r2	=	0.50

Hülsenhals

H1 *	=	8.28
H2 1)	=	8.27

Geschossübergang

G1 1)*	=	7.30
G 1)*	=	19.20
α1	=	180°
h	=	
s	=	
i 1)	=	0°28'39"
w	=	

Lauf

F 1)*	=	6.98
Z 1)	=	7.24

Züge

b	=	3.90	
N	=	4	
u	=	220.00	
Q	=	40.41	mm²

Maße in << mm >>
Maße und Toleranzen für Messläufe
siehe Anhang CR 1.

Bemerkungen: 1) Kontrolle aus Sicherheitsgründen
* Grundmaße

C.I.P.

7 x 64

Ursprungsland: DE

TAB.	I
Datum	84-06-14
Revision	02-05-15

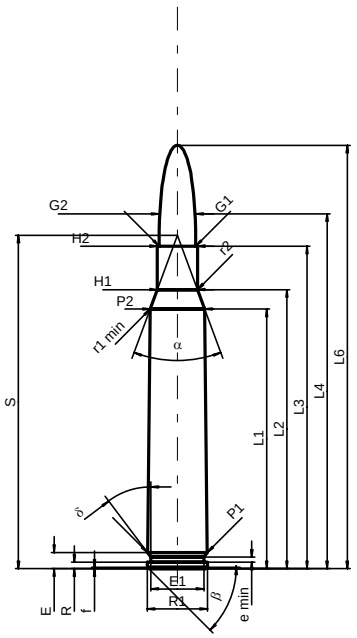

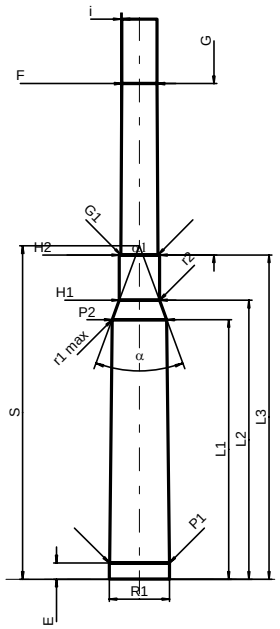

Maßstab 1:1.5

PATRONE MAXI

Längen

L1 1)*	=	51.50	-0.20
L2 1)*	=	55.37	-0.20
L3 1)	=	64.00	
L4	=	70.40	
L5	=		
L6	=	84.00	

Hülsenboden

R	=	1.30
R1	=	11.95
R3	=	
E	=	3.20
E1	=	10.50
e min	=	1.00
δ	=	36°52'12"
f	=	0.30
β	=	45°

Pulverkammer

P1	=	11.85	
P2 1)*	=	10.80	-0.20

Schulterkonus

α	=	40°25'44"
S	=	66.17
r1 min	=	0.50
r2	=	0.50

Hülsenhals

H1 *	=	7.95
H2 1)	=	7.95

Geschoss

G1 1)	=	7.25
G2	=	7.25
F	=	
L3+G 1)	=	98.00

Drücke (Energien)
Mech. elektr. Wandler

Pmax	=	4150	bar
PK	=	4773	bar
PE	=	5190	bar
M	=	25.00	
EE	=	4270	Joule

Verschiedene Daten

Fe 1)	=	0.10
delta L	=	

PATRONENLAGER MINI

Längen

L1 *	=	51.46
L2 *	=	55.32
L3 1)	=	64.30

Stoßboden

R	=	1.30
R1	=	12.00
R2	=	
R3	=	
r	=	

Pulverkammer

E	=	3.20
P1 1)	=	11.88
P2 *	=	10.83

Schulterkonus

α 1)	=	40°31'32"
S	=	66.13
r1 max	=	0.50
r2	=	0.50

Hülsenhals

H1 *	=	7.98
H2 1)	=	7.97

Geschossübergang

G1 1)*	=	7.32
G 1)*	=	34.00
α1	=	180°
h	=	
s	=	
i 1)	=	0°17'11"
w	=	

Lauf

F 1)*	=	6.98
Z 1)	=	7.24

Züge

b	=	3.70	
N	=	4	
u	=	220.00	
Q	=	40.29	mm²

Maße in << mm >>
Maße und Toleranzen für Messläufe
siehe Anhang CR 1.

Bemerkungen: 1) Kontrolle aus Sicherheitsgründen
* Grundmaße

C.I.P.

7-47 GS

Ursprungsland: IT

TAB.	I
Datum	13-05-22
Revision	

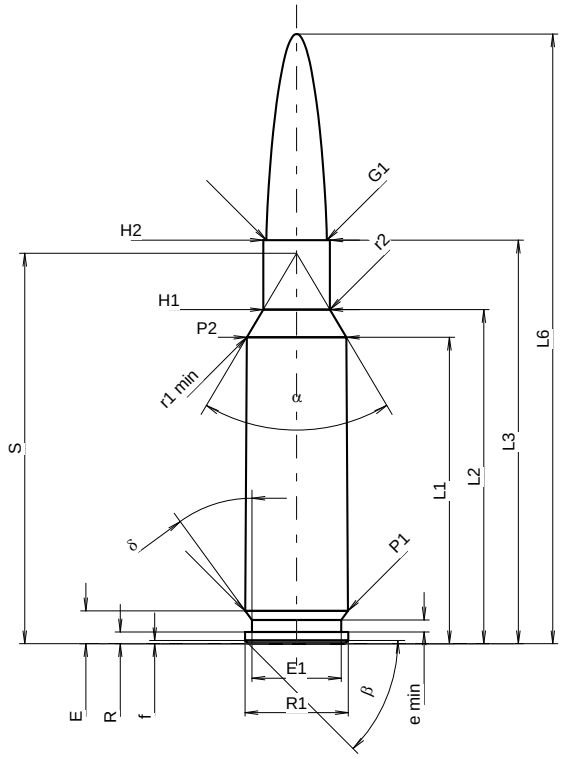

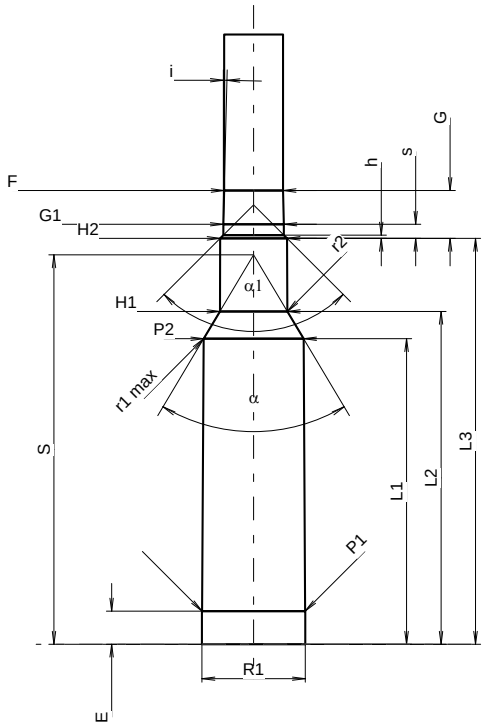

Maßstab 1.14:1

PATRONE MAXI

Längen

L1 1)	=	35.68	-0.20
L2 1)	=	38.90	-0.20
L3 1)	=	47.00	
L4	=		
L5	=		
L6	=	71.00	

Hülsenboden

R	=	1.37
R1	=	12.01
R3	=	
E	=	3.84
E1	=	10.39
e min	=	1.40
δ	=	36°
f	=	0.38
β	=	45°

Pulverkammer

P1	=	11.95	
P2 1)*	=	11.59	-0.20

Schulterkonus

α *	=	61°21'
S *	=	45.45
r1 min	=	1.00
r2	=	1.50

Hülsenhals

H1 *	=	7.77
H2 1)	=	7.77

Geschoss

G1 *	=	7.06
G2	=	
F	=	6.86
L3+G 1)	=	52.57

Drücke (Energien)
Mech. elektr. Wandler

Pmax	=	4350	bar
PK	=	5003	bar
PE	=	5438	bar
M	=	25.00	
EE	=	3600	Joule

Verschiedene Daten

Fe 1)3)	=	0.10
delta L	=	0.09

PATRONENLAGER MINI

Längen

L1	=	35.57
L2	=	38.75
L3 1)	=	47.26

Stoßboden

R	=	
R1	=	12.04
R2	=	
R3	=	
r	=	

Pulverkammer

E	=	3.85
P1 1)	=	11.99
P2 *	=	11.63

Schulterkonus

α 1)*	=	61°34'57"
S *	=	45.33
r1 max	=	0.75
r2	=	1.75

Hülsenhals

H1 *	=	7.84
H2 1)	=	7.80

Geschossübergang

G1 1)*	=	7.06
G	=	5.57
α1	=	90°
h	=	0.37
s *	=	1.64
i 1)*	=	1°27'27"
w	=	

Lauf

F 1)*	=	6.86
Z 1)	=	7.04

Züge

b	=	4.06	
N	=	4	
u	=	280.00	
Q	=	38.52	mm²

Maße in << mm >>
Maße und Toleranzen für Messläufe
siehe Anhang CR 1.

Bemerkungen:
1) Kontrolle aus Sicherheitsgründen
3) Verschlussabstand an Schulter
* Grundmaße

C.I.P.

7 mm - 08 Rem.

Ursprungsland: US

TAB.	I
Datum	84-06-14
Revision	02-05-15

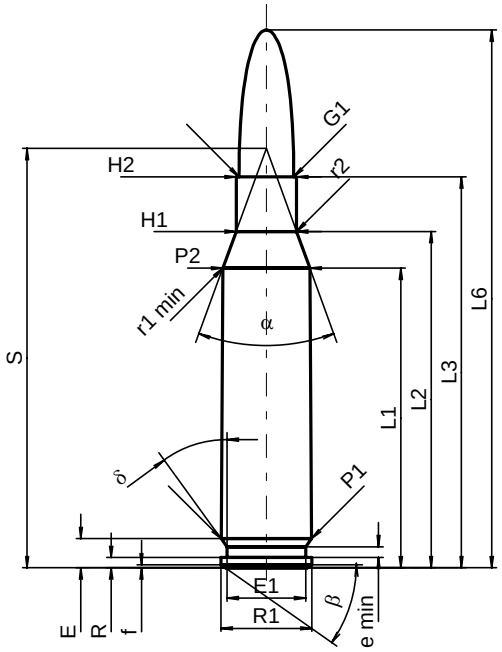

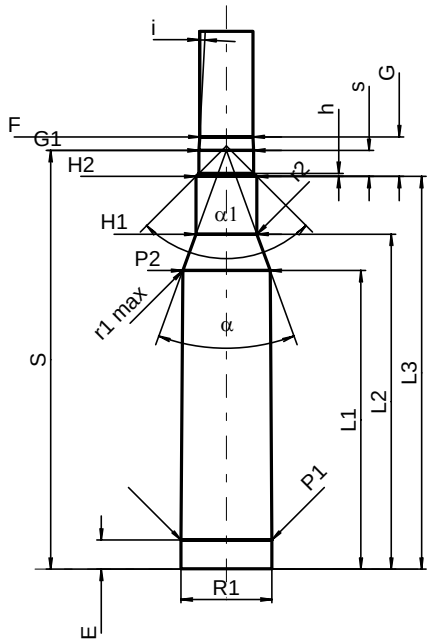

Maßstab 1:1

PATRONE MAXI

Längen

L1 1)	=	39.62	-0.20
L2 1)	=	44.47	-0.20
L3 1)	=	51.69	
L4	=		
L5	=		
L6	=	71.12	

Hülsenboden

R	=	1.37	
R1	=	12.01	
R3	=		
E	=	3.85	
E1	=	10.39	
e min	=	1.40	
δ	=	36°	
f	=	0.38	
β	=	35°	

Pulverkammer

P1	=	11.96	
P2 1)*	=	11.53	-0.20

Schulterkonus

α *	=	40°
S *	=	55.46
r1 min	=	0.76
r2	=	3.18

Hülsenhals

H1 *	=	8.00
H2 1)	=	8.00

Geschoss

G1 1)	=	7.23
G2	=	
F	=	
L3+G 1)	=	56.93

Drücke (Energien)

Mech. elektr. Wandler

Pmax	=	4150	bar
PK	=	4773	bar
PE	=	5190	bar
M	=	25.00	
EE	=	3720	Joule

Verschiedene Daten

Fe 1)	=	0.10
delta L	=	0.10

PATRONENLAGER MINI

Längen

L1	=	39.48
L2	=	44.30
L3 1)	=	51.94

Stoßboden

R	=	
R1	=	12.03
R2	=	
R3	=	
r	=	

Pulverkammer

E	=	3.85
P1 1)	=	11.99
P2 *	=	11.56

Schulterkonus

α 1)*	=	40°
S *	=	55.36
r1 max	=	0.76
r2	=	3.81

Hülsenhals

H1 *	=	8.05
H2 1)	=	8.03

Geschossübergang

G1 1)*	=	7.23
G 1)	=	5.24
α1 *	=	90°
h	=	0.40
s	=	3.43
i 1)*	=	3°
w	=	

Lauf

F 1)*	=	7.04
Z 1)	=	7.21

Züge

b	=	2.79	
N	=	6	
u	=	241.00	
Q	=	40.39	mm²

Maße in << mm >>
Maße und Toleranzen für Messläufe
siehe Anhang CR 1.

Bemerkungen: 1) Kontrolle aus Sicherheitsgründen
* Grundmaße

C.I.P.

7 mm Blaser Mag.

Ursprungsland: SE

TAB.	I
Datum	09-05-05
Revision	

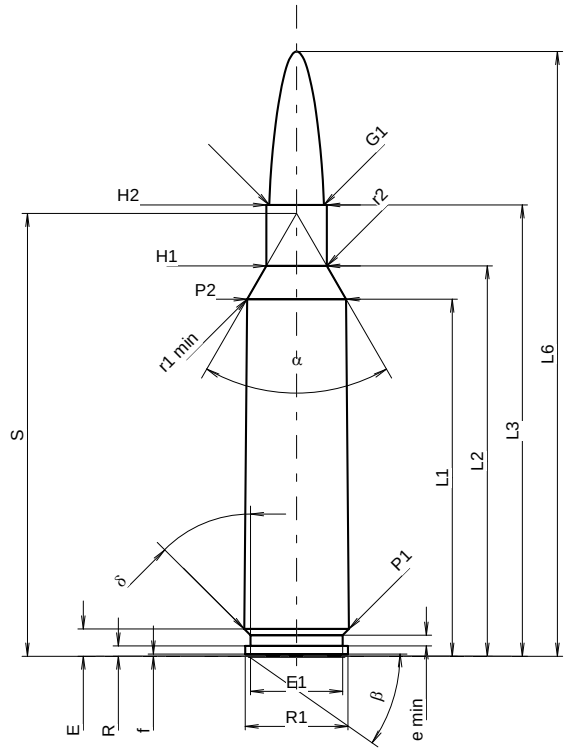

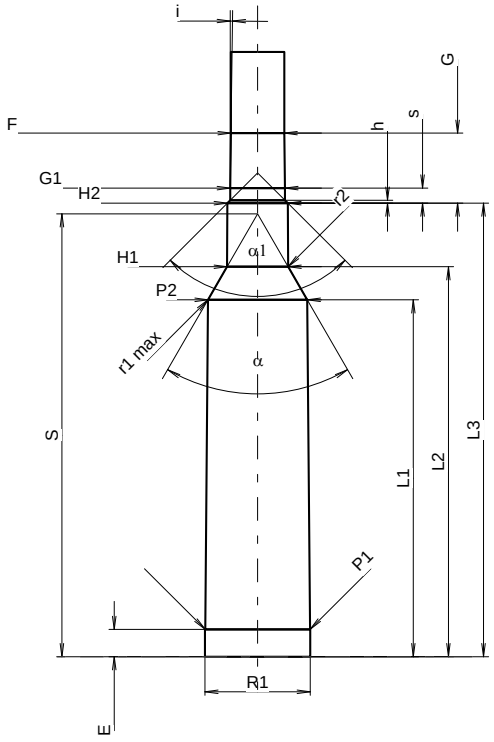

Maßstab 1:1

PATRONE MAXI

Längen

L1 1)	=	47.24	-0.20
L2 1)	=	51.65	-0.20
L3 1)	=	59.70	
L4	=		
L5	=		
L6	=	80.00	

Hülsenboden

R	=	1.37
R1	=	13.59
R3	=	
E	=	3.61
E1	=	12.19
e min	=	1.42
δ	=	45°
f	=	0.30
β	=	35°

Pulverkammer

P1	=	13.84	
P2 1)*	=	13.09	-0.20

Schulterkonus

α *	=	60°
S *	=	58.58
r1 min	=	1.50
r2	=	2.00

Hülsenhals

H1 *	=	8.00
H2 1)	=	8.00

Geschoss

G1 1)	=	7.22
G2	=	
F	=	
L3+G 1)	=	68.96

Drücke (Energien)
Mech. elektr. Wandler

Pmax	=	4200	bar
PK	=	4830	bar
PE	=	5250	bar
M	=	25.00	
EE	=	4585	Joule

Verschiedene Daten

Fe 1)3)	=	0.10
delta L	=	

PATRONENLAGER MINI

Längen

L1	=	47.22
L2	=	51.59
L3 1)	=	60.00

Stoßboden

R	=	1.37
R1	=	13.92
R2	=	
R3	=	
r	=	

Pulverkammer

E	=	3.61
P1 1)	=	13.87
P2 *	=	13.12

Schulterkonus

α 1)*	=	60°
S *	=	58.58
r1 max	=	1.50
r2	=	2.00

Hülsenhals

H1 *	=	8.07
H2 1)	=	8.02

Geschossübergang

G1 1)*	=	7.23
G 1)	=	9.26
α1	=	90°
h	=	0.40
s *	=	2.00
i 1)*	=	0°45'
w	=	

Lauf

F 1)*	=	7.04
Z 1)	=	7.21

Züge

b	=	4.06	
N	=	4	
u	=	254.00	
Q	=	40.39	mm²

Maße in << mm >>
Maße und Toleranzen für Messläufe
siehe Anhang CR 1.

Bemerkungen:
1) Kontrolle aus Sicherheitsgründen
3) Verschlussabstand an Schulter
* Grundmaße

C.I.P.

7 mm BR Rem.

Ursprungsland: US

TAB.	I
Datum	94-03-01
Revision	02-05-15

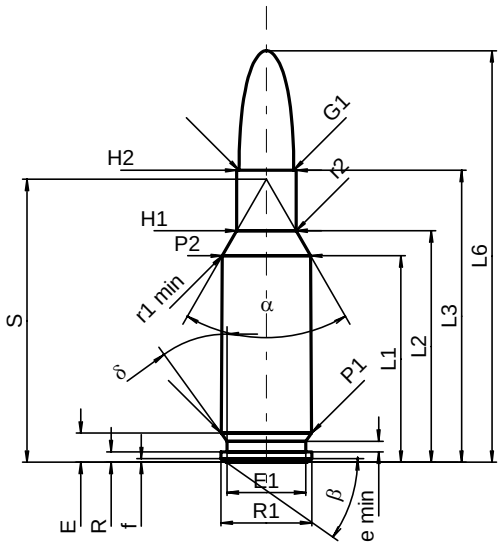

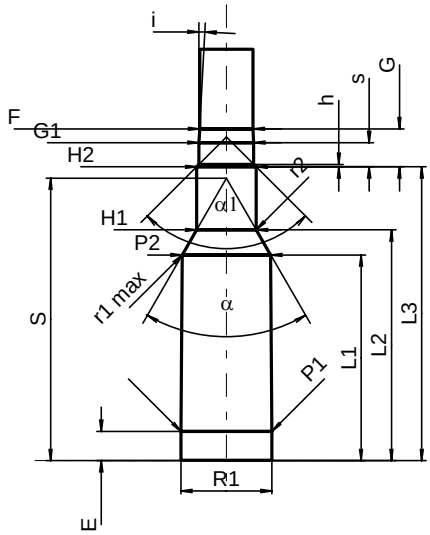

Maßstab 1:1

PATRONE MAXI

Längen

L1 1)	=	27.30	-0.20
L2 1)	=	30.61	-0.20
L3 1)	=	38.61	
L4	=		
L5	=		
L6	=	54.42	

Hülsenboden

R	=	1.37
R1	=	12.01
R3	=	
E	=	3.85
E1	=	10.39
e min	=	1.40
δ	=	36°
f	=	0.46
β	=	35°

Pulverkammer

P1	=	11.96	
P2 1)*	=	11.68	-0.20

Schulterkonus

α *	=	60°
S *	=	37.42
r1 min	=	0.64
r2	=	1.27

Hülsenhals

H1 *	=	7.86
H2 1)	=	7.84

Geschoss

G1 1)	=	7.23
G2	=	
F	=	
L3+G 1)	=	43.62

Drücke (Energien)

Mech. elektr. Wandler

Pmax	=	4050	bar
PK	=	4658	bar
PE	=	5060	bar
M	=	17.50	
EE	=	3150	Joule

Verschiedene Daten

Fe 1)	=	0.10
delta L	=	0.08

PATRONENLAGER MINI

Längen

L1	=	27.20
L2	=	30.52
L3 1)	=	38.86

Stoßboden

R	=	
R1	=	12.04
R2	=	
R3	=	
r	=	

Pulverkammer

E	=	3.85
P1 1)	=	11.99
P2 *	=	11.71

Schulterkonus

α 1)*	=	60°
S *	=	37.34
r1 max	=	0.64
r2	=	1.91

Hülsenhals

H1 *	=	7.87
H2 1)	=	7.85

Geschossübergang

G1 1)*	=	7.23
G 1)	=	5.01
α1 *	=	90°
h	=	0.31
s	=	3.20
i 1)*	=	3°
w	=	

Lauf

F 1)*	=	7.04
Z 1)	=	7.21

Züge

b	=	2.79	
N	=	6	
u	=	241.30	
Q	=	40.39	mm²

Maße in << mm >>
Maße und Toleranzen für Messläufe
siehe Anhang CR 1.

Bemerkungen: 1) Kontrolle aus Sicherheitsgründen
* Grundmaße

C.I.P.

7 mm Exp. Rem.

Ursprungsland: US

TAB.	I
Datum	84-06-14
Revision	02-05-15

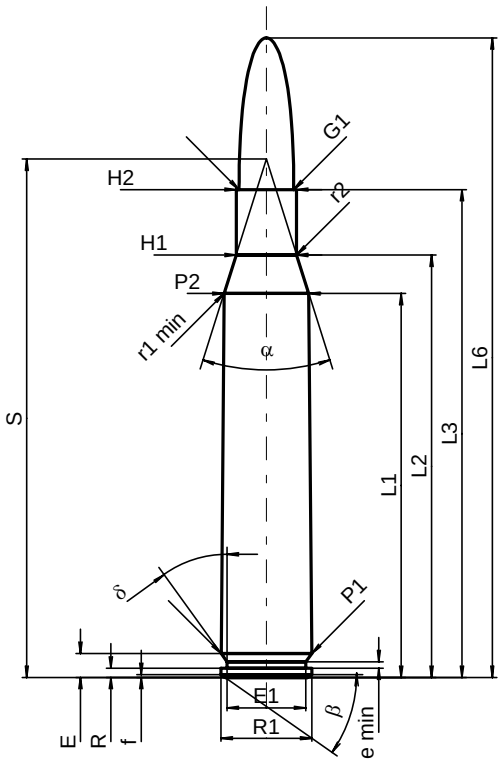

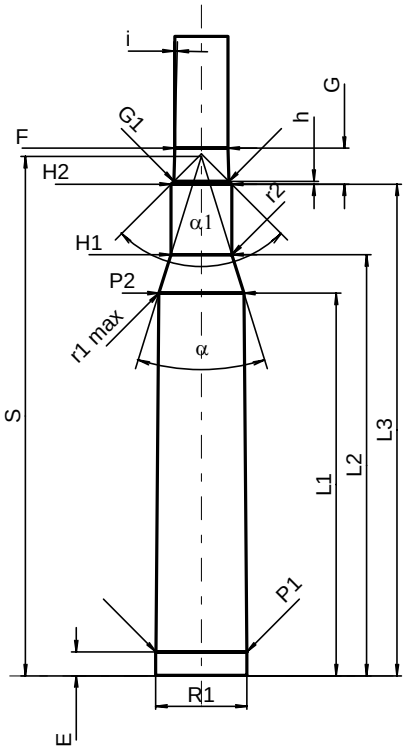

Maßstab 1:1

PATRONE MAXI

Längen

L1 1)	=	50.78	-0.20
L2 1)	=	55.87	-0.20
L3 1)	=	64.52	
L4	=		
L5	=		
L6	=	84.58	

Hülsenboden

R	=	1.24
R1	=	12.01
R3	=	
E	=	3.17
E1	=	10.39
e min	=	0.84
δ	=	36°
f	=	0.38
β	=	35°

Pulverkammer

P1	=	11.97	
P2 1)*	=	11.21	-0.20

Schulterkonus

α *	=	35°
S *	=	68.56
r1 min	=	0.64
r2	=	2.54

Hülsenhals

H1 *	=	8.00
H2 1)	=	8.00

Geschoss

G1 1)	=	7.23
G2	=	
F	=	
L3+G 1)	=	69.27

Drücke (Energien)
Mech. elektr. Wandler

Pmax	=	4050	bar
PK	=	4658	bar
PE	=	5060	bar
M	=	25.00	
EE	=	3930	Joule

Verschiedene Daten

Fe 1)	=	0.10
delta L	=	0.14

PATRONENLAGER MINI

Längen

L1	=	50.61
L2	=	55.70
L3 1)	=	65.02

Stoßboden

R	=	
R1	=	12.06
R2	=	
R3	=	
r	=	

Pulverkammer

E	=	3.17
P1 1)	=	12.00
P2 *	=	11.23

Schulterkonus

α 1)*	=	34°30'
S *	=	68.69
r1 max	=	0.64
r2	=	3.18

Hülsenhals

H1 *	=	8.07
H2 1)	=	8.02

Geschossübergang

G1 1)*	=	7.25
G 1)	=	4.75
α1 *	=	90°
h	=	0.39
s	=	
i 1)*	=	1°22'34"
w	=	

Lauf

F 1)*	=	7.04
Z 1)	=	7.21

Züge

b	=	2.79	
N	=	6	
u	=	241.00	
Q	=	40.39	mm²

Maße in << mm >>
Maße und Toleranzen für Messläufe
siehe Anhang CR 1.

Bemerkungen: 1) Kontrolle aus Sicherheitsgründen
* Grundmaße

C.I.P.

7 mm KM

Ursprungsland: DE

TAB.	I
Datum	99-09-01
Revision	11-05-25

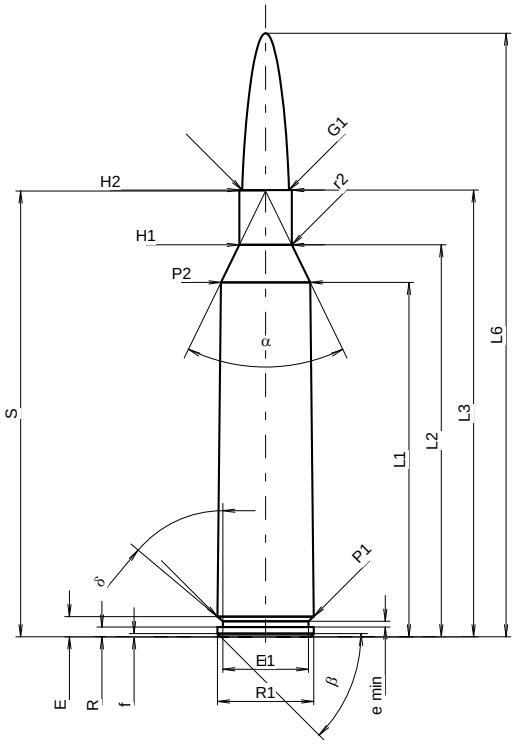

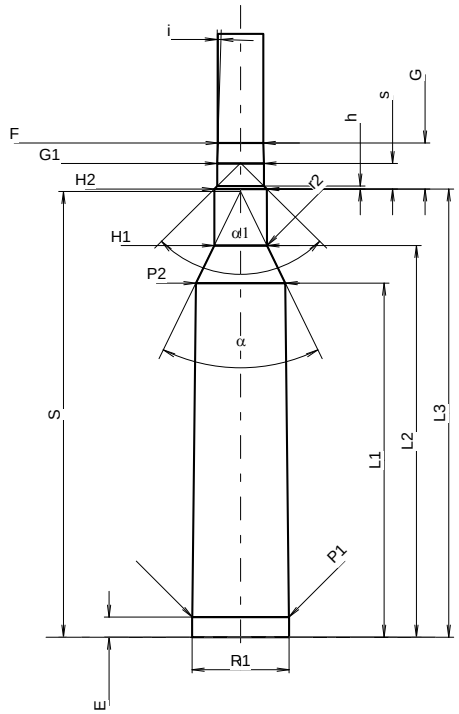

Maßstab 1:1.17

PATRONE MAXI

Längen

L1 1)*	=	54.90	-0.20
L2 1)*	=	60.72	-0.20
L3 1)	=	69.20	
L4	=		
L5	=		
L6	=	93.50	

Hülsenboden

R	=	1.52
R1	=	14.93
R3	=	
E	=	3.12
E1	=	13.24
e min	=	0.90
δ	=	50°
f	=	0.50
β	=	45°

Pulverkammer

P1	=	14.91	
P2 1)*	=	13.82	-0.20

Schulterkonus

α	=	52°01'19"
S	=	69.05
r1 min	=	
r2	=	2.00

Hülsenhals

H1 *	=	8.14
H2 1)	=	8.12

Geschoss

G1 1)	=	7.23
G2	=	
F	=	
L3+G 1)	=	76.32

Drücke (Energien)
Mech. elektr. Wandler

Pmax	=	4400	bar
PK	=	5060	bar
PE	=	5500	bar
M	=	25.00	
EE	=	5670	Joule

Verschiedene Daten

Fe 1)3)	=	0.10
delta L	=	

PATRONENLAGER MINI

Längen

L1 *	=	54.87
L2 *	=	60.70
L3 1)	=	69.45

Stoßboden

R	=	
R1	=	15.03
R2	=	
R3	=	
r	=	

Pulverkammer

E	=	3.12
P1 1)	=	14.96
P2 *	=	13.85

Schulterkonus

α 1)	=	52°01'27"
S	=	69.06
r1 max	=	
r2	=	2.50

Hülsenhals

H1 *	=	8.16
H2 1)	=	8.14

Geschossübergang

G1 1)*	=	7.23
G 1)*	=	7.12
α1	=	90°37'59"
h	=	0.45
s *	=	3.95
i 1)	=	1°43'
w	=	

Lauf

F 1)*	=	7.04
Z 1)	=	7.21

Züge

b	=	2.79	
N	=	6	
u	=	216.00	
Q	=	40.39	mm²

Maße in << mm >>
Maße und Toleranzen für Messläufe
siehe Anhang CR 1.

Bemerkungen:
1) Kontrolle aus Sicherheitsgründen
3) Verschlussabstand an Schulter
* Grundmaße

C.I.P.

7 mm Rem. SA Ultra Mag.

Ursprungsland: US

TAB.	I
Datum	02-03-01
Revision	04-09-27

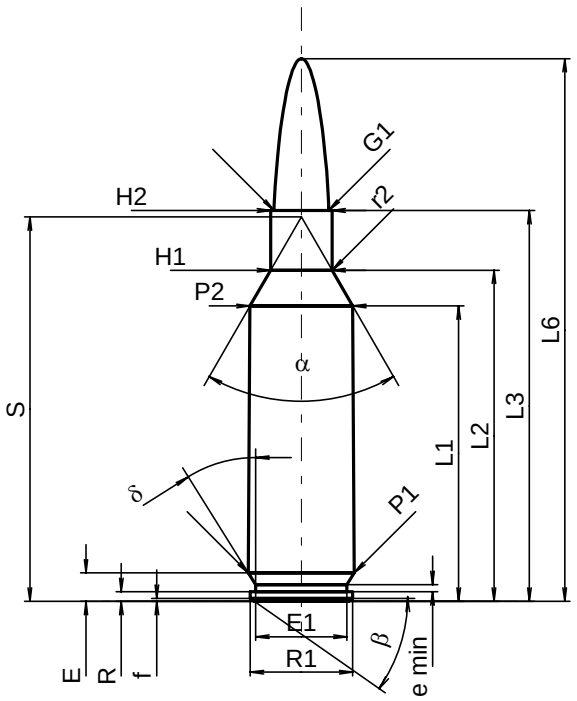

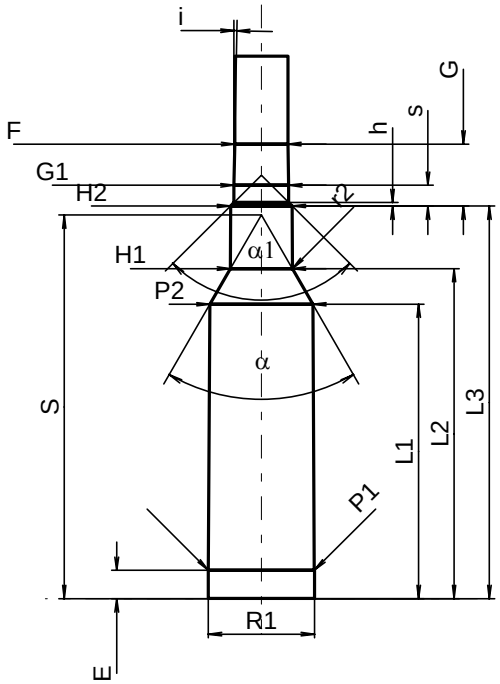

Maßstab 1:1

PATRONE MAXI

Längen

L1 1)	=	39.07	-0.20
L2 1)	=	43.79	-0.20
L3 1)	=	51.69	
L4	=		
L5	=		
L6	=	71.76	

Hülsenboden

R	=	1.27
R1	=	13.56
R3	=	
E	=	3.75
E1	=	12.07
e min	=	0.94
δ	=	32°
f	=	0.41
β	=	35°

Pulverkammer

P1	=	14.00	
P2 1)*	=	13.58	-0.20

Schulterkonus

α *	=	60°
S *	=	50.83
r1 min	=	
r2	=	3.18

Hülsenhals

H1 *	=	8.13
H2 1)	=	8.13

Geschoss

G1 1)	=	7.23
G2	=	7.04
F	=	
L3+G 1)	=	59.88

Drücke (Energien)

Mech. elektr. Wandler

Pmax	=	4400	bar
PK	=	5060	bar
PE	=	5500	bar
M	=	25.00	
EE	=	4500	Joule

Verschiedene Daten

Fe	=	0.10
delta L	=	0.10

PATRONENLAGER MINI

Längen

L1	=	38.95
L2	=	43.65
L3 1)	=	51.94

Stoßboden

R	=	
R1	=	14.05
R2	=	
R3	=	
r	=	

Pulverkammer

E	=	3.75
P1 1)	=	14.01
P2 *	=	13.61

Schulterkonus

α 1)*	=	60°
S *	=	50.74
r1 max	=	
r2	=	3.18

Hülsenhals

H1 *	=	8.18
H2 1)	=	8.15

Geschossübergang

G1 1)*	=	7.23
G 1)	=	8.19
α1 *	=	90°
h	=	0.46
s	=	2.75
i 1)*	=	1°
w	=	

Lauf

F 1)*	=	7.04
Z 1)	=	7.21

Züge

b	=	2.79	
N	=	6	
u	=	254.00	
Q	=	40.39	mm²

Maße in << mm >>
Maße und Toleranzen für Messläufe
siehe Anhang CR 1.

Bemerkungen: 1) Kontrolle aus Sicherheitsgründen
* Grundmaße

C.I.P.

7 mm Rem. Ultra Mag.

Ursprungsland: US

TAB.	I
Datum	02-01-22
Revision	02-05-15

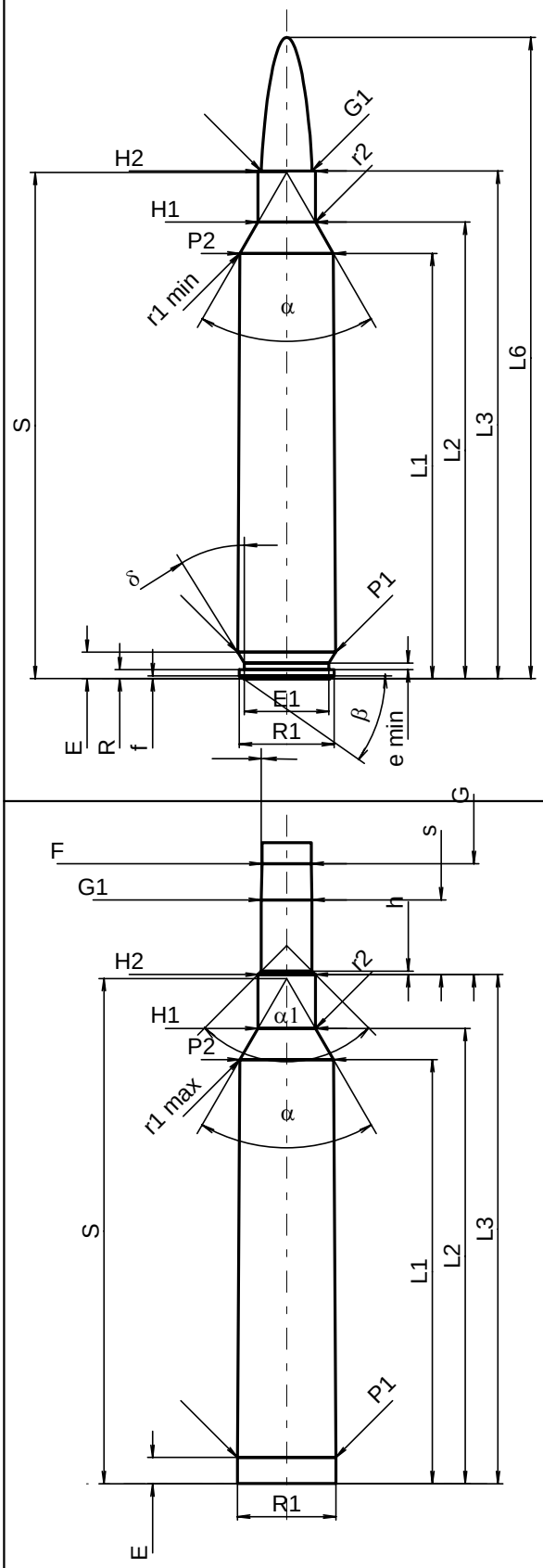

Maßstab 1:1

PATRONE MAXI

Längen

L1 1)	=	60.64	-0.20
L2 1)	=	65.10	-0.20
L3 1)	=	72.39	
L4	=		
L5	=		
L6	=	91.44	

Hülsenboden

R	=	1.27
R1	=	13.56
R3	=	
E	=	3.75
E1	=	12.07
e min	=	0.94
δ	=	32°
f	=	0.41
β	=	35°

Pulverkammer

P1	=	13.99	
P2 1)*	=	13.33	-0.20

Schulterkonus

α *	=	60°
S *	=	72.18
r1 min	=	0.76
r2	=	3.18

Hülsenhals

H1 *	=	8.18
H2 1)	=	8.18

Geschoss

G1 1)	=	7.23
G2	=	
F	=	
L3+G 1)	=	88.20

Drücke (Energien)

Mech. elektr. Wandler

Pmax	=	4400	bar
PK	=	5060	bar
PE	=	5500	bar
M	=	25.00	
EE	=	5250	Joule

Verschiedene Daten

Fe 1)	=	0.10
delta L	=	0.10

PATRONENLAGER MINI

Längen

L1	=	60.51
L2	=	64.96
L3 1)	=	72.64

Stoßboden

R	=	
R1	=	14.05
R2	=	
R3	=	
r	=	

Pulverkammer

E	=	3.75
P1 1)	=	14.02
P2 *	=	13.36

Schulterkonus

α 1)*	=	60°
S *	=	72.08
r1 max	=	0.76
r2	=	3.18

Hülsenhals

H1 *	=	8.23
H2 1)	=	8.20

Geschossübergang

G1 1)*	=	7.23
G 1)	=	15.81
α1	=	90°
h	=	0.49
s *	=	10.65
i 1)*	=	1°
w	=	

Lauf

F 1)*	=	7.04
Z 1)	=	7.21

Züge

b	=	2.79	
N	=	6	
u	=	241.30	
Q	=	40.34	mm²

Maße in << mm >>
Maße und Toleranzen für Messläufe
siehe Anhang CR 1.

Bemerkungen: 1) Kontrolle aus Sicherheitsgründen
* Grundmaße

C.I.P.

7 mm SE v. H.

Ursprungsland: DE

TAB.	I
Datum	84-06-14
Revision	02-05-15

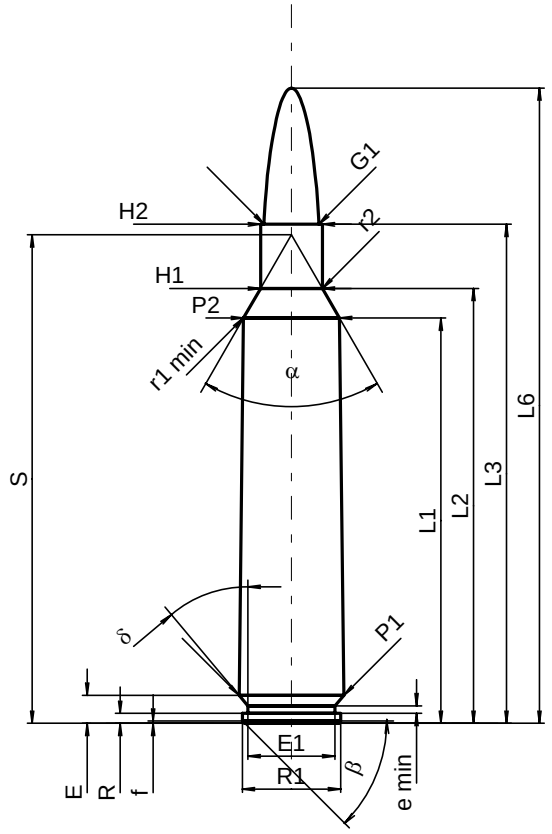

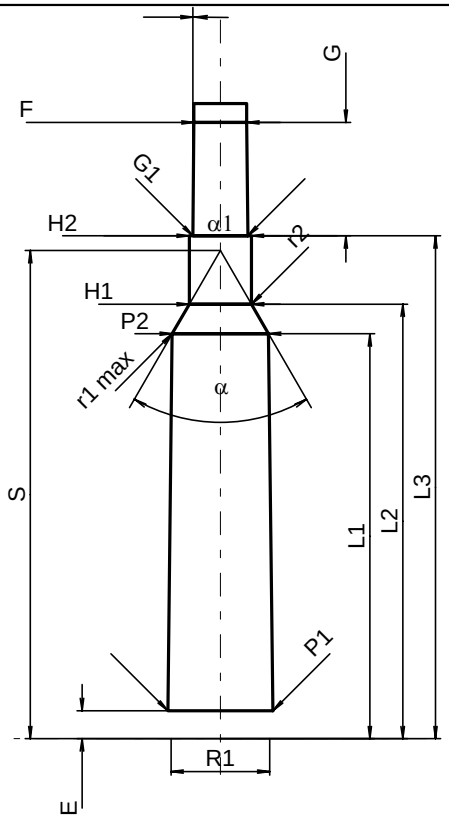

Maßstab 1:1

PATRONE MAXI

Längen

L1 1)*	=	53.60	-0.20
L2 1)*	=	57.52	-0.20
L3 1)	=	66.00	
L4	=		
L5	=		
L6	=	84.00	

Hülsenboden

R	=	1.30
R1	=	13.00
R3	=	
E	=	3.70
E1	=	11.50
e min	=	1.00
δ	=	40°
f	=	0.30
β	=	45°

Pulverkammer

P1	=	13.85	
P2 1)*	=	12.70	-0.20

Schulterkonus

α	=	60°02'21"
S	=	64.59
r1 min	=	0.50
r2	=	0.50

Hülsenhals

H1 *	=	8.17
H2 1)	=	8.17

Geschoss

G1 1)	=	7.24
G2	=	
F	=	
L3+G 1)	=	81.00

Drücke (Energien)
Mech. elektr. Wandler

Pmax	=	4400	bar
PK	=	5060	bar
PE	=	5500	bar
M	=	25.00	
EE	=	4525	Joule

Verschiedene Daten

Fe 1)	=	0.10
delta L	=	

PATRONENLAGER MINI

Längen

L1 *	=	53.56
L2 *	=	57.47
L3 1)	=	66.50

Stoßboden

R	=	1.30
R1	=	13.05
R2	=	
R3	=	
r	=	

Pulverkammer

E	=	3.70
P1 1)	=	13.88
P2 *	=	12.73

Schulterkonus

α 1)	=	60°03'23"
S	=	64.57
r1 max	=	0.50
r2	=	0.50

Hülsenhals

H1 *	=	8.21
H2 1)	=	8.20

Geschossübergang

G1 1)*	=	7.28
G 1)*	=	15.00
α1	=	180°
h	=	
s	=	
i 1)	=	0°34'22"
w	=	

Lauf

F 1)*	=	6.98
Z 1)	=	7.24

Züge

b	=	4.00	
N	=	4	
u	=	260.00	
Q	=	40.47	mm²

Maße in << mm >>
Maße und Toleranzen für Messläufe
siehe Anhang CR 1.

Bemerkungen: 1) Kontrolle aus Sicherheitsgründen
* Grundmaße

C.I.P.

7 mm Win. Short Mag.

Ursprungsland: US

TAB.	I
Datum	02-01-22
Revision	11-05-25

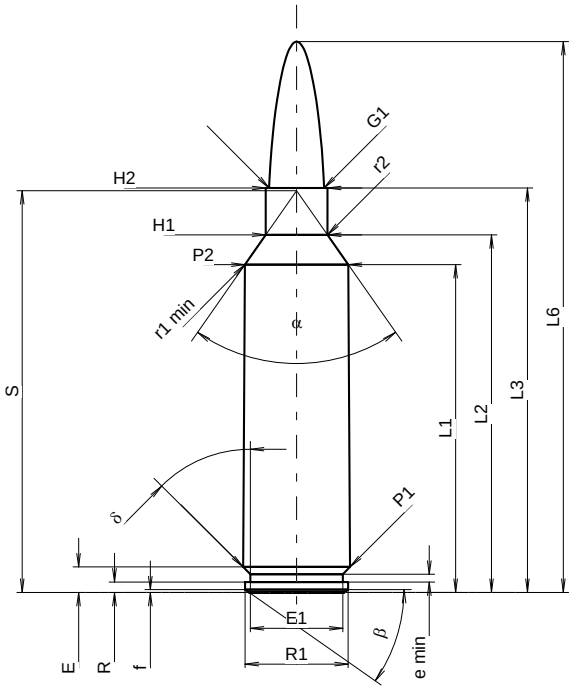

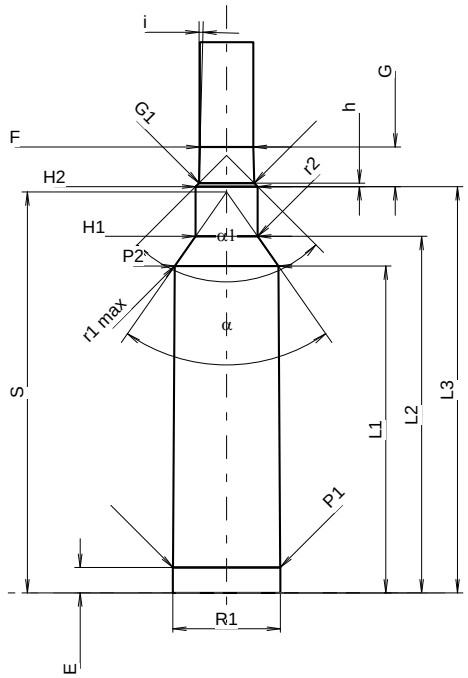

Maßstab 1.0:1

PATRONE MAXI

Längen

L1 1)	=	43.23	-0.20
L2 1)	=	47.17	-0.20
L3 1)	=	53.34	
L4	=		
L5	=		
L6	=	72.64	

Hülsenboden

R	=	1.37	
R1	=	13.59	
R3	=		
E	=	3.35	
E1	=	12.19	
e min	=	1.02	
δ	=	45°	
f	=	0.36	
β	=	35°	

Pulverkammer

P1	=	14.12	
P2 1)*	=	13.66	-0.20

Schulterkonus

α *	=	70°	
S *	=	52.99	
r1 min	=	1.27	
r2	=	2.54	

Hülsenhals

H1 *	=	8.15	
H2 1)	=	8.15	

Geschoss

G1 1)	=	7.23	
G2	=		
F	=		
L3+G 1)	=	58.56	

Drücke (Energien)
Mech. elektr. Wandler

Pmax	=	4400	bar
PK	=	5060	bar
PE	=	5500	bar
M	=	25.00	
EE	=	4830	Joule

Verschiedene Daten

Fe 1)3)	=	0.10	
delta L	=	0.10	

PATRONENLAGER MINI

Längen

L1	=	43.10	
L2	=	47.02	
L3 1)	=	53.59	

Stoßboden

R	=		
R1	=	14.19	
R2	=		
R3	=		
r	=		

Pulverkammer

E	=	3.35	
P1 1)	=	14.15	
P2 *	=	13.69	

Schulterkonus

α 1)*	=	70°	
S *	=	52.88	
r1 max	=	1.27	
r2	=	3.05	

Hülsenhals

H1 *	=	8.20	
H2 1)	=	8.18	

Geschossübergang

G1 1)*	=	7.29	
G 1)	=	5.22	
α1	=	90°	
h	=	0.45	
s	=		
i 1)*	=	1°30'	
w	=		

Lauf

F 1)*	=	7.04	
Z 1)	=	7.21	

Züge

b	=	2.79	
N	=	6	
u	=	241.00	
Q	=	40.39	mm²

Maße in << mm >>
Maße und Toleranzen für Messläufe
siehe Anhang CR 1.

Bemerkungen:
1) Kontrolle aus Sicherheitsgründen
3) Verschlussabstand an Schulter
* Grundmaße

C.I.P.

7,21 Firebird

Ursprungsland: FI

TAB.	I
Datum	02-01-22
Revision	08-09-23

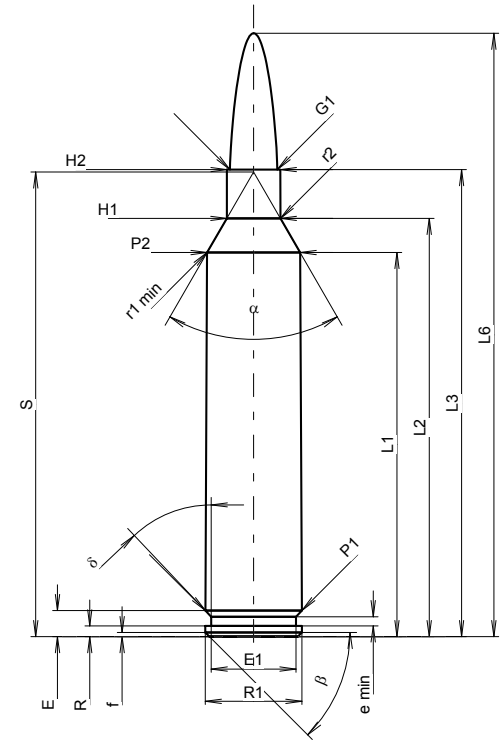

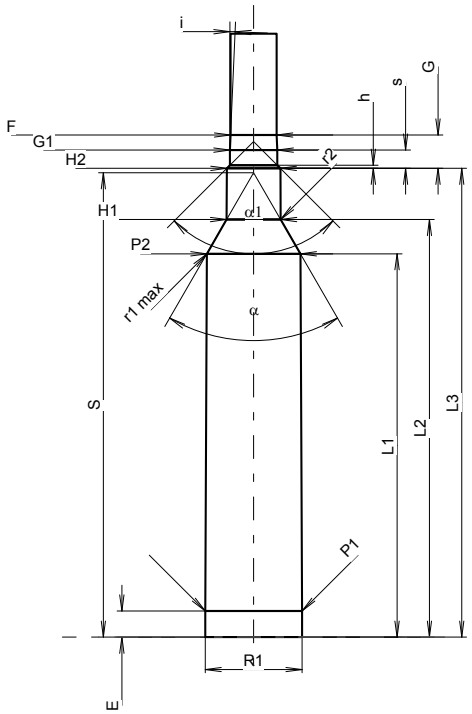

Maßstab 1:1.15

PATRONE MAXI

Längen

L1 1)*	=	58.70	-0.20
L2 1)*	=	63.91	-0.20
L3 1)	=	71.37	
L4	=		
L5	=		
L6	=	92.20	

Hülsenboden

R	=	1.65
R1	=	14.76
R3	=	
E	=	3.99
E1	=	12.95
e min	=	1.40
δ	=	45°
f	=	0.64
β	=	45°

Pulverkammer

P1	=	14.73	
P2 1)*	=	14.22	-0.20

Schulterkonus

α	=	60°01'59"
S	=	71.01
r1 min	=	1.57
r2	=	3.18

Hülsenhals

H1 *	=	8.20
H2 1)	=	8.15

Geschoss

G1 1)	=	7.24
G2	=	
F	=	
L3+G 1)	=	76.46

Drücke (Energien)
Mech. elektr. Wandler

Pmax	=	4400	bar
PK	=	5060	bar
PE	=	5500	bar
M	=	25.00	
EE	=	6375	Joule

Verschiedene Daten

Fe 1)3)	=	0.10
delta L	=	0.05

PATRONENLAGER MINI

Längen

L1 *	=	58.58
L2 *	=	63.81
L3 1)	=	71.63

Stoßboden

R	=	
R1	=	14.81
R2	=	
R3	=	
r	=	

Pulverkammer

E	=	3.99
P1 1)	=	14.78
P2 *	=	14.30

Schulterkonus

α 1)	=	60°00'27"
S	=	70.96
r1 max	=	1.57
r2	=	3.18

Hülsenhals

H1 *	=	8.26
H2 1)	=	8.20

Geschossübergang

G1 1)*	=	7.24
G 1)*	=	5.09
α1	=	90°
h	=	0.48
s *	=	2.80
i 1)	=	2°30'01"
w	=	

Lauf

F 1)*	=	7.04
Z 1)	=	7.21

Züge

b	=	4.06	
N	=	4	
u	=	254.00	
Q	=	40.39	mm²

Maße in << mm >>
Maße und Toleranzen für Messläufe
siehe Anhang CR 1.

Bemerkungen:
1) Kontrolle aus Sicherheitsgründen
3) Verschlussabstand an Schulter
* Grundmaße

C.I.P.	7,5 x 54 MAS Ursprungsland: FR	TAB.	I
		Datum	07-05-14
		Revision	11-05-25

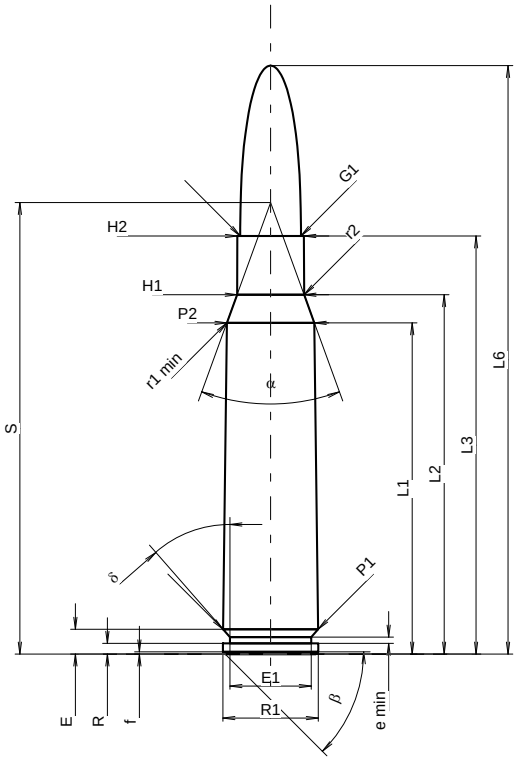

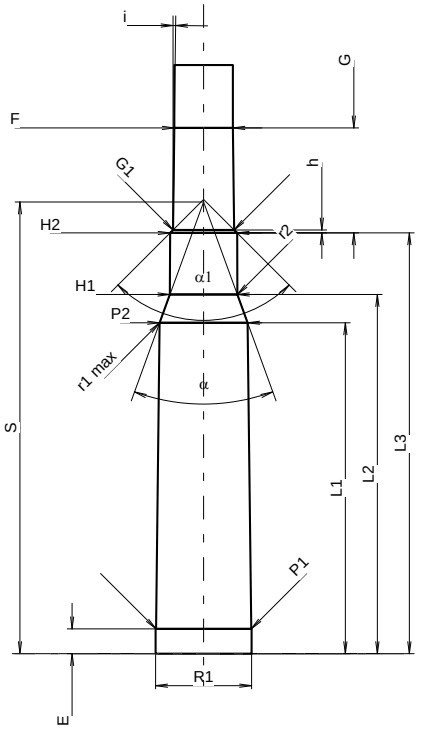

Maßstab 1.02:1

PATRONE MAXI

Längen

L1 1)	=	42.79	-0.20
L2 1)	=	46.42	-0.20
L3 1)	=	54.00	
L4	=		
L5	=		
L6	=	76.00	

Hülsenboden

R	=	1.40	
R1	=	12.34	
R3	=		
E	=	3.20	
E1	=	10.50	
e min	=	0.80	
δ	=	41°11'9"	
f	=	0.30	
β	=	45°	

Pulverkammer

P1	=	12.25	
P2 1)*	=	11.30	-0.20

Schulterkonus

α *	=	40°	
S *	=	58.32	
r1 min	=	2.00	
r2	=	3.20	

Hülsenhals

H1 *	=	8.66	
H2 1)	=	8.62	

Geschoss

G1 1)	=	7.84	
G2	=		
F	=		
L3+G 1)	=	67.58	

Drücke (Energien)
Mech. elektr. Wandler

Pmax	=	3800	bar
PK	=	4370	bar
PE	=	4750	bar
M	=	25.00	
EE	=	3250	Joule

Verschiedene Daten

Fe 1)3)	=	0.15	
delta L	=		

PATRONENLAGER MINI

Längen

L1	=	42.73	
L2	=	46.37	
L3 1)	=	54.32	

Stoßboden

R	=		
R1	=	12.39	
R2	=		
R3	=		
r	=		

Pulverkammer

E	=	3.20	
P1 1)	=	12.30	
P2 *	=	11.35	

Schulterkonus

α 1)*	=	40°	
S *	=	58.32	
r1 max	=	2.00	
r2	=	3.20	

Hülsenhals

H1 *	=	8.70	
H2 1)	=	8.66	

Geschossübergang

G1 1)*	=	7.90	
G 1)	=	13.58	
α1 *	=	90°	
h	=	0.38	
s	=		
i 1)*	=	0°42'58"	
w	=		

Lauf

F 1)*	=	7.57	
Z 1)	=	7.85	

Züge

b	=	3.70	
N	=	4	
u	=	270.00	
Q	=	47.17	mm²

Maße in << mm >>
Maße und Toleranzen für Messläufe
siehe Anhang CR 1.

Bemerkungen:
1) Kontrolle aus Sicherheitsgründen
3) Verschlussabstand an Schulter
* Grundmaße

C.I.P.	7,5 x 55 Suisse	TAB.	I
		Datum	84-06-14
	Ursprungsland: CH	Revision	16-05-18

Alternative Namen: 7,5 x 55 Swiss

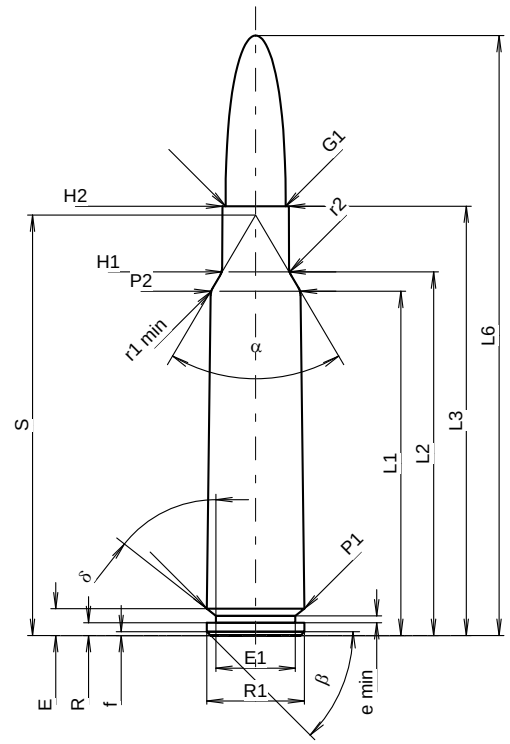

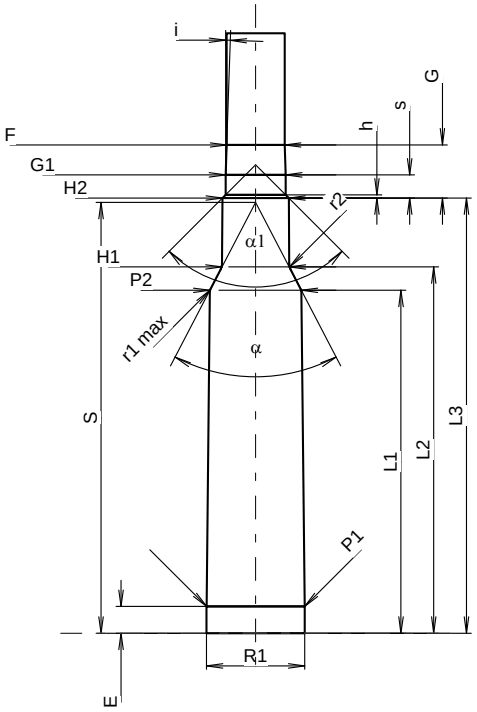

Maßstab 1.02:1

PATRONE MAXI

Längen

L1 1)	=	44.58	-0.20
L2 1)	=	47.08	-0.20
L3 1)	=	55.60	
L4	=		
L5	=		
L6	=	77.70	

Hülsenboden

R	=	1.65
R1	=	12.65
R3	=	
E	=	3.46
E1	=	10.30
e min	=	0.89
δ	=	51°49'16"
f	=	0.50
β	=	45°

Pulverkammer

P1	=	12.64	
P2 1)*	=	11.63	-0.20

Schulterkonus

α *	=	61°
S *	=	54.45
r1 min	=	2.00
r2	=	2.00

Hülsenhals

H1 *	=	8.68
H2 1)	=	8.58

Geschoss

G1 1)	=	7.78
G2	=	
F	=	
L3+G 1)	=	62.47

Drücke (Energien)
Mech. elektr. Wandler

Pmax	=	3800	bar
PK	=	4370	bar
PE	=	4750	bar
M	=	25.00	
EE	=	3965	Joule

Verschiedene Daten

Fe 1)3)	=	0.15
delta L	=	

PATRONENLAGER MINI

Längen

L1	=	44.40
L2	=	47.43
L3 1)	=	56.35

Stoßboden

R	=	1.65
R1	=	12.72
R2	=	
R3	=	
r	=	

Pulverkammer

E	=	3.46
P1 1)	=	12.69
P2 *	=	11.85

Schulterkonus

α 1)*	=	55°
S *	=	55.78
r1 max	=	0.50
r2	=	2.00

Hülsenhals

H1 *	=	8.70
H2 1)	=	8.60

Geschossübergang

G1 1)*	=	7.78
G 1)	=	6.87
α1 *	=	90°
h	=	0.41
s	=	3.00
i 1)*	=	2°
w	=	

Lauf

F 1)*	=	7.51
Z 1)	=	7.77

Züge

b	=	3.75	
N	=	4	
u	=	270.00	
Q	=	46.33	mm²

Maße in << mm >>
Maße und Toleranzen für Messläufe
siehe Anhang CR 1.

Bemerkungen:
1) Kontrolle aus Sicherheitsgründen
3) Verschlussabstand an Schulter
* Grundmaße

C.I.P.

7,62 x 39

Ursprungsland: SU

TAB.	I
Datum	89-01-04
Revision	13-05-22

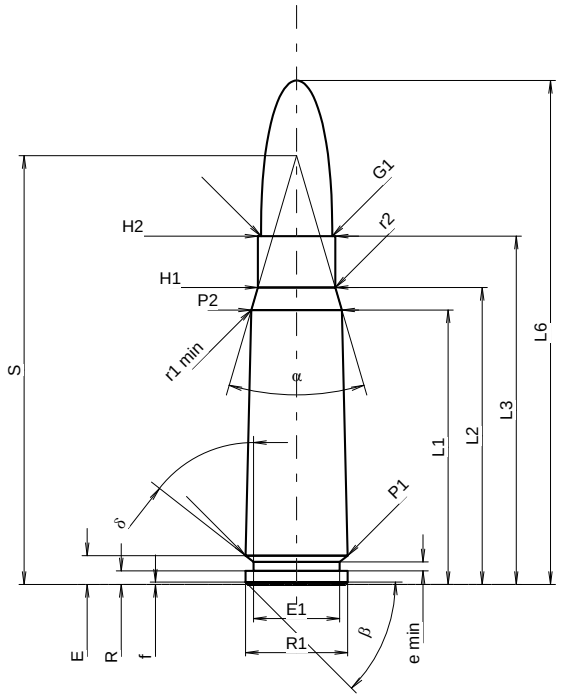

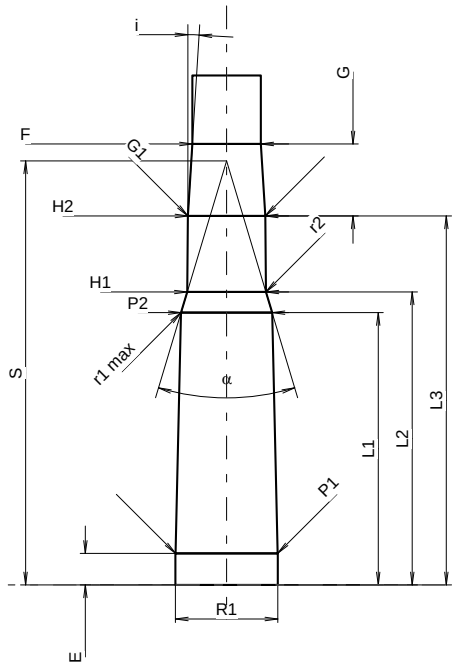

Maßstab 1.19:1

PATRONE MAXI

Längen

L1 1)*	=	30.50	-0.20
L2 1)*	=	33.00	-0.20
L3 1)	=	38.70	
L4	=		
L5	=		
L6	=	56.00	

Hülsenboden

R	=	1.50
R1	=	11.35
R3	=	
E	=	3.20
E1	=	9.56
e min	=	1.00
δ	=	51°58'12"
f	=	0.25
β	=	45°

Pulverkammer

P1	=	11.35	
P2 1)*	=	10.07	-0.20

Schulterkonus

α	=	32°46'
S	=	47.63
r1 min	=	4.00
r2	=	3.00

Hülsenhals

H1 *	=	8.60
H2 1)	=	8.60

Geschoss

G1 1)	=	7.92
G2	=	
F	=	
L3+G 1)	=	46.70

Drücke (Energien)
Mech. elektr. Wandler

Pmax	=	3550	bar
PK	=	4083	bar
PE	=	4440	bar
M	=	25.00	
EE	=	2510	Joule

Verschiedene Daten

Fe 1)3)	=	0.15
delta L	=	0.20

PATRONENLAGER MINI

Längen

L1 *	=	30.25
L2 *	=	32.55
L3 1)	=	41.00

Stoßboden

R	=	1.50
R1	=	11.37
R2	=	
R3	=	
r	=	

Pulverkammer

E	=	3.50
P1 1)	=	11.36
P2 *	=	10.12

Schulterkonus

α 1)	=	33°23'54"
S	=	47.12
r1 max	=	0.50
r2	=	3.00

Hülsenhals

H1 *	=	8.74
H2 1)	=	8.60

Geschossübergang

G1 1)*	=	8.60
G 1)*	=	8.00
α1	=	
h	=	
s	=	
i 1)	=	3°30'18"
w	=	

Lauf

F 1)*	=	7.62
Z 1)	=	7.92

Züge

b	=	3.81	
N	=	4	
u	=	240.00	
Q	=	47.99	mm²

Maße in << mm >>
Maße und Toleranzen für Messläufe
siehe Anhang CR 1.

Bemerkungen:
1) Kontrolle aus Sicherheitsgründen
3) Verschlussabstand an Schulter
* Grundmaße

C.I.P.

7,62 x 45

Ursprungsland: CS

TAB.	I
Datum	92-08-03
Revision	08-09-23

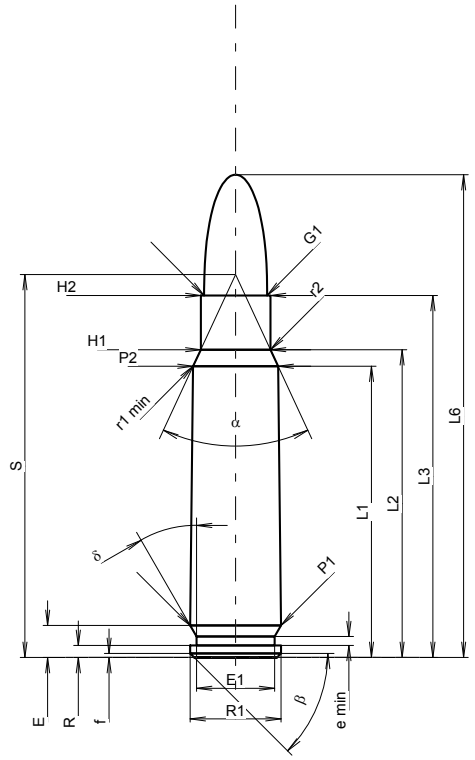

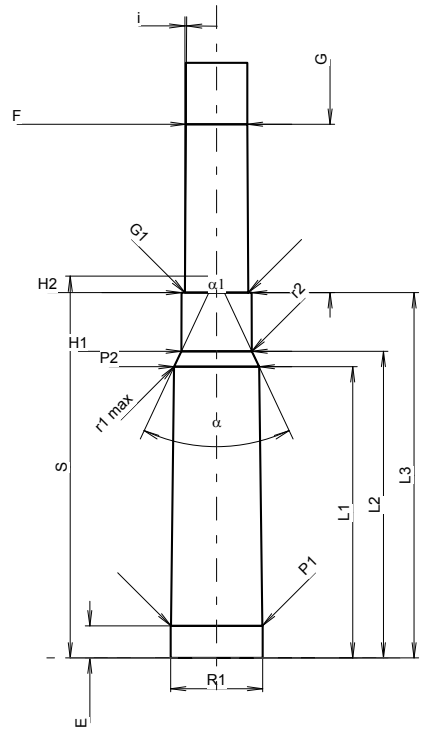

Maßstab 1.06:1

PATRONE MAXI

Längen

L1 1)*	=	36.20	-0.20
L2 1)*	=	38.25	-0.20
L3 1)	=	45.00	
L4	=		
L5	=		
L6	=	60.00	

Hülsenboden

R	=	1.50
R1	=	11.30
R3	=	
E	=	3.99
E1	=	9.70
e min	=	1.10
δ	=	30°
f	=	0.50
β	=	45°

Pulverkammer

P1	=	11.30	
P2 1)*	=	10.56	-0.20

Schulterkonus

α	=	49°43'39"
S	=	47.59
r1 min	=	0.50
r2	=	0.50

Hülsenhals

H1 *	=	8.66
H2 1)	=	8.66

Geschoss

G1 1)	=	7.83
G2	=	
F	=	
L3+G 1)	=	65.93

Drücke (Energien)
Mech. elektr. Wandler

Pmax	=	4300	bar
PK	=	4945	bar
PE	=	5375	bar
M	=	25.00	
EE	=	2515	Joule

Verschiedene Daten

Fe 1)3)	=	0.10
delta L	=	

PATRONENLAGER MINI

Längen

L1 *	=	36.20
L2 *	=	38.12
L3 1)	=	45.40

Stoßboden

R	=	
R1	=	11.45
R2	=	
R3	=	
r	=	

Pulverkammer

E	=	3.99
P1 1)	=	11.35
P2 *	=	10.56

Schulterkonus

α 1)	=	50°13'46"
S	=	47.46
r1 max	=	0.50
r2	=	1.00

Hülsenhals

H1 *	=	8.76
H2 1)	=	8.70

Geschossübergang

G1 1)*	=	7.90
G 1)*	=	20.93
α1	=	180°
h	=	
s	=	
i 1)	=	0°22'59"
w	=	

Lauf

F 1)*	=	7.62
Z 1)	=	7.88

Züge

b	=	3.50	
N	=	4	
u	=	280.00	
Q	=	47.49	mm²

Maße in << mm >>
Maße und Toleranzen für Messläufe
siehe Anhang CR 1.

Bemerkungen:
1) Kontrolle aus Sicherheitsgründen
3) Verschlussabstand an Schulter
* Grundmaße

C.I.P.

7,62 UKM

Ursprungsland: DE

TAB.	I
Datum	02-01-22
Revision	08-09-23

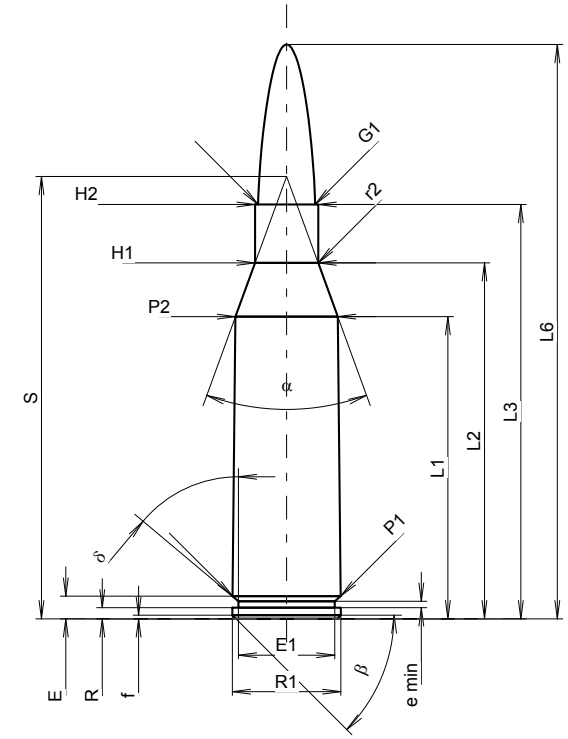

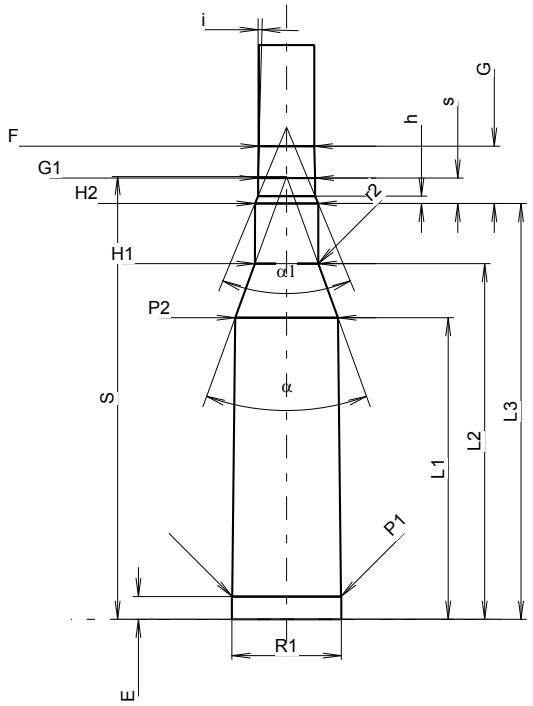

Maßstab 1:1.04

PATRONE MAXI

Längen

L1 1)*	=	41.57	-0.20
L2 1)*	=	48.96	-0.20
L3 1)	=	57.00	
L4	=		
L5	=		
L6	=	79.00	

Hülsenboden

R	=	1.52
R1	=	14.93
R3	=	
E	=	3.12
E1	=	13.24
e min	=	0.90
δ	=	50°01'33"
f	=	0.50
β	=	45°

Pulverkammer

P1	=	14.91	
P2 1)*	=	14.08	-0.20

Schulterkonus

α	=	40°08'26"
S	=	60.84
r1 min	=	
r2	=	2.00

Hülsenhals

H1 *	=	8.68
H2 1)	=	8.68

Geschoss

G1 1)	=	7.85
G2	=	
F	=	
L3+G 1)	=	64.89

Drücke (Energien)
Mech. elektr. Wandler

Pmax	=	4400	bar
PK	=	5060	bar
PE	=	5500	bar
M	=	25.00	
EE	=	5565	Joule

Verschiedene Daten

Fe 1)3)	=	0.10
delta L	=	

PATRONENLAGER MINI

Längen

L1 *	=	41.50
L2 *	=	48.93
L3 1)	=	57.20

Stoßboden

R	=	
R1	=	15.03
R2	=	
R3	=	
r	=	

Pulverkammer

E	=	3.12
P1 1)	=	14.96
P2 *	=	14.13

Schulterkonus

α 1)	=	40°00'33"
S	=	60.91
r1 max	=	
r2	=	2.50

Hülsenhals

H1 *	=	8.72
H2 1)	=	8.70

Geschossübergang

G1 1)*	=	7.85
G 1)*	=	7.89
α1	=	45°
h	=	1.03
s *	=	3.50
i 1)	=	1°30'02"
w	=	

Lauf

F 1)*	=	7.62
Z 1)	=	7.82

Züge

b	=	2.79	
N	=	6	
u	=	254.00	
Q	=	47.32	mm²

Maße in << mm >>
Maße und Toleranzen für Messläufe
siehe Anhang CR 1.

Bemerkungen:
1) Kontrolle aus Sicherheitsgründen
3) Verschlussabstand an Schulter
* Grundmaße

C.I.P.

7,65 x 53 Arg.

Ursprungsland: DE

TAB.	I
Datum	84-06-14
Revision	02-05-15

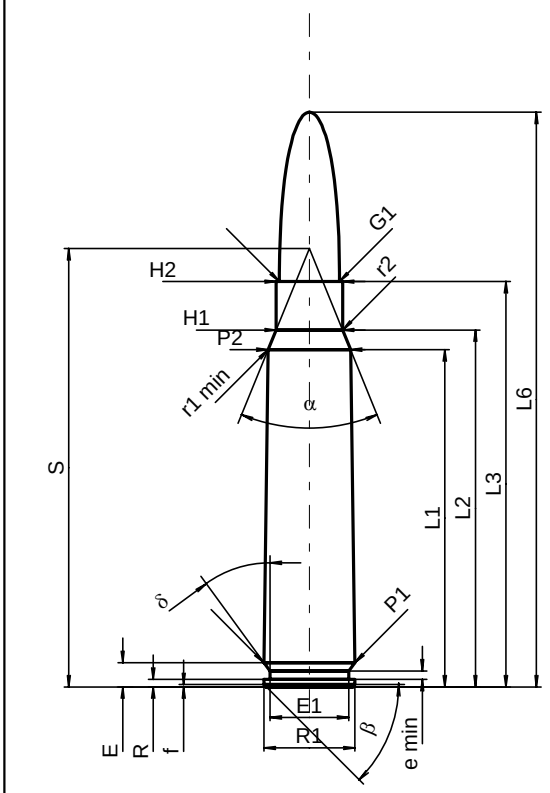

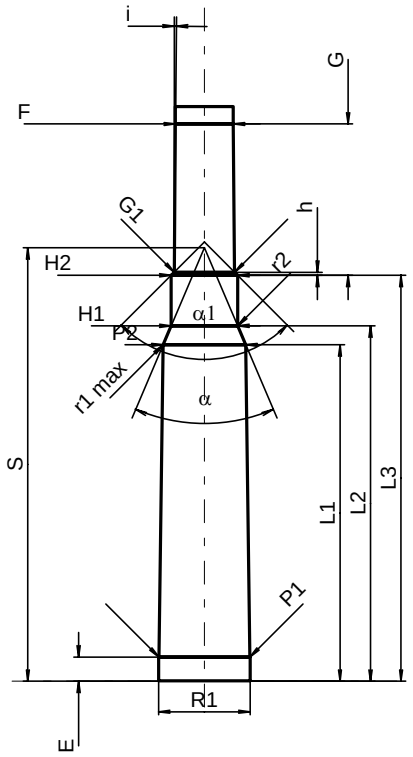

Maßstab 1:1

PATRONE MAXI

Längen

L1 1)*	=	44.60	-0.20
L2 1)*	=	47.20	-0.20
L3 1)	=	53.60	
L4	=		
L5	=		
L6	=	76.00	

Hülsenboden

R	=	1.00
R1	=	12.05
R3	=	
E	=	3.20
E1	=	10.40
e min	=	1.10
δ	=	35°41'24"
f	=	0.30
β	=	45°

Pulverkammer

P1	=	12.01	
P2 1)*	=	10.90	-0.20

Schulterkonus

α	=	44°21'38"
S	=	57.97
r1 min	=	2.20
r2	=	2.20

Hülsenhals

H1 1)*	=	8.78
H2	=	8.78

Geschoss

G1 1)	=	7.94
G2	=	
F	=	
L3+G 1)	=	73.60

Drücke (Energien)

Mech. elektr. Wandler

Pmax	=	3900	bar
PK	=	4485	bar
PE	=	4875	bar
M	=	25.00	
EE	=	3700	Joule

Verschiedene Daten

Fe 1)	=	0.10
delta L	=	0.18

PATRONENLAGER MINI

Längen

L1 *	=	44.50
L2 *	=	47.00
L3 1)	=	53.70

Stoßboden

R	=	1.00
R1	=	12.13
R2	=	
R3	=	
r	=	

Pulverkammer

E	=	3.20
P1 1)	=	12.05
P2 *	=	10.93

Schulterkonus

α 1)	=	46°08'53"
S	=	57.33
r1 max	=	2.20
r2	=	2.20

Hülsenhals

H1 *	=	8.80
H2 1)	=	8.80

Geschossübergang

G1 1)*	=	8.00
G 1)*	=	20.00
α1	=	90°
h *	=	0.40
s	=	
i 1)	=	0°30'42"
w	=	

Lauf

F 1)*	=	7.65
Z 1)	=	7.92

Züge

b	=	4.20	
N	=	4	
u	=	280.00	
Q	=	48.36	mm²

Maße in << mm >>
Maße und Toleranzen für Messläufe
siehe Anhang CR 1.

Bemerkungen: 1) Kontrolle aus Sicherheitsgründen
* Grundmaße

C.I.P.

7,82 Warbird

Ursprungsland: FI

TAB.	I
Datum	00-02-15
Revision	08-09-23

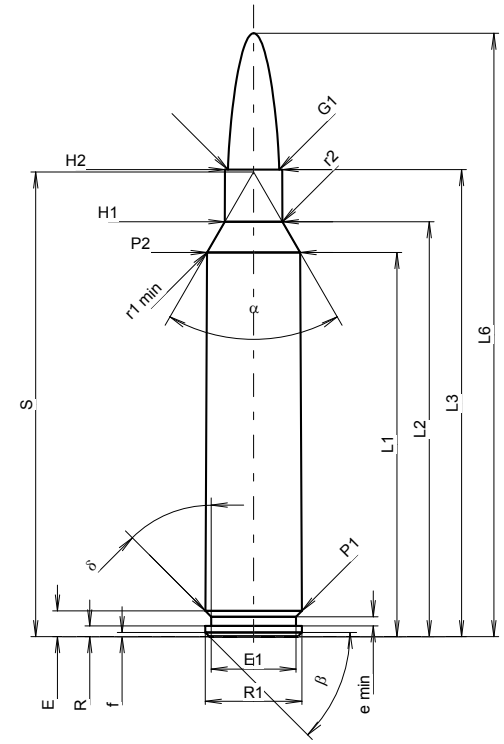

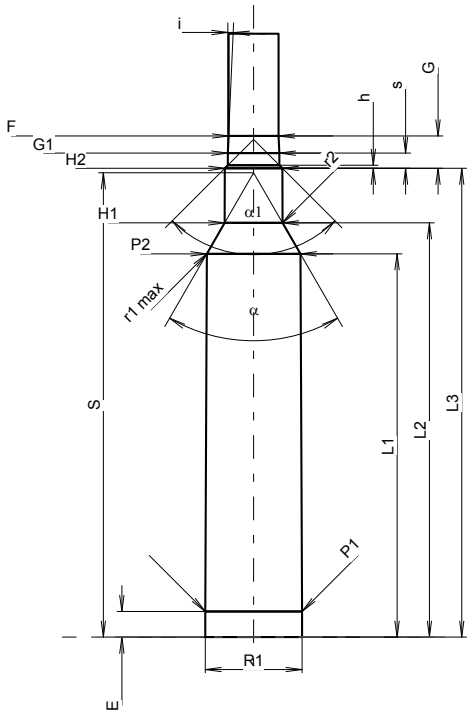

Maßstab 1:1.15

PATRONE MAXI

Längen

L1 1)*	=	58.70	-0.20
L2 1)*	=	63.40	-0.20
L3 1)	=	71.37	
L4	=		
L5	=		
L6	=	92.20	

Hülsenboden

R	=	1.65
R1	=	14.76
R3	=	
E	=	3.94
E1	=	12.95
e min	=	1.40
δ	=	45°
f	=	0.64
β	=	45°

Pulverkammer

P1	=	14.73	
P2 1)*	=	14.22	-0.20

Schulterkonus

α	=	60°01'36"
S	=	71.01
r1 min	=	1.57
r2	=	1.57

Hülsenhals

H1 *	=	8.79
H2 1)	=	8.76

Geschoss

G1 1)	=	7.84
G2	=	
F	=	
L3+G 1)	=	76.33

Drücke (Energien)
Mech. elektr. Wandler

Pmax	=	4400	bar
PK	=	5060	bar
PE	=	5500	bar
M	=	25.00	
EE	=	6760	Joule

Verschiedene Daten

Fe 1)3)	=	0.10
delta L	=	0.05

PATRONENLAGER MINI

Längen

L1 *	=	58.58
L2 *	=	63.31
L3 1)	=	71.63

Stoßboden

R	=	
R1	=	14.81
R2	=	
R3	=	
r	=	

Pulverkammer

E	=	3.94
P1 1)	=	14.78
P2 *	=	14.30

Schulterkonus

α 1)	=	59°59'03"
S	=	70.97
r1 max	=	1.57
r2	=	1.57

Hülsenhals

H1 *	=	8.84
H2 1)	=	8.81

Geschossübergang

G1 1)*	=	7.85
G 1)*	=	4.96
α1	=	90°
h	=	0.48
s *	=	2.33
i 1)	=	2°30'12"
w	=	

Lauf

F 1)*	=	7.62
Z 1)	=	7.82

Züge

b	=	2.91	
N	=	6	
u	=	305.00	
Q	=	47.38	mm²

Maße in << mm >>
Maße und Toleranzen für Messläufe
siehe Anhang CR 1.

Bemerkungen:
1) Kontrolle aus Sicherheitsgründen
3) Verschlussabstand an Schulter
* Grundmaße

C.I.P.

7,92 x 24 VBR

Ursprungsland: BE

TAB.	I
Datum	07-05-14
Revision	

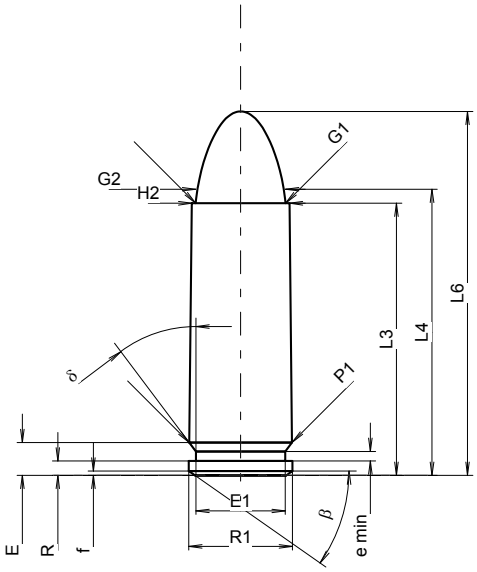

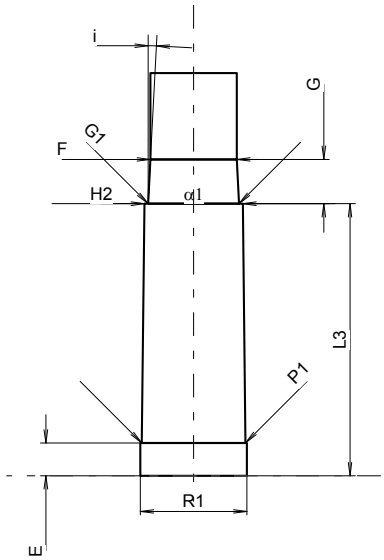

Maßstab 1.5:1

PATRONE MAXI

Längen

L1	=		-0.20
L2	=		-0.20
L3 1)	=	24.00	
L4	=	25.24	
L5	=		
L6	=	32.10	

Hülsenboden

R	=	1.27	
R1	=	9.14	
R3	=		
E	=	2.90	
E1	=	7.87	
e min	=	0.84	
δ	=	37°	
f	=	0.38	
β	=	35°	

Pulverkammer

P1	=	9.06	
P2	=		-0.20

Schulterkonus

α	=	
S	=	
r1 min	=	
r2	=	

Hülsenhals

H1	=	
H2 1)	=	8.62

Geschoss

G1 1)	=	7.92
G2	=	7.92
F	=	
L3+G 1)	=	29.09

Drücke (Energien)
Mech. elektr. Wandler

Pmax	=	3310	bar
PK	=	3807	bar
PE	=	4300	bar
M	=	17.50	
EE	=	660	Joule

Verschiedene Daten

Fe 1)6)	=	0.15
delta L	=	

PATRONENLAGER MINI

Längen

L1	=	
L2	=	
L3 1)	=	24.00

Stoßboden

R	=	1.27
R1	=	9.40
R2	=	
R3	=	
r	=	

Pulverkammer

E	=	2.90
P1 1)	=	9.15
P2	=	

Schulterkonus

α	=	
S	=	
r1 max	=	
r2	=	

Hülsenhals

H1	=	
H2 1)	=	8.69

Geschossübergang

G1 1)*	=	8.03
G 1)*	=	3.91
α1 *	=	180°
h	=	
s	=	
i 1)*	=	3°00'04"
w	=	

Lauf

F 1)*	=	7.62
Z 1)	=	7.82

Züge

b	=	2.92	
N	=	6	
u	=	250.00	
Q	=	47.40	mm²

Maße in << mm >>
Maße und Toleranzen für Messläufe
siehe Anhang CR 1.

Bemerkungen:
1) Kontrolle aus Sicherheitsgründen
6) Verschlussabstand an Hülsenmund
* Grundmaße

C.I.P.

7,92 x 33 kurz

Ursprungsland: DE

TAB.	I
Datum	84-06-14
Revision	14-05-20

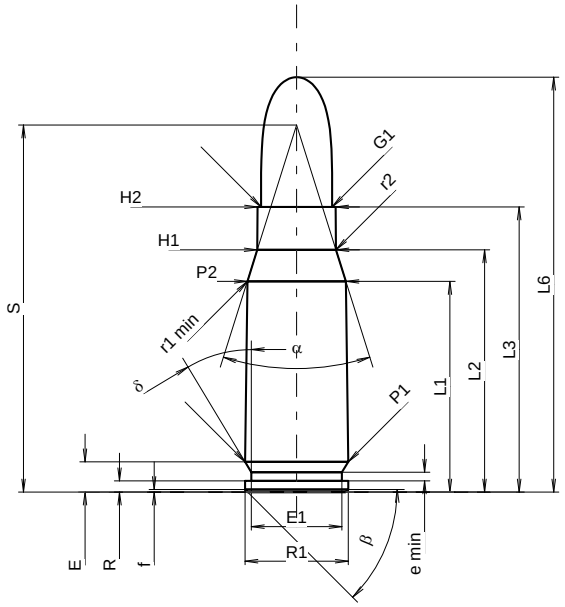

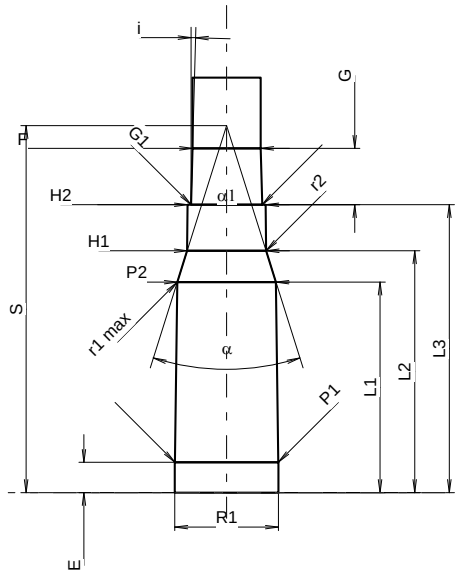

Maßstab 1.14:1

PATRONE MAXI

Längen

L1 *	=	24.38	-0.20
L2 *	=	28.03	-0.20
L3 1)	=	33.00	
L4	=		
L5	=		
L6	=	48.00	

Hülsenboden

R	=	1.30
R1	=	11.95
R3	=	
E	=	3.50
E1	=	10.50
e min	=	1.00
δ	=	31°
f	=	0.30
β	=	45°

Pulverkammer

P1	=	11.94	
P2 1)*	=	11.40	-0.20

Schulterkonus

α	=	34°58'34"
S	=	42.47
r1 min	=	0.50
r2	=	0.50

Hülsenhals

H1 *	=	9.10
H2 1)	=	9.04

Geschoss

G1 1)	=	8.22
G2	=	
F	=	
L3+G 1)	=	39.53

Drücke (Energien)
Mech. elektr. Wandler

Pmax	=	3400	bar
PK	=	3910	bar
PE	=	4250	bar
M	=	17.50	
EE	=	1770	Joule

Verschiedene Daten

Fe 1)3)	=	0.15
delta L	=	

PATRONENLAGER MINI

Längen

L1 *	=	24.35
L2 *	=	27.98
L3 1)	=	33.30

Stoßboden

R	=	1.30
R1	=	12.00
R2	=	
R3	=	
r	=	

Pulverkammer

E	=	3.50
P1 1)	=	11.97
P2 *	=	11.42

Schulterkonus

α 1)	=	35°00'48"
S	=	42.45
r1 max	=	0.50
r2	=	0.50

Hülsenhals

H1 *	=	9.13
H2 1)	=	9.05

Geschossübergang

G1 1)*	=	8.24
G 1)*	=	6.53
α1	=	180°
h	=	
s	=	
i 1)	=	1°32'7"
w	=	

Lauf

F 1)*	=	7.89
Z 1)	=	8.20

Züge

b	=	4.40	
N	=	4	
u	=	240.00	
Q	=	51.78	mm²

Maße in << mm >>
Maße und Toleranzen für Messläufe
siehe Anhang .

Bemerkungen:
1) Kontrolle aus Sicherheitsgründen
3) Verschlussabstand an Schulter
* Grundmaße

C.I.P.

8 x 51 (Mauser K)

Ursprungsland: DE

TAB.	I
Datum	84-06-14
Revision	02-05-15

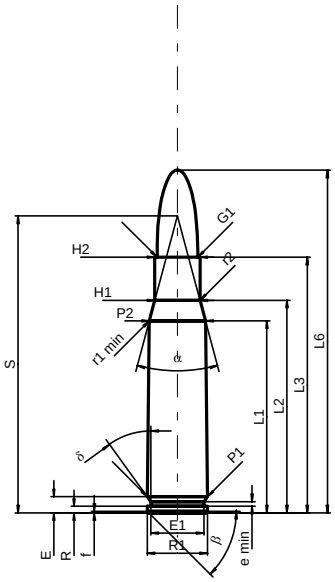

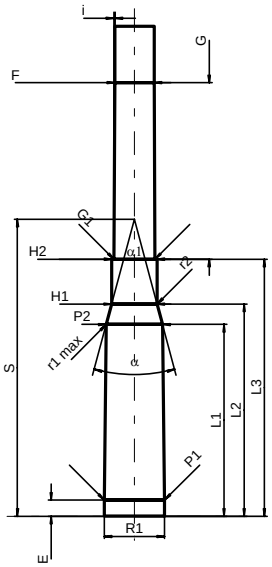

Maßstab 1:1.5

PATRONE MAXI

Längen

L1 1)*	=	38.09	-0.20
L2 1)*	=	42.16	-0.20
L3 1)	=	50.70	
L4	=		
L5	=		
L6	=	68.00	

Hülsenboden

R	=	1.30
R1	=	11.95
R3	=	
E	=	3.20
E1	=	10.50
e min	=	0.90
δ	=	36°
f	=	0.30
β	=	45°

Pulverkammer

P1	=	11.95	
P2 1)*	=	11.15	-0.20

Schulterkonus

α	=	29°59'08"
S	=	58.91
r1 min	=	0.50
r2	=	0.50

Hülsenhals

H1 *	=	8.97
H2 1)	=	8.97

Geschoss

G1 1)	=	8.07
G2	=	
F	=	
L3+G 1)	=	85.70

Drücke (Energien)

Mech. elektr. Wandler

Pmax	=	3400	bar
PK	=	3910	bar
PE	=	4250	bar
M	=	25.00	
EE	=	2635	Joule

Verschiedene Daten

Fe 1)	=	0.15
delta L	=	

PATRONENLAGER MINI

Längen

L1 *	=	38.04
L2 *	=	42.09
L3 1)	=	51.00

Stoßboden

R	=	1.30
R1	=	12.00
R2	=	
R3	=	
r	=	

Pulverkammer

E	=	3.20
P1 1)	=	11.98
P2 *	=	11.18

Schulterkonus

α 1)	=	29°59'42"
S	=	58.91
r1 max	=	0.50
r2	=	0.50

Hülsenhals

H1 *	=	9.01
H2 1)	=	9.00

Geschossübergang

G1 1)*	=	8.15
G 1)*	=	35.00
α1	=	180°
h	=	
s	=	
i 1)	=	0°17'11"
w	=	

Lauf

F 1)*	=	7.80
Z 1)	=	8.07

Züge

b	=	4.40	
N	=	4	
u	=	240.00	
Q	=	50.30	mm²

Maße in << mm >>
Maße und Toleranzen für Messläufe
siehe Anhang CR 1.

Bemerkungen: 1) Kontrolle aus Sicherheitsgründen
* Grundmaße

C.I.P.

8 x 56 M.-Sch.

Ursprungsland: AT

TAB.	I
Datum	84-06-14
Revision	02-05-15

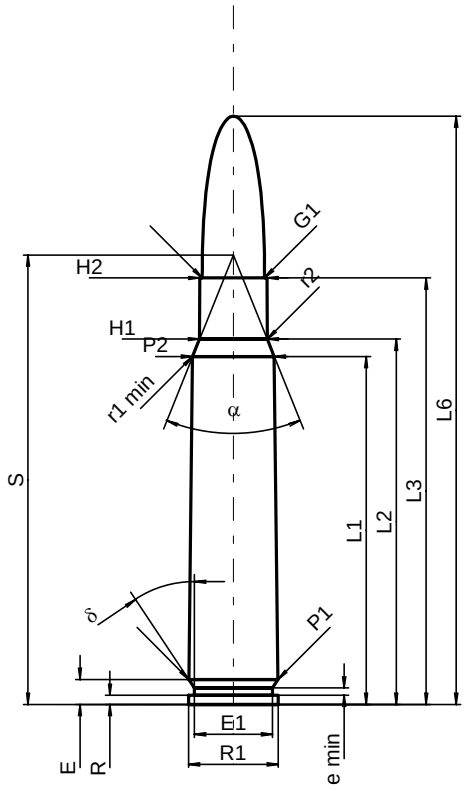

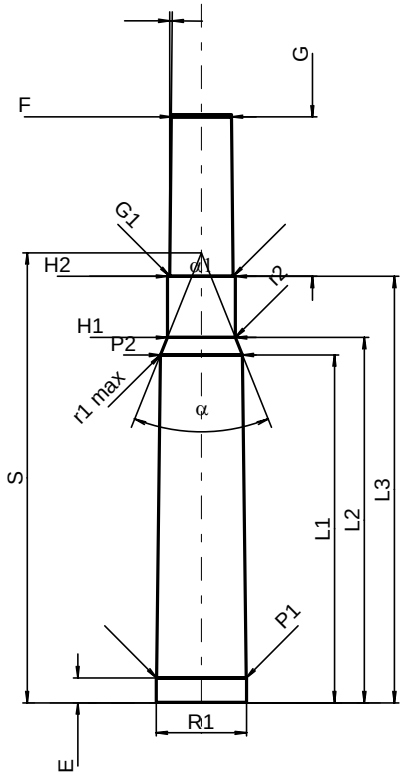

Maßstab 1:1

PATRONE MAXI

Längen

L1 1)*	=	46.00	-0.20
L2 1)*	=	48.30	-0.20
L3 1)	=	56.40	
L4	=		
L5	=	56.70	
L6	=	77.80	

Hülsenboden

R	=	1.20
R1	=	11.85
R3	=	
E	=	3.30
E1	=	10.30
e min	=	1.00
δ	=	33°45'
f	=	
β	=	90°

Pulverkammer

P1	=	11.77	
P2 1)*	=	10.80	+0.20

Schulterkonus

α	=	43°49'02"
S	=	59.43
r1 min	=	0.50
r2	=	0.50

Hülsenhals

H1 *	=	8.95
H2 1)	=	8.90

Geschoss

G1 1)	=	8.25
G2	=	8.25
F	=	
L3+G 1)	=	77.50

Drücke (Energien)
Mech. elektr. Wandler

Pmax	=	3200	bar
PK	=	3680	bar
PE	=	4000	bar
M	=	25.00	
EE	=	2860	Joule

Verschiedene Daten

Fe 1)	=	0.15
delta L	=	

PATRONENLAGER MINI

Längen

L1 *	=	46.00
L2 *	=	48.30
L3 1)	=	56.40

Stoßboden

R	=	1.20
R1	=	11.90
R2	=	
R3	=	
r	=	

Pulverkammer

E	=	3.30
P1 1)	=	11.83
P2 *	=	10.85

Schulterkonus

α 1)	=	43°49'02"
S	=	59.49
r1 max	=	0.50
r2	=	0.50

Hülsenhals

H1 *	=	9.00
H2 1)	=	8.95

Geschossübergang

G1 1)*	=	8.40
G 1)*	=	21.10
α1	=	180°
h	=	
s	=	
i 1)	=	0°36'39"
w	=	

Lauf

F 1)*	=	7.95
Z 1)	=	8.30

Züge

b	=	3.80	
N	=	4	
u	=	250.00	
Q	=	52.41	mm²

Maße in << mm >>
Maße und Toleranzen für Messläufe
siehe Anhang CR 1.

Bemerkungen: 1) Kontrolle aus Sicherheitsgründen
* Grundmaße

C.I.P.

8 x 57 I

Ursprungsland: DE

TAB.	I
Datum	84-06-14
Revision	02-05-15

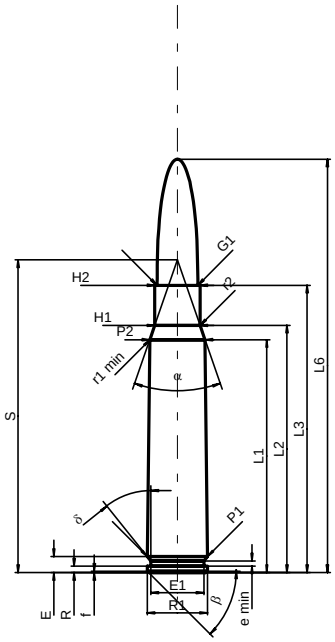

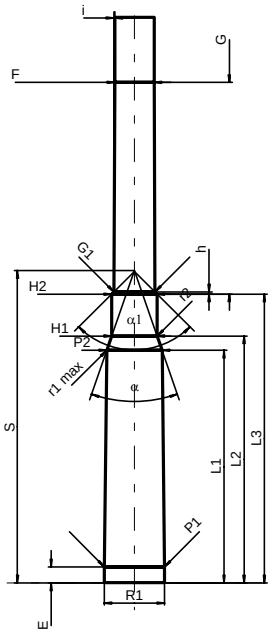

Maßstab 1:1.5

PATRONE MAXI

Längen

L1 1)*	=	46.20	-0.20
L2 1)*	=	49.03	-0.20
L3 1)	=	57.00	
L4	=		
L5	=		
L6	=	82.00	

Hülsenboden

R	=	1.30	
R1	=	11.95	
R3	=		
E	=	3.20	
E1	=	10.50	
e min	=	1.00	
δ	=	38°39'36"	
f	=	0.30	
β	=	45°	

Pulverkammer

P1	=	11.94	
P2 1)*	=	10.95	-0.20

Schulterkonus

α	=	38°12'02"	
S	=	62.01	
r1 min	=	0.50	
r2	=	0.50	

Hülsenhals

H1 *	=	8.99	
H2 1)	=	8.99	

Geschoss

G1 1)	=	8.09	
G2	=		
F	=		
L3+G 1)	=	99.00	

Drücke (Energien)

Mech. elektr. Wandler

Pmax	=	3800	bar
PK	=	4370	bar
PE	=	4750	bar
M	=	25.00	
EE	=	3950	Joule

Verschiedene Daten

Fe 1)	=	0.15
delta L	=	

PATRONENLAGER MINI

Längen

L1 *	=	46.16
L2 *	=	48.98
L3 1)	=	57.30

Stoßboden

R	=	1.30
R1	=	12.00
R2	=	
R3	=	
r	=	

Pulverkammer

E	=	3.20
P1 1)	=	11.97
P2 *	=	10.98

Schulterkonus

α 1)	=	38°19'34"
S	=	61.96
r1 max	=	0.50
r2	=	0.50

Hülsenhals

H1 *	=	9.02
H2 1)	=	9.01

Geschossübergang

G1 1)*	=	8.15
G 1)*	=	42.00
α1	=	90°
h *	=	0.43
s	=	
i 1)	=	0°14'28"
w	=	

Lauf

F 1)*	=	7.80
Z 1)	=	8.07

Züge

b	=	4.40	
N	=	4	
u	=	240.00	
Q	=	50.30	mm²

Maße in << mm >>
Maße und Toleranzen für Messläufe
siehe Anhang CR 1.

Bemerkungen: 1) Kontrolle aus Sicherheitsgründen
* Grundmaße

C.I.P.	8 x 57 IS	TAB.	I
		Datum	84-06-14
	Ursprungsland: DE	Revision	16-05-18

Alternative Namen: 8 x 57 JS

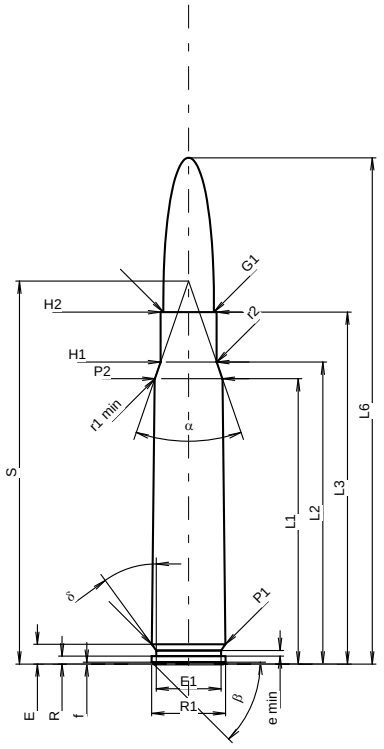

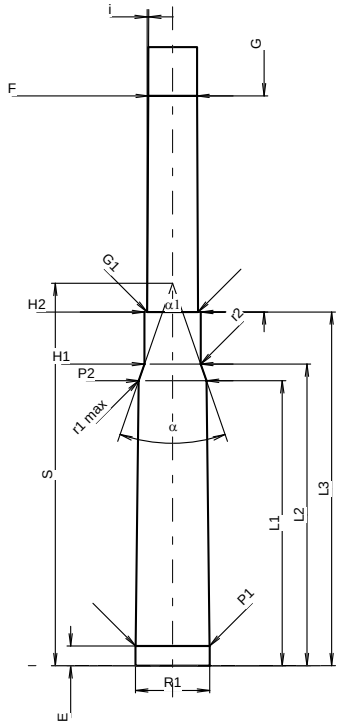

Maßstab 1:1.22

PATRONE MAXI

Längen

L1 1)*	=	46.20	-0.20
L2 1)*	=	48.90	-0.20
L3 1)	=	57.00	
L4	=		
L5	=		
L6	=	82.00	

Hülsenboden

R	=	1.30
R1	=	11.95
R3	=	
E	=	3.19
E1	=	10.50
e min	=	0.90
δ	=	36°
f	=	0.30
β	=	45°

Pulverkammer

P1	=	11.94	
P2 1)*	=	10.95	-0.20

Schulterkonus

α	=	38°12'06"
S	=	62.01
r1 min	=	0.50
r2	=	0.50

Hülsenhals

H1 *	=	9.08
H2 1)	=	9.08

Geschoss

G1 1)	=	8.22
G2	=	
F	=	
L3+G 1)	=	92.00

Drücke (Energien)
Mech. elektr. Wandler

Pmax	=	3900	bar
PK	=	4485	bar
PE	=	4875	bar
M	=	25.00	
EE	=	4300	Joule

Verschiedene Daten

Fe 1)3)	=	0.10
delta L	=	

PATRONENLAGER MINI

Längen

L1 *	=	46.16
L2 *	=	48.85
L3 1)	=	57.30

Stoßboden

R	=	1.30
R1	=	12.00
R2	=	
R3	=	
r	=	

Pulverkammer

E	=	3.19
P1 1)	=	11.97
P2 *	=	10.98

Schulterkonus

α 1)	=	38°20'
S	=	61.95
r1 max	=	0.50
r2	=	0.50

Hülsenhals

H1 *	=	9.11
H2 1)	=	9.10

Geschossübergang

G1 1)*	=	8.24
G 1)*	=	35.00
α1	=	180°
h *	=	
s	=	
i 1)	=	0°17'11"
w	=	

Lauf

F 1)*	=	7.89
Z 1)	=	8.20

Züge

b	=	4.40	
N	=	4	
u	=	240.00	
Q	=	51.78	mm²

Maße in << mm >>
Maße und Toleranzen für Messläufe
siehe Anhang CR 1.

Bemerkungen:
1) Kontrolle aus Sicherheitsgründen
3) Verschlussabstand an Schulter
* Grundmaße

C.I.P.

8 x 57 PCC

Ursprungsland: IT

TAB.	I
Datum	09-05-05
Revision	

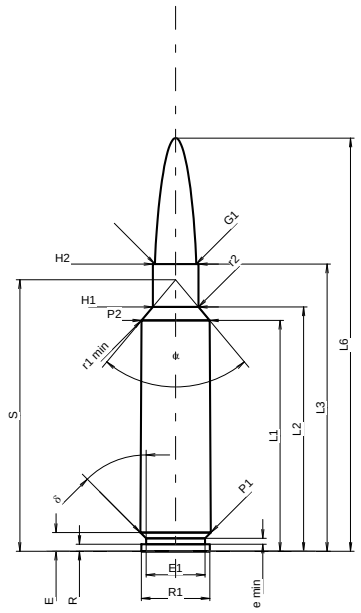

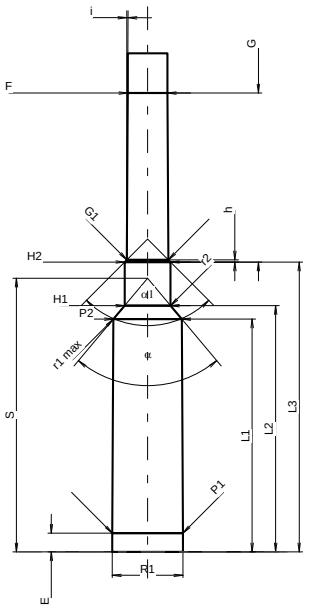

Maßstab 1:1.5

PATRONE MAXI

Längen

L1 1)	=	45.82	-0.20
L2 1)	=	48.49	-0.20
L3 1)	=	57.00	
L4	=		
L5	=		
L6	=	82.00	

Hülsenboden

R	=	1.40
R1	=	13.60
R3	=	
E	=	3.74
E1	=	11.70
e min	=	1.20
δ	=	45°
f	=	
β	=	

Pulverkammer

P1	=	13.97	
P2 1)*	=	13.53	-0.20

Schulterkonus

α *	=	79°51'50"
S *	=	53.90
r1 min	=	1.30
r2	=	1.52

Hülsenhals

H1 *	=	9.06
H2 1)	=	9.05

Geschoss

G1 1)	=	8.20
G2	=	
F	=	
L3+G 1)	=	90.54

Drücke (Energien)
Mech. elektr. Wandler

Pmax	=	4400	bar
PK	=	5060	bar
PE	=	5500	bar
M	=	25.00	
EE	=	5200	Joule

Verschiedene Daten

Fe 1)3)	=	0.10
delta L	=	

PATRONENLAGER MINI

Längen

L1	=	46.17
L2	=	48.84
L3 1)	=	57.51

Stoßboden

R	=	1.40
R1	=	14.00
R2	=	
R3	=	
r	=	

Pulverkammer

E	=	3.71
P1 1)	=	14.00
P2 *	=	13.60

Schulterkonus

α 1)*	=	80°06'57"
S *	=	54.26
r1 max	=	1.30
r2	=	1.52

Hülsenhals

H1 *	=	9.11
H2 1)	=	9.10

Geschossübergang

G1 1)*	=	8.24
G 1)	=	33.54
α1	=	90°
h *	=	0.43
s	=	
i 1)*	=	0°18'10"
w	=	

Lauf

F 1)*	=	7.89
Z 1)	=	8.20

Züge

b	=	4.40	
N	=	4	
u	=	240.00	
Q	=	51.78	mm²

Maße in << mm >>
Maße und Toleranzen für Messläufe
siehe Anhang CR 1.

Bemerkungen:
1) Kontrolle aus Sicherheitsgründen
3) Verschlussabstand an Schulter
* Grundmaße

C.I.P.

8 x 60

Ursprungsland: DE

TAB.	I
Datum	84-06-13
Revision	11-05-25

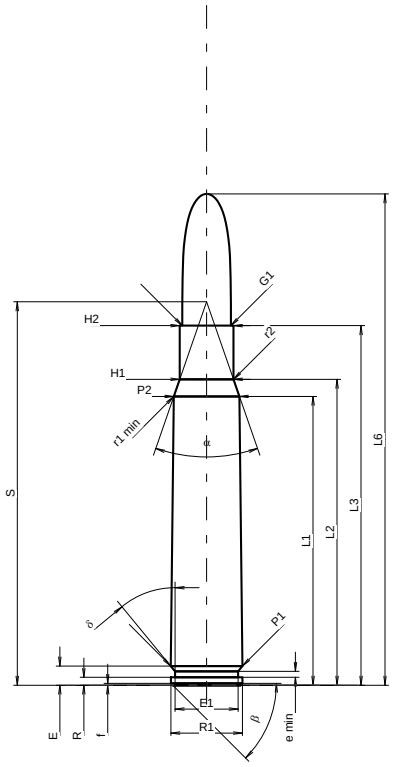

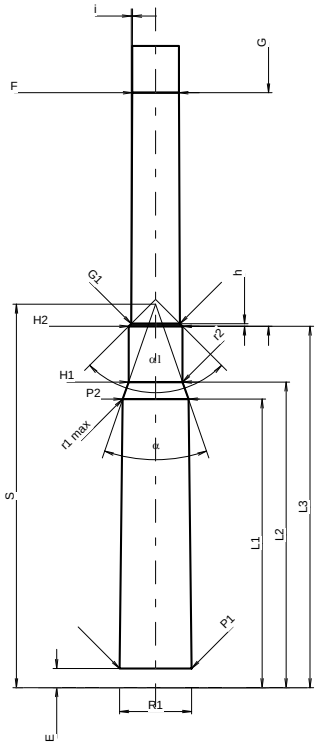

Maßstab 1:1.26

PATRONE MAXI

Längen

L1 1)*	=	48.20	-0.20
L2 1)*	=	51.04	-0.20
L3 1)	=	60.00	
L4	=		
L5	=		
L6	=	82.00	

Hülsenboden

R	=	1.30	
R1	=	11.95	
R3	=		
E	=	3.20	
E1	=	10.50	
e min	=	1.00	
δ	=	39°25'12"	
f	=	0.30	
β	=	45°	

Pulverkammer

P1	=	11.98	
P2 1)*	=	10.95	-0.20

Schulterkonus

α	=	38°15'22"	
S	=	63.99	
r1 min	=	0.50	
r2	=	0.50	

Hülsenhals

H1 *	=	8.98	
H2 1)	=	8.98	

Geschoss

G1 1)	=	8.09	
G2	=		
F	=		
L3+G 1)	=	99.00	

Drücke (Energien)

Mech. elektr. Wandler

Pmax	=	4050	bar
PK	=	4658	bar
PE	=	5060	bar
M	=	25.00	
EE	=	3900	Joule

Verschiedene Daten

Fe 1)3)	=	0.10	
delta L	=		

PATRONENLAGER MINI

Längen

L1 *	=	48.16
L2 *	=	51.00
L3 1)	=	60.30

Stoßboden

R	=	1.30
R1	=	12.00
R2	=	
R3	=	
r	=	

Pulverkammer

E	=	3.20
P1 1)	=	12.01
P2 *	=	10.98

Schulterkonus

α 1)	=	38°15'22"
S	=	63.99
r1 max	=	0.50
r2	=	0.50

Hülsenhals

H1 *	=	9.01
H2 1)	=	9.00

Geschossübergang

G1 1)*	=	8.12
G 1)*	=	39.00
α1	=	90°
h *	=	0.44
s	=	
i 1)	=	0°14'16"
w	=	

Lauf

F 1)*	=	7.80
Z 1)	=	8.07

Züge

b	=	4.40	
N	=	4	
u	=	240.00	
Q	=	50.30	mm²

Maße in << mm >>
Maße und Toleranzen für Messläufe
siehe Anhang CR 1.

Bemerkungen:
1) Kontrolle aus Sicherheitsgründen
3) Verschlussabstand an Schulter
* Grundmaße

C.I.P.

8 x 60 S

Ursprungsland: DE

TAB.	I
Datum	84-06-14
Revision	06-09-19

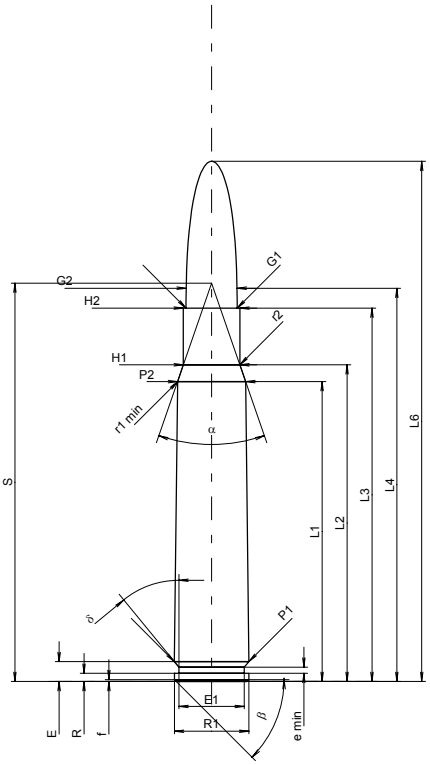

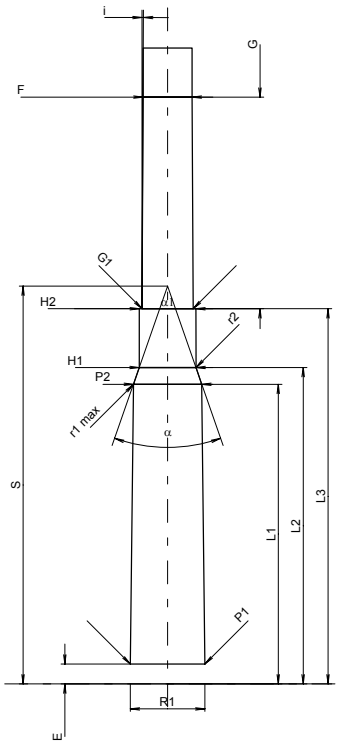

Maßstab 1:1.21

PATRONE MAXI

Längen

L1 1)*	=	48.20	-0.20
L2 1)*	=	50.90	-0.20
L3 1)	=	60.00	
L4	=	63.20	
L5	=		
L6	=	83.60	

Hülsenboden

R	=	1.30
R1	=	11.95
R3	=	
E	=	3.20
E1	=	10.50
e min	=	1.00
δ	=	39°25'48"
f	=	0.30
β	=	45°

Pulverkammer

P1	=	11.98	
P2 1)*	=	10.95	-0.20

Schulterkonus

α	=	38°12'06"
S	=	64.01
r1 min	=	0.50
r2	=	0.50

Hülsenhals

H1 *	=	9.08
H2 1)	=	9.08

Geschoss

G1 1)	=	8.22
G2	=	8.18
F	=	
L3+G 1)	=	94.00

Drücke (Energien)

Mech. elektr. Wandler

Pmax	=	4050	bar
PK	=	4658	bar
PE	=	5060	bar
M	=	25.00	
EE	=	4285	Joule

Verschiedene Daten

Fe 1)	=	0.10
delta L	=	

PATRONENLAGER MINI

Längen

L1 *	=	48.16
L2 *	=	50.85
L3 1)	=	60.30

Stoßboden

R	=	1.30
R1	=	12.00
R2	=	
R3	=	
r	=	

Pulverkammer

E	=	3.20
P1	=	12.01
P2 1)	=	10.98

Schulterkonus

α 1)	=	38°20'
S	=	63.95
r1 max	=	0.50
r2	=	0.50

Hülsenhals

H1 *	=	9.11
H2 1)	=	9.10

Geschossübergang

G1 1)*	=	8.23
G 1)*	=	34.00
α1	=	180°
h	=	
s	=	
i 1)	=	0°17'11"
w	=	

Lauf

F 1)*	=	7.89
Z 1)	=	8.20

Züge

b	=	4.40	
N	=	4	
u	=	240.00	
Q	=	51.78	mm²

Maße in << mm >>
Maße und Toleranzen für Messläufe
siehe Anhang CR 1.

Bemerkungen: 1) Kontrolle aus Sicherheitsgründen
* Grundmaße

C.I.P.	8 x 64 Ursprungsland: DE	TAB.	I
		Datum	84-06-14
		Revision	02-05-15

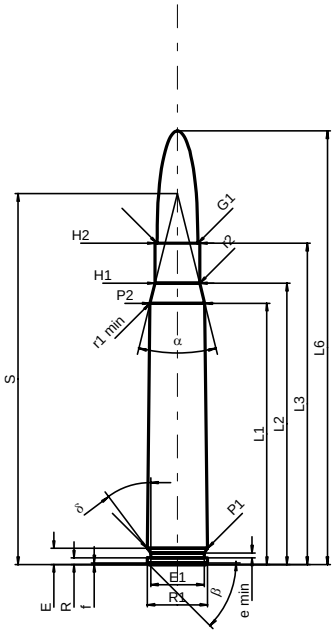

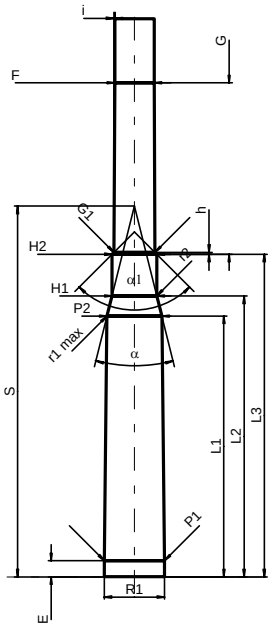

Maßstab 1:1.5

PATRONE MAXI

Längen

L1 1)*	=	51.80	-0.20
L2 1)*	=	55.79	-0.20
L3 1)	=	63.70	
L4	=		
L5	=		
L6	=	86.00	

Hülsenboden

R	=	1.30
R1	=	12.00
R3	=	
E	=	3.20
E1	=	10.60
e min	=	1.00
δ	=	36°52'12"
f	=	0.30
β	=	45°

Pulverkammer

P1	=	11.95	
P2 1)*	=	10.85	-0.20

Schulterkonus

α	=	28°00'18"
S	=	73.55
r1 min	=	0.50
r2	=	0.50

Hülsenhals

H1 *	=	8.86
H2 1)	=	8.86

Geschoss

G1 1)	=	8.09
G2	=	
F	=	
L3+G 1)	=	97.70

Drücke (Energien)
Mech. elektr. Wandler

Pmax	=	4050	bar
PK	=	4658	bar
PE	=	5060	bar
M	=	25.00	
EE	=	4375	Joule

Verschiedene Daten

Fe 1)	=	0.10
delta L	=	

PATRONENLAGER MINI

Längen

L1 *	=	51.74
L2 *	=	55.73
L3 1)	=	64.00

Stoßboden

R	=	1.30
R1	=	12.00
R2	=	
R3	=	
r	=	

Pulverkammer

E	=	3.20
P1 1)	=	11.96
P2 *	=	10.88

Schulterkonus

α 1)	=	28°00'18"
S	=	73.55
r1 max	=	0.50
r2	=	0.50

Hülsenhals

H1 *	=	8.89
H2 1)	=	8.88

Geschossübergang

G1 1)*	=	8.14
G 1)*	=	34.00
αl	=	90°
h *	=	0.37
s	=	
i 1)	=	0°17'22"
w	=	

Lauf

F 1)*	=	7.80
Z 1)	=	8.07

Züge

b	=	4.40	
N	=	4	
u	=	240.00	
Q	=	50.30	mm²

Maße in << mm >>
Maße und Toleranzen für Messläufe
siehe Anhang CR 1.

Bemerkungen: 1) Kontrolle aus Sicherheitsgründen
* Grundmaße

C.I.P.

8 x 64 S

Ursprungsland: DE

TAB.	I
Datum	84-06-14
Revision	02-05-15

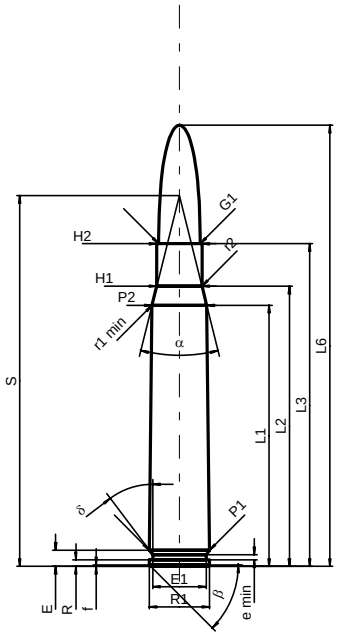

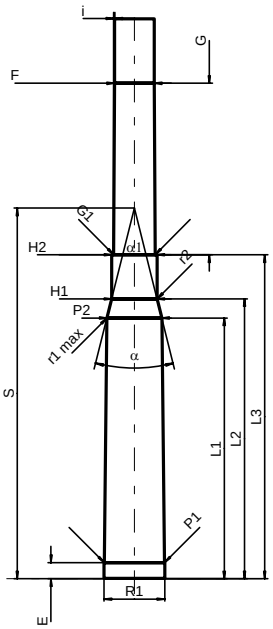

Maßstab 1:1.5

PATRONE MAXI

Längen

L1 1)*	=	51.80	-0.20
L2 1)*	=	55.59	-0.20
L3 1)	=	64.00	
L4	=		
L5	=	67.10	
L6	=	87.50	

Hülsenboden

R	=	1.30
R1	=	12.00
R3	=	
E	=	3.20
E1	=	10.60
e min	=	1.00
δ	=	36°48'
f	=	0.30
β	=	45°

Pulverkammer

P1	=	11.95	
P2 1)*	=	10.85	-0.20

Schulterkonus

α	=	28°00'05"
S	=	73.56
r1 min	=	0.50
r2	=	0.50

Hülsenhals

H1 *	=	8.96
H2 1)	=	8.96

Geschoss

G1 1)	=	8.22
G2	=	8.18
F	=	
L3+G 1)	=	98.00

Drücke (Energien)
Mech. elektr. Wandler

Pmax	=	4050	bar
PK	=	4658	bar
PE	=	5060	bar
M	=	25.00	
EE	=	4595	Joule

Verschiedene Daten

Fe 1)	=	0.10
delta L	=	

PATRONENLAGER MINI

Längen

L1 *	=	51.74
L2 *	=	55.53
L3 1)	=	64.30

Stoßboden

R	=	1.30
R1	=	12.05
R2	=	
R3	=	
r	=	

Pulverkammer

E	=	3.20
P1 1)	=	11.98
P2 *	=	10.88

Schulterkonus

α 1)	=	28°00'05"
S	=	73.56
r1 max	=	0.50
r2	=	0.50

Hülsenhals

H1 *	=	8.99
H2 1)	=	8.98

Geschossübergang

G1 1)*	=	8.23
G 1)*	=	34.00
α1	=	180°
h	=	
s	=	
i 1)	=	0°17'11"
w	=	

Lauf

F 1)*	=	7.89
Z 1)	=	8.20

Züge

b	=	4.40	
N	=	4	
u	=	240.00	
Q	=	51.78	mm²

Maße in << mm >>
Maße und Toleranzen für Messläufe
siehe Anhang CR 1.

Bemerkungen: 1) Kontrolle aus Sicherheitsgründen
* Grundmaße

C.I.P.

8 x 68 S

Ursprungsland: DE

TAB.	I
Datum	84-06-14
Revision	06-09-19

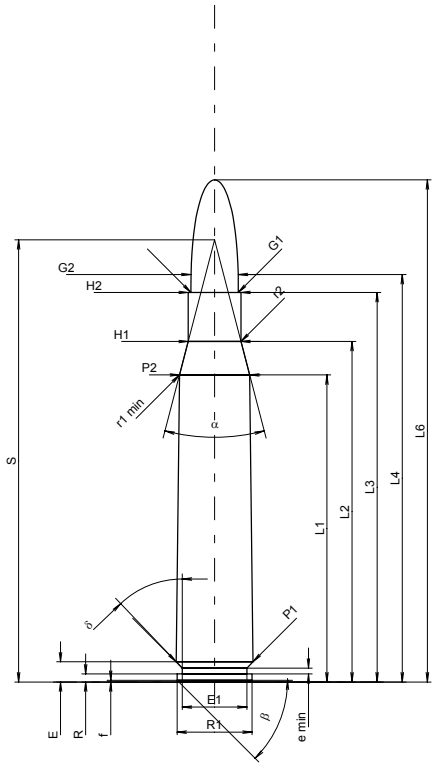

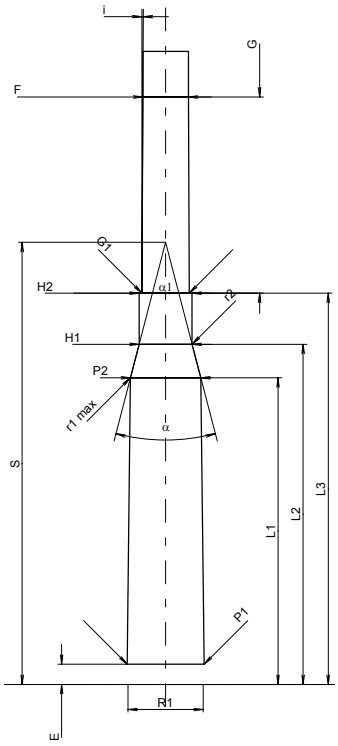

Maßstab 1:1.31

PATRONE MAXI

Längen

L1 1)*	=	53.20	-0.20
L2 1)*	=	59.00	-0.20
L3 1)	=	67.50	
L4	=	70.60	
L5	=		
L6	=	87.00	

Hülsenboden

R	=	1.40
R1	=	13.00
R3	=	
E	=	3.50
E1	=	11.20
e min	=	1.00
δ	=	43°42'
f	=	0.30
β	=	45°

Pulverkammer

P1	=	13.30	
P2 1)*	=	12.15	-0.20

Schulterkonus

α	=	29°05'34"
S	=	76.61
r1 min	=	0.50
r2	=	0.50

Hülsenhals

H1 *	=	9.14
H2 1)	=	9.14

Geschoss

G1 1)	=	8.22
G2	=	8.18
F	=	
L3+G 1)	=	101.50

Drücke (Energien)
Mech. elektr. Wandler

Pmax	=	4400	bar
PK	=	5060	bar
PE	=	5500	bar
M	=	25.00	
EE	=	5975	Joule

Verschiedene Daten

Fe 1)	=	0.10
delta L	=	

PATRONENLAGER MINI

Längen

L1 *	=	53.14
L2 *	=	58.94
L3 1)	=	67.80

Stoßboden

R	=	1.40
R1	=	13.05
R2	=	
R3	=	
r	=	

Pulverkammer

E	=	3.50
P1 1)	=	13.33
P2 *	=	12.18

Schulterkonus

α 1)	=	29°05'34"
S	=	76.61
r1 max	=	0.50
r2	=	0.50

Hülsenhals

H1 *	=	9.17
H2 1)	=	9.16

Geschossübergang

G1 1)*	=	8.23
G 1)*	=	34.00
α1	=	180°
h	=	
s	=	
i 1)	=	0°17'11"
w	=	

Lauf

F 1)*	=	7.89
Z 1)	=	8.20

Züge

b	=	4.40	
N	=	4	
u	=	280.00	
Q	=	51.78	mm²

Maße in << mm >>
Maße und Toleranzen für Messläufe
siehe Anhang CR 1.

Bemerkungen: 1) Kontrolle aus Sicherheitsgründen
* Grundmaße

C.I.P.

8 x 75 S

Ursprungsland: DE

TAB.	I
Datum	84-06-14
Revision	02-05-15

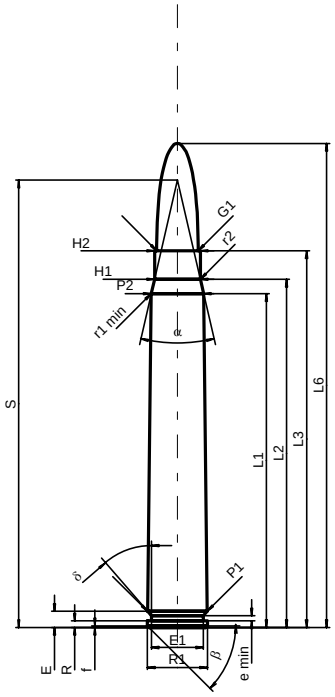

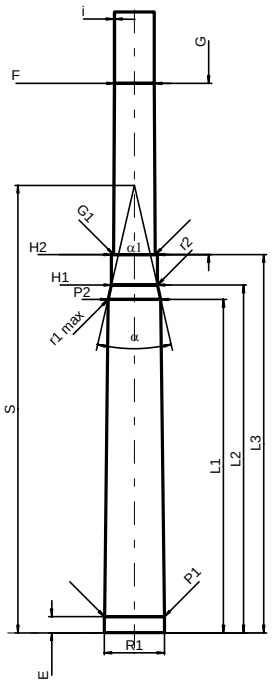

Maßstab 1:1.5

PATRONE MAXI

Längen

L1 1)*	=	66.20	-0.20
L2 1)*	=	69.06	-0.20
L3 1)	=	74.70	
L4	=		
L5	=		
L6	=	96.00	

Hülsenboden

R	=	1.30
R1	=	11.90
R3	=	
E	=	3.20
E1	=	10.30
e min	=	1.00
δ	=	40°54'
f	=	0.30
β	=	45°

Pulverkammer

P1	=	11.86	
P2 1)*	=	10.40	-0.20

Schulterkonus

α	=	25°59'21"
S	=	88.73
r1 min	=	0.50
r2	=	0.50

Hülsenhals

H1 *	=	9.08
H2 1)	=	9.08

Geschoss

G1 1)	=	8.22
G2	=	
F	=	
L3+G 1)	=	108.70

Drücke (Energien)
Mech. elektr. Wandler

Pmax	=	4400	bar
PK	=	5060	bar
PE	=	5500	bar
M	=	25.00	
EE	=	4750	Joule

Verschiedene Daten

Fe 1)	=	0.10
delta L	=	

PATRONENLAGER MINI

Längen

L1 *	=	66.13
L2 *	=	68.99
L3 1)	=	75.00

Stoßboden

R	=	1.30
R1	=	11.95
R2	=	
R3	=	
r	=	

Pulverkammer

E	=	3.20
P1 1)	=	11.89
P2 *	=	10.43

Schulterkonus

α 1)	=	25°59'21"
S	=	88.73
r1 max	=	0.50
r2	=	0.50

Hülsenhals

H1 *	=	9.11
H2 1)	=	9.10

Geschossübergang

G1 1)*	=	8.23
G 1)*	=	34.00
α1	=	180°
h	=	
s	=	
i 1)	=	0°17'11"
w	=	

Lauf

F 1)*	=	7.89
Z 1)	=	8.20

Züge

b	=	4.40	
N	=	4	
u	=	240.00	
Q	=	51.78	mm²

Maße in << mm >>
Maße und Toleranzen für Messläufe
siehe Anhang CR 1.

Bemerkungen: 1) Kontrolle aus Sicherheitsgründen
* Grundmaße

C.I.P.

8,5 x 63

Ursprungsland: DE

TAB.	I
Datum	92-02-27
Revision	06-01-24

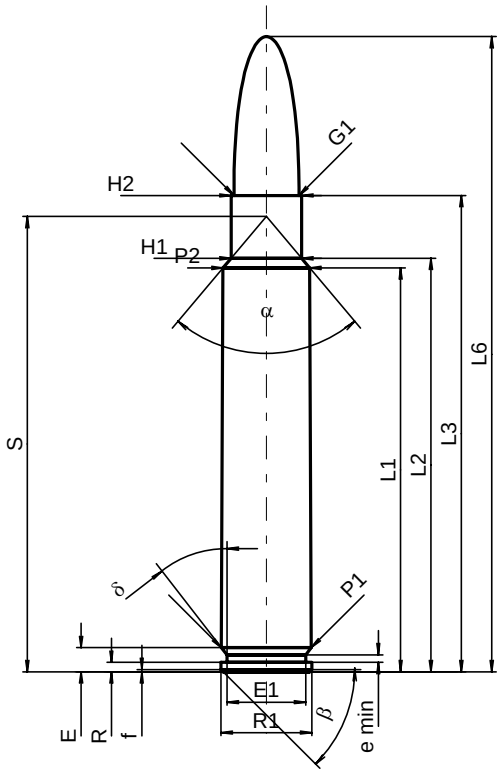

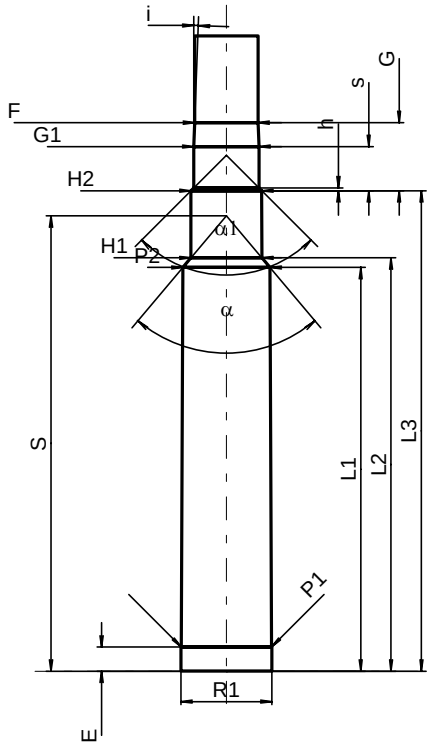

Maßstab 1:1

PATRONE MAXI

Längen

L1 1)*	=	53.42	-0.20
L2 1)*	=	54.69	-0.20
L3 1)	=	63.00	
L4	=		
L5	=		
L6	=	84.00	

Hülsenboden

R	=	1.24
R1	=	12.01
R3	=	
E	=	3.20
E1	=	10.40
e min	=	1.00
δ	=	37°48'36"
f	=	0.30
β	=	45°

Pulverkammer

P1	=	11.89	
P2 1)*	=	11.47	-0.20

Schulterkonus

α	=	80°13'46"
S	=	60.23
r1 min	=	
r2	=	

Hülsenhals

H1 *	=	9.33
H2 1)	=	9.32

Geschoss

G1 1)	=	8.59
G2	=	
F	=	
L3+G 1)	=	72.00

Drücke (Energien)
Mech. elektr. Wandler

Pmax	=	4300	bar
PK	=	4945	bar
PE	=	5375	bar
M	=	25.00	
EE	=	5540	Joule

Verschiedene Daten

Fe 1)	=	0.10
delta L	=	

PATRONENLAGER MINI

Längen

L1 *	=	53.40
L2 *	=	54.67
L3 1)	=	63.55

Stoßboden

R	=	1.24
R1	=	12.04
R2	=	
R3	=	
r	=	

Pulverkammer

E	=	3.20
P1 1)	=	11.92
P2 *	=	11.50

Schulterkonus

α 1)	=	80°13'46"
S	=	60.22
r1 max	=	
r2	=	

Hülsenhals

H1 *	=	9.36
H2 1)	=	9.35

Geschossübergang

G1 1)*	=	8.61
G 1)*	=	9.00
α1	=	90°
h	=	0.38
s *	=	5.83
i 1)	=	1°53'49"
w	=	

Lauf

F 1)*	=	8.38
Z 1)	=	8.59

Züge

b	=	2.79	
N	=	6	
u	=	254.00	
Q	=	56.95	mm²

Maße in << mm >>
Maße und Toleranzen für Messläufe
siehe Anhang CR 1.

Bemerkungen: 1) Kontrolle aus Sicherheitsgründen
* Grundmaße

C.I.P.

8,5 x 68 Fanzoj

Ursprungsland: DE

TAB.	I
Datum	12-05-30
Revision	

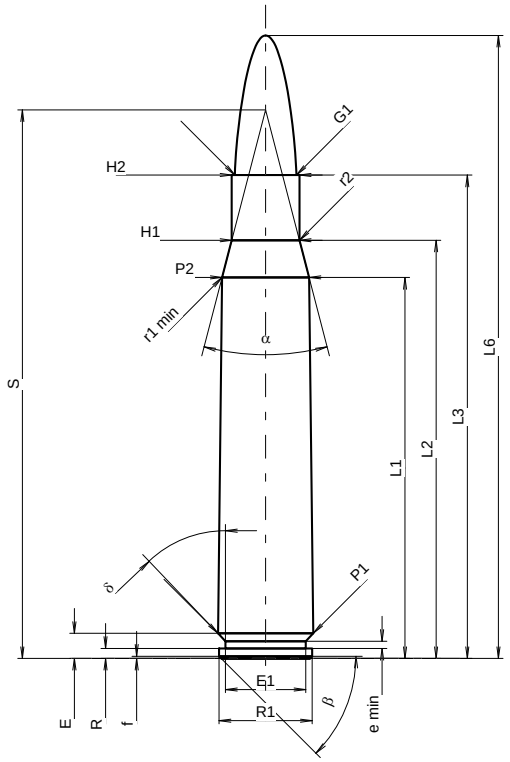

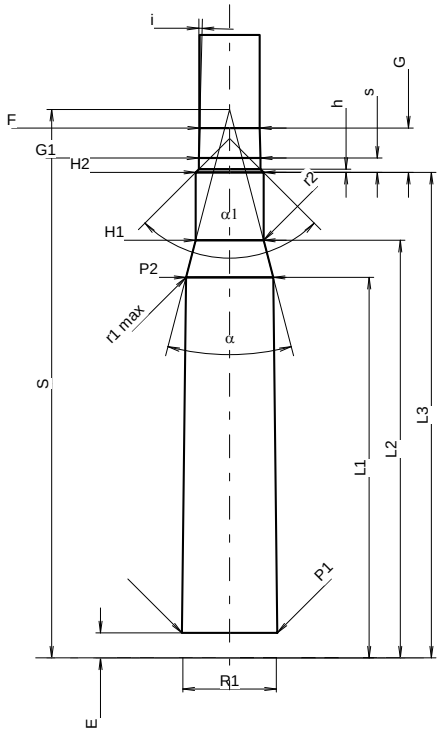

Maßstab 1:1.06

PATRONE MAXI

Längen

L1 *1)*	=	53.20	-0.20
L2 *1)*	=	58.40	-0.20
L3 *1)*	=	67.50	
L4	=		
L5	=		
L6	=	87.00	

Hülsenboden

R	=	1.40
R1	=	13.00
R3	=	
E	=	3.50
E1	=	11.20
e min	=	1.00
δ	=	43°42'
f	=	0.30
β	=	45°

Pulverkammer

P1	=	13.30	
P2 *1)**	=	12.15	-0.20

Schulterkonus

α *	=	29°06'26"
S *	=	76.60
r1 min	=	0.50
r2	=	3.00

Hülsenhals

H1 *	=	9.45
H2 *1)*	=	9.45

Geschoss

G1 *1)*	=	8.59
G2	=	
F	=	
L3+G *1)*	=	73.70

Drücke (Energien)

Mech. elektr. Wandler

Pmax	=	4400	bar
PK	=	5060	bar
PE	=	5500	bar
M	=	25.00	
EE	=	5975	Joule

Verschiedene Daten

Fe *1)3)*	=	0.10
delta L	=	

PATRONENLAGER MINI

Längen

L1	=	53.14
L2	=	58.32
L3 *1)*	=	67.80

Stoßboden

R	=	1.40
R1	=	13.05
R2	=	
R3	=	
r	=	

Pulverkammer

E	=	3.50
P1 *1)*	=	13.33
P2 *	=	12.18

Schulterkonus

α *1)**	=	29°06'40"
S *	=	76.59
r1 max	=	0.50
r2	=	3.00

Hülsenhals

H1 *	=	9.49
H2 *1)*	=	9.49

Geschossübergang

G1 *1)**	=	8.60
G *1)*	=	6.20
α1	=	90°
h	=	0.45
s *	=	2.00
i *1)**	=	1°30'
w	=	

Lauf

F *1)**	=	8.38
Z *1)*	=	8.59

Züge

b	=	2.79	
N	=	6	
u	=	254.00	
Q	=	56.95	mm²

Maße in << mm >>
Maße und Toleranzen für Messläufe
siehe Anhang CR1.

Bemerkungen:
1) Kontrolle aus Sicherheitsgründen
3) Verschlussabstand an Schulter
* Grundmaße

C.I.P.	8,5 mm Messner Mag.	TAB.	I
		Datum	13-05-22
	Ursprungsland: FR	Revision	

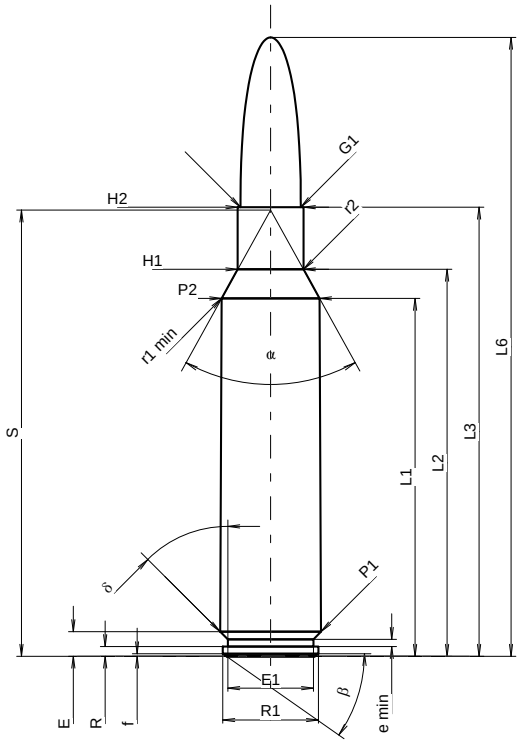

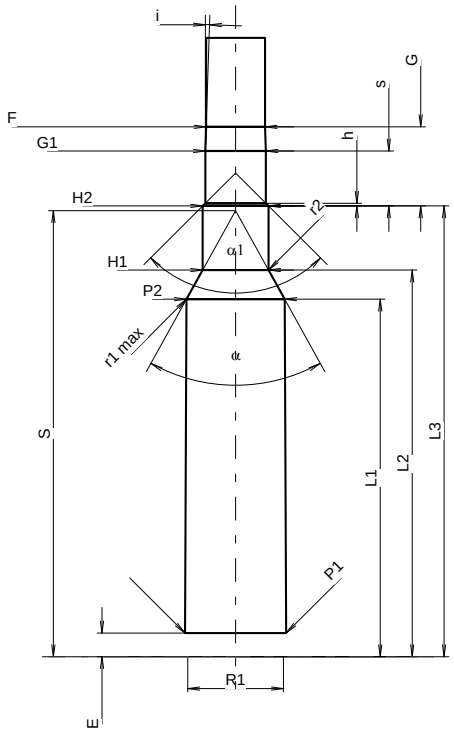

Maßstab 1:1.07

PATRONE MAXI

Längen

L1 1)	=	50.88	-0.20
L2 1)	=	55.01	-0.20
L3 1)	=	63.85	
L4	=		
L5	=		
L6	=	88.00	

Hülsenboden

R	=	1.38	
R1	=	13.60	
R3	=		
E	=	3.48	
E1	=	12.19	
e min	=	1.02	
δ	=	45°	
f	=	0.36	
β	=	35°	

Pulverkammer

P1	=	14.35	
P2 1)*	=	13.93	-0.20

Schulterkonus

α *	=	58°	
S *	=	63.44	
r1 min	=	0.66	
r2	=	1.85	

Hülsenhals

H1 *	=	9.35	
H2 1)	=	9.35	

Geschoss

G1 1)	=	8.59	
G2	=		
F	=		
L3+G 1)	=	75.10	

Drücke (Energien)
Mech. elektr. Wandler

Pmax	=	4400	bar
PK	=	5060	bar
PE	=	5500	bar
M	=	25.00	
EE	=	6400	Joule

Verschiedene Daten

Fe 1)3)	=	0.10	
delta L	=		

PATRONENLAGER MINI

Längen

L1	=	50.85	
L2	=	54.98	
L3 1)	=	64.10	

Stoßboden

R	=	1.38	
R1	=	13.62	
R2	=		
R3	=		
r	=		

Pulverkammer

E	=	3.35	
P1 1)	=	14.38	
P2 *	=	13.96	

Schulterkonus

α 1)*	=	58°	
S *	=	63.44	
r1 max	=	0.55	
r2	=	2.22	

Hülsenhals

H1 *	=	9.38	
H2 1)	=	9.38	

Geschossübergang

G1 1)	=	8.61	
G 1)*	=	11.25	
α1	=	90°	
h	=	0.39	
s *	=	7.81	
i 1)*	=	1°54'53"	
w	=		

Lauf

F 1)*	=	8.38	
Z 1)	=	8.59	

Züge

b	=	2.79	
N	=	6	
u	=	254.00	
Q	=	56.95	mm²

Maße in << mm >>
Maße und Toleranzen für Messläufe
siehe Anhang CR 1.

Bemerkungen:
1) Kontrolle aus Sicherheitsgründen
3) Verschlussabstand an Schulter
* Grundmaße

C.I.P.

9 x 56 Mannl. Sch.

Ursprungsland: AT

TAB.	I
Datum	95-06-28
Revision	05-07-01

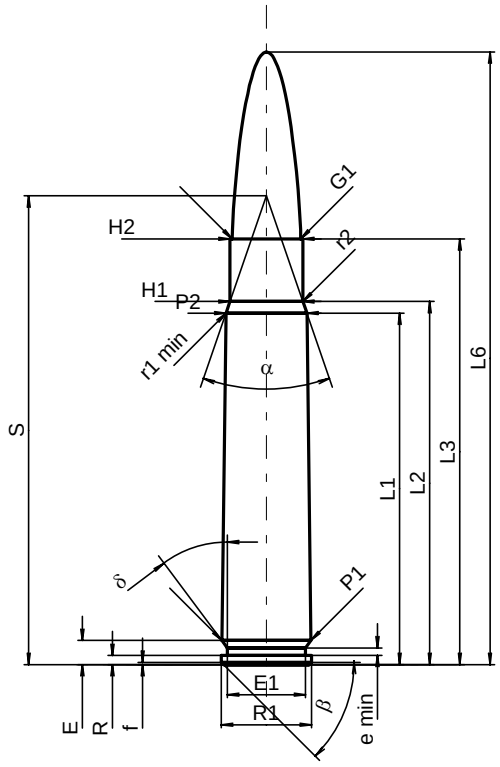

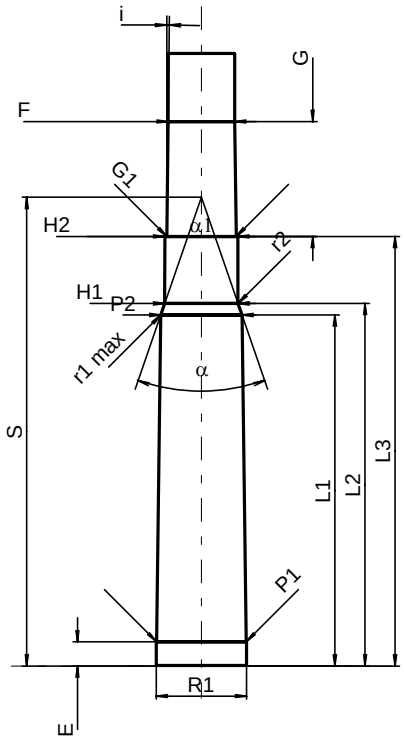

Maßstab 1:1

PATRONE MAXI

Längen

L1 1)*	=	46.48	-0.20
L2 1)*	=	48.00	-0.20
L3 1)	=	56.30	
L4	=		
L5	=		
L6	=	81.00	

Hülsenboden

R	=	1.20
R1	=	11.90
R3	=	
E	=	3.20
E1	=	10.30
e min	=	1.00
δ	=	36°52'12"
f	=	0.30
β	=	45°

Pulverkammer

P1	=	11.80	
P2 1)*	=	10.70	-0.20

Schulterkonus

α	=	38°06'33"
S	=	61.97
r1 min	=	0.50
r2	=	0.50

Hülsenhals

H1 *	=	9.65
H2 1)	=	9.65

Geschoss

G1 1)	=	9.08
G2	=	
F	=	
L3+G 1)	=	71.50

Drücke (Energien)

Mech. elektr. Wandler

Pmax	=	2080	bar
PK	=	2392	bar
PE	=	2600	bar
M	=	25.00	
EE	=	2815	Joule

Verschiedene Daten

Fe 1)	=	0.15
delta L	=	

PATRONENLAGER MINI

Längen

L1 *	=	46.41
L2 *	=	47.93
L3 1)	=	56.80

Stoßboden

R	=	1.20
R1	=	11.95
R2	=	
R3	=	
r	=	

Pulverkammer

E	=	3.20
P1 1)	=	11.85
P2 *	=	10.75

Schulterkonus

α 1)	=	38°06'33"
S	=	61.97
r1 max	=	0.50
r2	=	0.50

Hülsenhals

H1 *	=	9.70
H2 1)	=	9.68

Geschossübergang

G1 1)*	=	9.18
G 1)*	=	15.20
α1	=	180°
h	=	
s	=	
i 1)	=	0°42'58"
w	=	

Lauf

F 1)*	=	8.80
Z 1)	=	9.15

Züge

b	=	4.40	
N	=	4	
u	=	280.00	
Q	=	64.04	mm²

Maße in << mm >>
Maße und Toleranzen für Messläufe
siehe Anhang CR 1.

Bemerkungen: 1) Kontrolle aus Sicherheitsgründen
* Grundmaße

C.I.P.

9 x 57

Ursprungsland: DE

TAB.	I
Datum	84-06-14
Revision	04-05-18

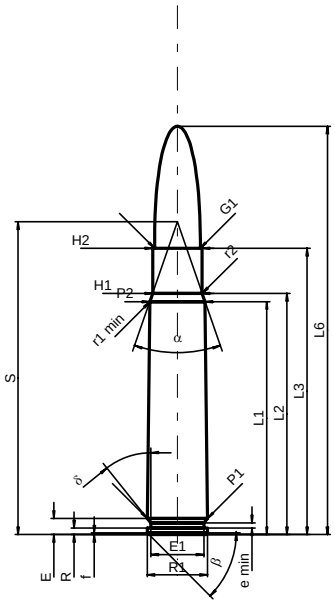

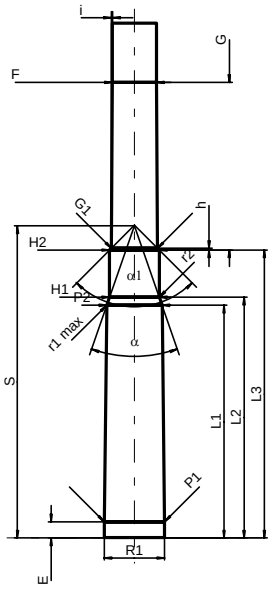

Maßstab 1:1.5

PATRONE MAXI

Längen

L1 1)*	=	46.20	-0.20
L2 1)*	=	47.82	-0.20
L3 1)	=	56.80	
L4	=		
L5	=		
L6	=	81.00	

Hülsenboden

R	=	1.30	
R1	=	11.95	
R3	=		
E	=	3.20	
E1	=	10.50	
e min	=	1.00	
δ	=	38°39'35"	
f	=	0.30	
β	=	45°	

Pulverkammer

P1	=	11.94	
P2 1)*	=	10.95	-0.20

Schulterkonus

α	=	38°08'18"	
S	=	62.04	
r1 min	=	0.50	
r2	=	0.50	

Hülsenhals

H1 *	=	9.83	
H2 1)	=	9.83	

Geschoss

G1 1)	=	9.08	
G2	=		
F	=		
L3+G 1)	=	90.10	

Drücke (Energien)

Mech. elektr. Wandler

Pmax	=	2800	bar
PK	=	3220	bar
PE	=	3500	bar
M	=	25.00	
EE	=	3650	Joule

Verschiedene Daten

Fe 1)	=	0.15	
delta L	=		

PATRONENLAGER MINI

Längen

L1 *	=	46.16
L2 *	=	47.74
L3 1)	=	57.10

Stoßboden

R	=	1.30
R1	=	12.00
R2	=	
R3	=	
r	=	

Pulverkammer

E	=	3.20
P1 1)	=	11.97
P2 *	=	10.98

Schulterkonus

α 1)	=	38°23'10"
S	=	61.93
r1 max	=	0.50
r2	=	0.50

Hülsenhals

H1 *	=	9.88
H2 1)	=	9.87

Geschossübergang

G1 1)*	=	9.15
G 1)*	=	33.30
α1	=	90°
h	=	0.36
s	=	
i 1)	=	0°19'06"
w	=	

Lauf

F 1)*	=	8.78
Z 1)	=	9.06

Züge

b	=	4.60	
N	=	4	
u	=	360.00	
Q	=	63.25	mm²

Maße in << mm >>
Maße und Toleranzen für Messläufe
siehe Anhang CR 1.

Bemerkungen: 1) Kontrolle aus Sicherheitsgründen
* Grundmaße

C.I.P.	9,3 x 57	TAB.	I
		Datum	07-05-14
	Ursprungsland: DE	Revision	11-05-25

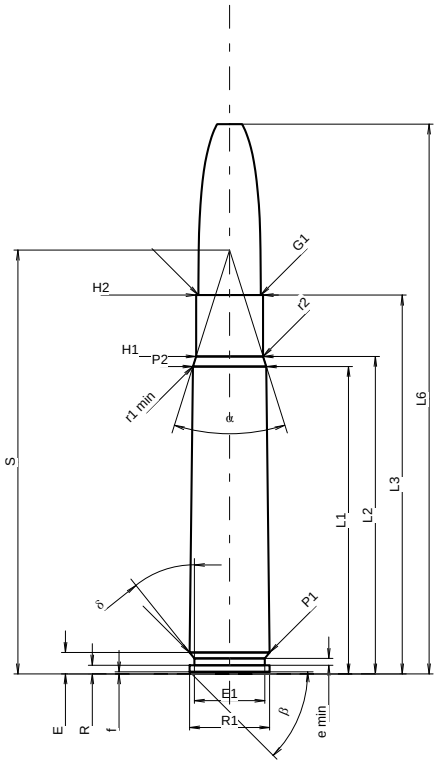

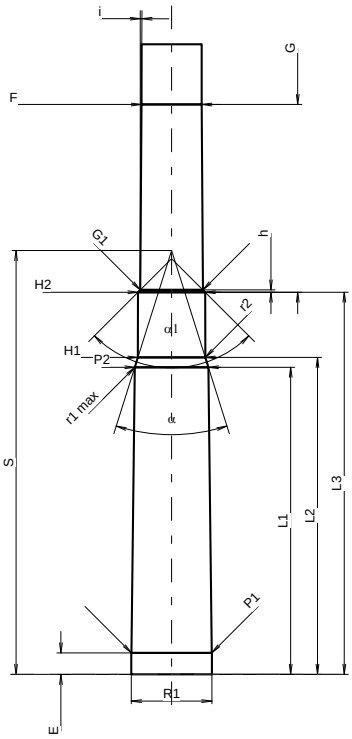

Maßstab 1:1.13

PATRONE MAXI

Längen

L1 1)	=	45.85	-0.20
L2 1)	=	47.36	-0.20
L3 1)	=	56.50	
L4	=		
L5	=		
L6	=	82.00	

Hülsenboden

R	=	1.30	
R1	=	11.95	
R3	=		
E	=	3.20	
E1	=	10.50	
e min	=	1.00	
δ	=	38°39'36"	
f	=	0.30	
β	=	45°	

Pulverkammer

P1	=	11.94	
P2 1)*	=	10.95	-0.20

Schulterkonus

α *	=	35°	
S *	=	63.22	
r1 min	=	0.50	
r2	=	0.50	

Hülsenhals

H1 *	=	10.00	
H2 1)	=	10.00	

Geschoss

G1 1)	=	9.30	
G2	=		
F	=		
L3+G 1)	=	84.50	

Drücke (Energien)
Crusher-Methode

Pmax	=	3000	bar
PK	=	3450	bar
PE	=	3750	bar
M	=	25.00	
EE	=	4250	Joule

Verschiedene Daten

Fe 1)3)	=	0.15	
delta L	=		

PATRONENLAGER MINI

Längen

L1	=	45.81	
L2	=	47.28	
L3 1)	=	57.00	

Stoßboden

R	=	1.30	
R1	=	12.00	
R2	=		
R3	=		
r	=		

Pulverkammer

E	=	3.20	
P1 1)	=	11.97	
P2 *	=	10.98	

Schulterkonus

α 1)*	=	35°	
S *	=	63.22	
r1 max	=	0.50	
r2	=	0.50	

Hülsenhals

H1 *	=	10.05	
H2 1)	=	10.03	

Geschossübergang

G1 1)*	=	9.35	
G 1)	=	28.00	
α1 1)	=	90°	
h	=	0.34	
s	=		
i 1)*	=	0°21'45"	
w	=		

Lauf

F 1)*	=	9.00	
Z 1)	=	9.28	

Züge

b	=	4.60	
N	=	4	
u	=	360.00	
Q	=	66.32	mm²

Maße in << mm >>
Maße und Toleranzen für Messläufe
siehe Anhang CR 1.

Bemerkungen:
1) Kontrolle aus Sicherheitsgründen
3) Verschlussabstand an Schulter
* Grundmaße

C.I.P.

9,3 x 62

Ursprungsland: DE

TAB.	I
Datum	84-06-14
Revision	02-05-15

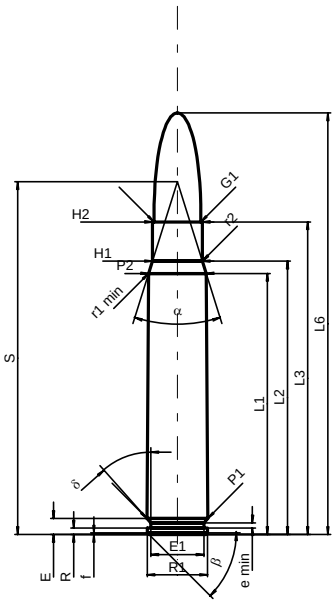

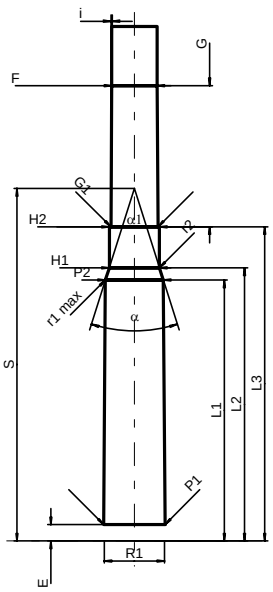

Maßstab 1:1.5

PATRONE MAXI

Längen

L1 1)*	=	51.79	-0.20
L2 1)*	=	54.22	-0.20
L3 1)	=	62.00	
L4	=		
L5	=	65.10	
L6	=	83.60	

Hülsenboden

R	=	1.30
R1	=	11.95
R3	=	
E	=	3.20
E1	=	10.50
e min	=	1.00
δ	=	41°37'48"
f	=	0.30
β	=	45°

Pulverkammer

P1	=	12.10	
P2 1)*	=	11.45	-0.20

Schulterkonus

α	=	34°56'58"
S	=	69.98
r1 min	=	0.50
r2	=	0.50

Hülsenhals

H1 *	=	9.92
H2 1)	=	9.92

Geschoss

G1 1)	=	9.30
G2	=	9.30
F	=	
L3+G 1)	=	90.00

Drücke (Energien)
Mech. elektr. Wandler

Pmax	=	3900	bar
PK	=	4485	bar
PE	=	4875	bar
M	=	25.00	
EE	=	5335	Joule

Verschiedene Daten

Fe 1)	=	0.10
delta L	=	

PATRONENLAGER MINI

Längen

L1 *	=	51.75
L2 *	=	54.17
L3 1)	=	62.30

Stoßboden

R	=	1.30
R1	=	12.00
R2	=	
R3	=	
r	=	

Pulverkammer

E	=	3.20
P1 1)	=	12.13
P2 *	=	11.48

Schulterkonus

α 1)	=	35°05'06"
S	=	69.91
r1 max	=	0.50
r2	=	0.50

Hülsenhals

H1 *	=	9.95
H2 1)	=	9.94

Geschossübergang

G1 1)*	=	9.35
G 1)*	=	28.00
α1	=	180°
h	=	
s	=	
i 1)	=	0°21'29"
w	=	

Lauf

F 1)*	=	9.00
Z 1)	=	9.28

Züge

b	=	4.60	
N	=	4	
u	=	360.00	
Q	=	66.32	mm²

Maße in << mm >>
Maße und Toleranzen für Messläufe
siehe Anhang CR 1.

Bemerkungen: 1) Kontrolle aus Sicherheitsgründen
* Grundmaße

C.I.P.

9,3 x 64 Brenneke

Ursprungsland: DE

TAB.	I
Datum	84-06-14
Revision	02-05-15

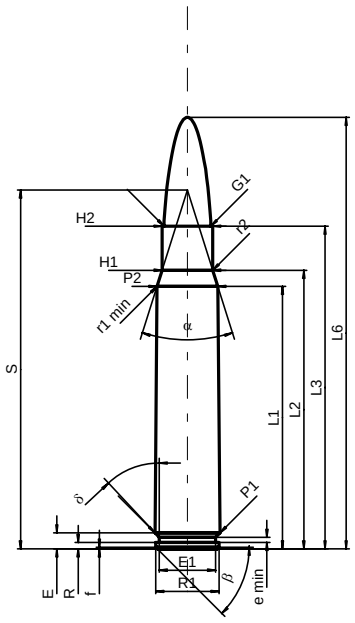

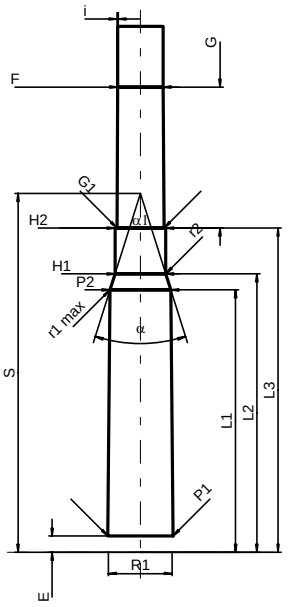

Maßstab 1:1.5

PATRONE MAXI

Längen

L1 1)*	=	52.09	-0.20
L2 1)*	=	55.28	-0.20
L3 1)	=	64.00	
L4	=		
L5	=	70.00	
L6	=	85.60	

Hülsenboden

R	=	1.30
R1	=	12.60
R3	=	
E	=	3.20
E1	=	11.20
e min	=	1.00
δ	=	43°
f	=	0.30
β	=	45°

Pulverkammer

P1	=	12.88	
P2 1)*	=	12.05	-0.20

Schulterkonus

α	=	34°58'26"
S	=	71.21
r1 min	=	0.50
r2	=	0.50

Hülsenhals

H1 *	=	10.04
H2 1)	=	10.04

Geschoss

G1 1)	=	9.30
G2	=	9.25
F	=	
L3+G 1)	=	92.00

Drücke (Energien)
Mech. elektr. Wandler

Pmax	=	4400	bar
PK	=	5060	bar
PE	=	5500	bar
M	=	25.00	
EE	=	5335	Joule

Verschiedene Daten

Fe 1)	=	0.10
delta L	=	

PATRONENLAGER MINI

Längen

L1 *	=	52.04
L2 *	=	55.23
L3 1)	=	64.30

Stoßboden

R	=	1.30
R1	=	12.65
R2	=	
R3	=	
r	=	

Pulverkammer

E	=	3.20
P1 1)	=	12.91
P2 *	=	12.08

Schulterkonus

α 1)	=	34°58'26"
S	=	71.21
r1 max	=	0.50
r2	=	0.50

Hülsenhals

H1 *	=	10.07
H2 1)	=	10.06

Geschossübergang

G1 1)*	=	9.35
G 1)*	=	28.00
α1	=	180°
h	=	
s	=	
i 1)	=	0°21'29"
w	=	

Lauf

F 1)*	=	9.00
Z 1)	=	9.28

Züge

b	=	4.60	
N	=	4	
u	=	360.00	
Q	=	66.32	mm²

Maße in << mm >>
Maße und Toleranzen für Messläufe
siehe Anhang CR 1.

Bemerkungen: 1) Kontrolle aus Sicherheitsgründen
* Grundmaße

C.I.P.

9,3 x 66 Sako

Ursprungsland: FI

TAB.	I
Datum	02-01-22
Revision	02-05-15

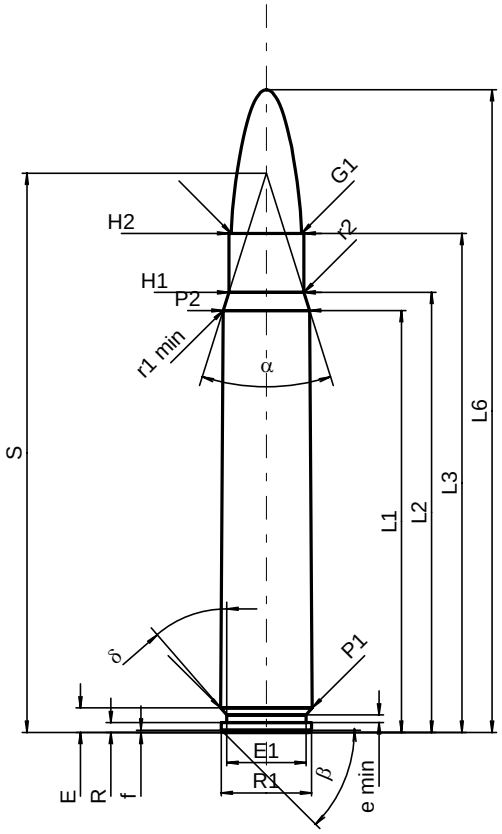

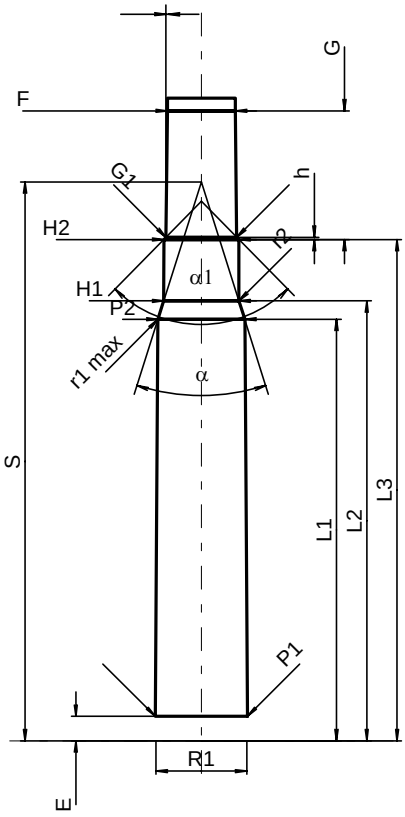

Maßstab 1:1

PATRONE MAXI

Längen

L1 1)*	=	55.80	-0.20
L2 1)*	=	58.20	-0.20
L3 1)	=	66.00	
L4	=		
L5	=		
L6	=	85.00	

Hülsenboden

R	=	1.30
R1	=	11.95
R3	=	
E	=	3.24
E1	=	10.50
e min	=	1.00
δ	=	41°
f	=	0.30
β	=	45°

Pulverkammer

P1	=	12.13	
P2 1)*	=	11.43	-0.20

Schulterkonus

α	=	34°55'31"
S	=	73.97
r1 min	=	0.50
r2	=	0.50

Hülsenhals

H1 *	=	9.92
H2 1)	=	9.92

Geschoss

G1 1)	=	9.30
G2	=	
F	=	
L3+G 1)	=	83.01

Drücke (Energien)

Mech. elektr. Wandler

Pmax	=	4150	bar
PK	=	4773	bar
PE	=	5188	bar
M	=	25.00	
EE	=	6000	Joule

Verschiedene Daten

Fe 1)	=	0.10
delta L	=	

PATRONENLAGER MINI

Längen

L1 *	=	55.75
L2 *	=	58.17
L3 1)	=	66.30

Stoßboden

R	=	
R1	=	12.00
R2	=	
R3	=	
r	=	

Pulverkammer

E	=	3.24
P1 1)	=	12.18
P2 *	=	11.48

Schulterkonus

α 1)	=	35°05'06"
S	=	73.91
r1 max	=	0.50
r2	=	0.50

Hülsenhals

H1 *	=	9.95
H2 1)	=	9.94

Geschossübergang

G1 1)*	=	9.35
G 1)*	=	17.01
α1	=	89°02'13"
h *	=	0.30
s	=	
i 1)	=	0°36'
w	=	

Lauf

F 1)*	=	9.00
Z 1)	=	9.28

Züge

b	=	3.14	
N	=	6	
u	=	360.00	
Q	=	66.31	mm²

Maße in << mm >>
Maße und Toleranzen für Messläufe
siehe Anhang CR 1.

Bemerkungen: 1) Kontrolle aus Sicherheitsgründen
* Grundmaße

C.I.P.

9,3 RSM

Ursprungsland: DE

TAB.	I
Datum	11-05-25
Revision	

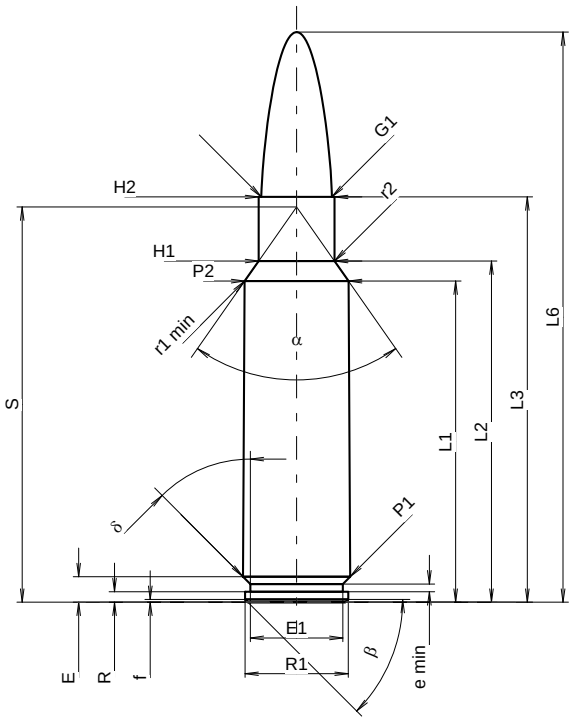

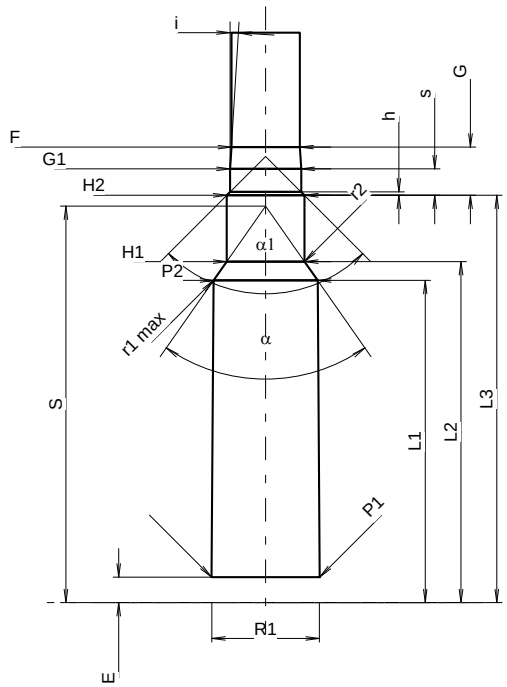

Maßstab 1.01:1

PATRONE MAXI

Längen

L1 1)	=	42.24	-0.20
L2 1)	=	44.88	-0.20
L3 1)	=	53.32	
L4	=		
L5	=		
L6	=	75.00	

Hülsenboden

R	=	1.37	
R1	=	13.59	
R3	=		
E	=	3.36	
E1	=	12.19	
e min	=	1.02	
δ	=	45°	
f	=	0.36	
β	=	45°	

Pulverkammer

P1	=	14.12	
P2 1)*	=	13.67	-0.20

Schulterkonus

α *	=	70°	
S *	=	52.00	
r1 min	=	0.80	
r2	=	2.54	

Hülsenhals

H1 *	=	9.98	
H2 1)	=	9.98	

Geschoss

G1 1)	=	9.30	
G2	=		
F	=		
L3+G 1)	=	59.66	

Drücke (Energien)

Mech. elektr. Wandler

Pmax	=	4400	bar
PK	=	5060	bar
PE	=	5720	bar
M	=	25.00	
EE	=	5250	Joule

Verschiedene Daten

Fe 1)3)	=	0.10	
delta L	=		

PATRONENLAGER MINI

Längen

L1	=	42.40	
L2	=	44.87	
L3 1)	=	53.59	

Stoßboden

R	=	1.37	
R1	=	14.13	
R2	=		
R3	=		
r	=		

Pulverkammer

E	=	3.36	
P1 1)	=	14.25	
P2 *	=	13.70	

Schulterkonus

α 1)*	=	70°	
S *	=	52.18	
r1 max	=	1.27	
r2	=	3.05	

Hülsenhals

H1 *	=	10.24	
H2 1)	=	10.24	

Geschossübergang

G1 1)*	=	9.35	
G 1)	=	6.34	
α1	=	90°	
h	=	0.45	
s	=	3.48	
i 1)*	=	3°30'	
w	=		

Lauf

F 1)*	=	9.00	
Z 1)	=	9.28	

Züge

b	=	4.60	
N	=	6	
u	=	406.40	
Q	=	67.67	mm²

Maße in << mm >>
Maße und Toleranzen für Messläufe
siehe Anhang CR1.

Bemerkungen:
1) Kontrolle aus Sicherheitsgründen
3) Verschlussabstand an Schulter
* Grundmaße

C.I.P.

9,5 x 57 Mannl. Sch.

Ursprungsland: AT

TAB.	I
Datum	95-06-28
Revision	02-05-15

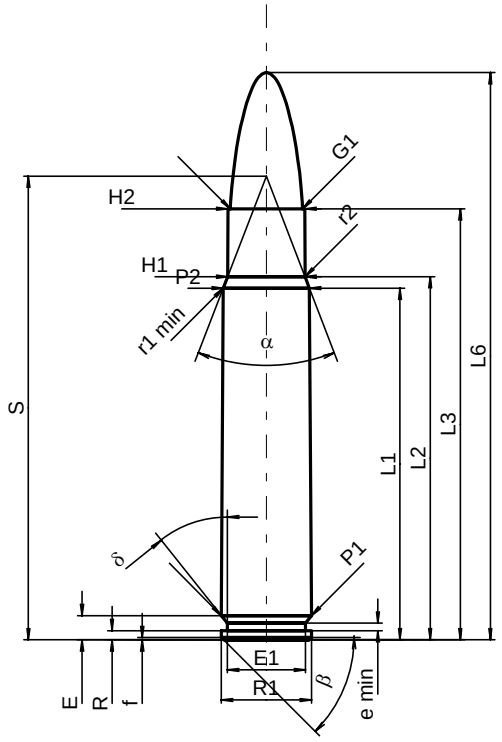

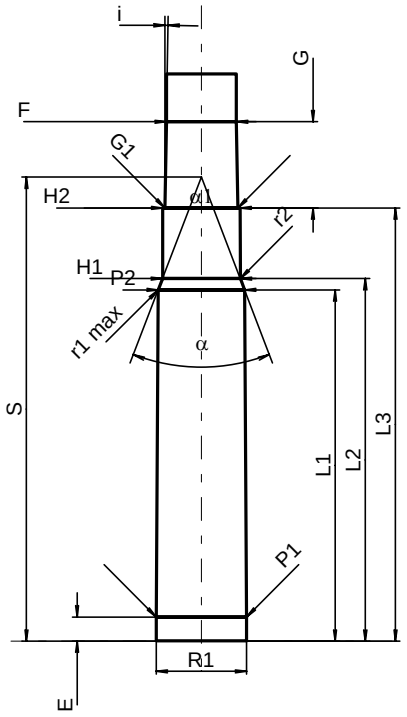

Maßstab 1:1

PATRONE MAXI

Längen

L1 1)*	=	46.50	-0.20
L2 1)*	=	48.02	-0.20
L3 1)	=	57.00	
L4	=		
L5	=		
L6	=	75.00	

Hülsenboden

R	=	1.20
R1	=	11.90
R3	=	
E	=	3.20
E1	=	10.30
e min	=	1.00
δ	=	38°39'35"
f	=	0.30
β	=	45°

Pulverkammer

P1	=	11.90	
P2 1)*	=	11.40	-0.20

Schulterkonus

α	=	42°06'01"
S	=	61.31
r1 min	=	0.50
r2	=	0.50

Hülsenhals

H1 *	=	10.23
H2 1)	=	10.18

Geschoss

G1 1)	=	9.55
G2	=	
F	=	
L3+G 1)	=	68.40

Drücke (Energien)
Mech. elektr. Wandler

Pmax	=	3050	bar
PK	=	3508	bar
PE	=	3810	bar
M	=	25.00	
EE	=	6065	Joule

Verschiedene Daten

Fe 1)	=	0.15
delta L	=	

PATRONENLAGER MINI

Längen

L1 *	=	46.46
L2 *	=	47.96
L3 1)	=	57.30

Stoßboden

R	=	1.20
R1	=	11.95
R2	=	
R3	=	
r	=	

Pulverkammer

E	=	3.20
P1 1)	=	11.93
P2 *	=	11.43

Schulterkonus

α 1)	=	41°56'48"
S	=	61.37
r1 max	=	0.50
r2	=	0.50

Hülsenhals

H1 *	=	10.28
H2 1)	=	10.22

Geschossübergang

G1 1)*	=	9.65
G 1)*	=	11.40
α1	=	180°
h	=	
s	=	
i 1)	=	0°57'17"
w	=	

Lauf

F 1)*	=	9.27
Z 1)	=	9.62

Züge

b	=	4.60	
N	=	4	
u	=	300.00	
Q	=	70.85	mm²

Maße in << mm >>
Maße und Toleranzen für Messläufe
siehe Anhang CR 1.

Bemerkungen: 1) Kontrolle aus Sicherheitsgründen
* Grundmaße

C.I.P.

9,5 x 66 SE v. H.

Ursprungsland: DE

TAB.	I
Datum	96-05-24
Revision	02-05-15

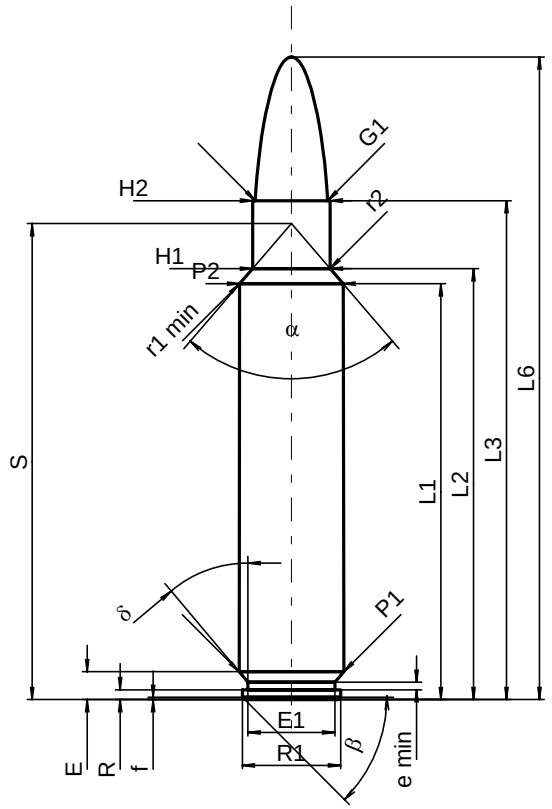

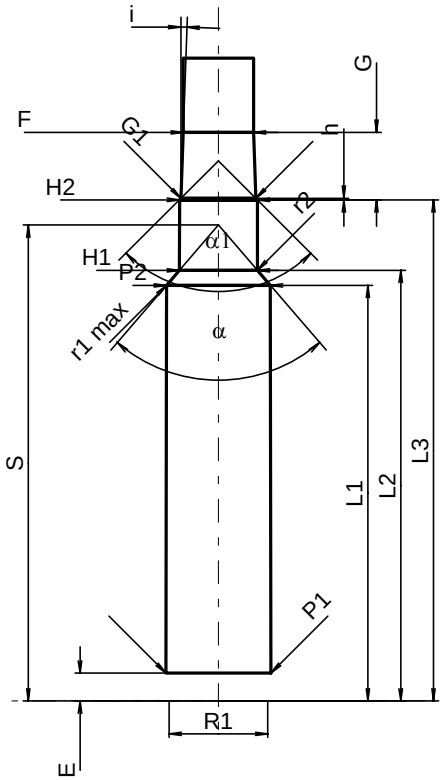

Maßstab 1:1

PATRONE MAXI

Längen

L1 1)*	=	55.00	-0.20
L2 1)*	=	57.00	-0.20
L3 1)	=	66.00	
L4	=		
L5	=		
L6	=	85.00	

Hülsenboden

R	=	1.30
R1	=	13.00
R3	=	
E	=	3.70
E1	=	11.50
e min	=	1.00
δ	=	40°
f	=	0.30
β	=	45°

Pulverkammer

P1	=	13.85	
P2 1)*	=	13.70	-0.20

Schulterkonus

α	=	81°23'28"
S	=	62.97
r1 min	=	0.50
r2	=	1.00

Hülsenhals

H1 *	=	10.26
H2 1)	=	10.26

Geschoss

G1 1)	=	9.55
G2	=	
F	=	
L3+G 1)	=	74.92

Drücke (Energien)
Mech. elektr. Wandler

Pmax	=	4400	bar
PK	=	5060	bar
PE	=	5500	bar
M	=	25.00	
EE	=	6080	Joule

Verschiedene Daten

Fe 1)	=	0.10
delta L	=	

PATRONENLAGER MINI

Längen

L1 *	=	54.99
L2 *	=	56.98
L3 1)	=	66.30

Stoßboden

R	=	1.30
R1	=	13.05
R2	=	
R3	=	
r	=	

Pulverkammer

E	=	3.70
P1 1)	=	13.88
P2 *	=	13.73

Schulterkonus

α 1)	=	81°30'36"
S	=	62.96
r1 max	=	0.50
r2	=	1.00

Hülsenhals

H1 *	=	10.30
H2 1)	=	10.29

Geschossübergang

G1 1)*	=	9.91
G 1)*	=	8.92
α1	=	90°
h *	=	0.19
s	=	
i 1)	=	2°00'03"
w	=	

Lauf

F 1)*	=	9.30
Z 1)	=	9.55

Züge

b	=	2.92	
N	=	6	
u	=	305.00	
Q	=	70.16	mm²

Maße in << mm >>
Maße und Toleranzen für Messläufe
siehe Anhang CR 1.

Bemerkungen: 1) Kontrolle aus Sicherheitsgründen
* Grundmaße

C.I.P.

10,3 CSP

Ursprungsland: CH

TAB.	I
Datum	16-05-18
Revision	

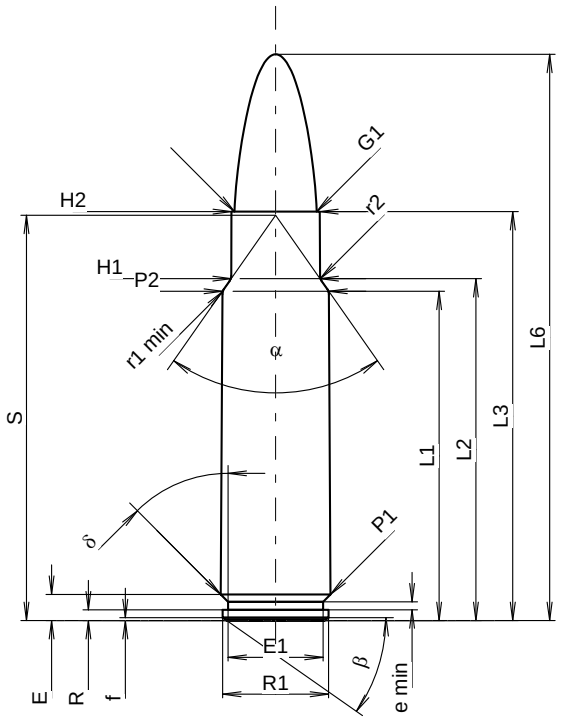

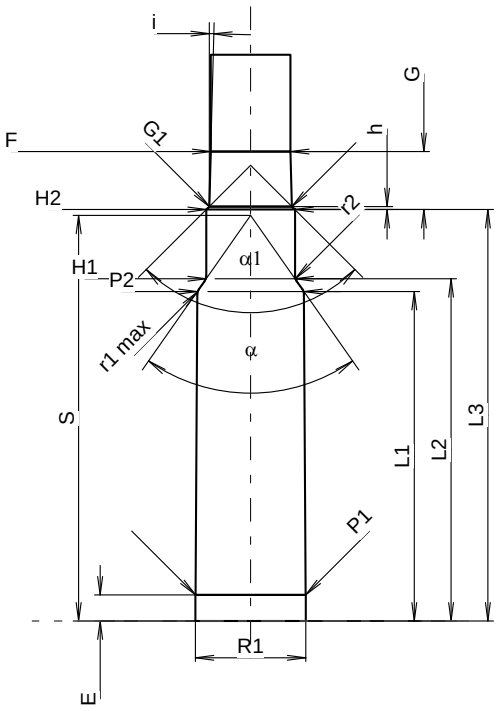

Maßstab 1.03:1

PATRONE MAXI

Längen

L1 1)	=	42.27	-0.20
L2 1)	=	43.89	-0.20
L3 1)	=	52.50	
L4	=		
L5	=		
L6	=	72.70	

Hülsenboden

R	=	1.37	
R1	=	13.59	
R3	=		
E	=	3.36	
E1	=	12.19	
e min	=	1.02	
δ	=	45°	
f	=	0.36	
β	=	35°	

Pulverkammer

P1	=	14.12	
P2 1)*	=	13.67	-0.20

Schulterkonus

α *	=	70°	
S *	=	52.03	
r1 min	=	1.27	
r2	=	1.27	

Hülsenhals

H1 *	=	11.40	
H2 1)	=	11.34	

Geschoss

G1 1)	=	10.54	
G2	=		
F	=		
L3+G 1)	=	59.95	

Drücke (Energien)
Mech. elektr. Wandler

Pmax	=	4400	bar
PK	=	5060	bar
PE	=	5500	bar
M	=	25.00	
EE	=	6200	Joule

Verschiedene Daten

Fe 1)3)	=	0.10	
delta L	=		

PATRONENLAGER MINI

Längen

L1	=	42.30	
L2	=	43.94	
L3 1)	=	52.82	

Stoßboden

R	=		
R1	=	14.19	
R2	=		
R3	=		
r	=		

Pulverkammer

E	=	3.35	
P1 1)	=	14.15	
P2 *	=	13.70	

Schulterkonus

α 1)*	=	70°	
S *	=	52.08	
r1 max	=	1.27	
r2	=	1.27	

Hülsenhals

H1 *	=	11.40	
H2 1)	=	11.40	

Geschossübergang

G1 1)*	=	10.62	
G 1)	=	7.45	
α1	=	90°	
h *	=	0.39	
s	=		
i 1)*	=	1°30'	
w	=		

Lauf

F 1)*	=	10.25	
Z 1)	=	10.49	

Züge

b	=	3.60	
N	=	6	
u	=	450.00	
Q	=	85.16	mm²

Maße in << mm >>
Maße und Toleranzen für Messläufe
siehe Anhang CR1.

Bemerkungen:
1) Kontrolle aus Sicherheitsgründen
3) Verschlussabstand an Schulter
* Grundmaße

C.I.P.

10,75 x 68

Ursprungsland: DE

TAB.	I
Datum	84-06-14
Revision	02-05-15

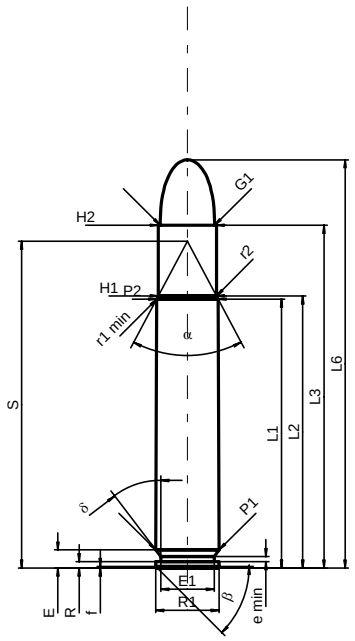

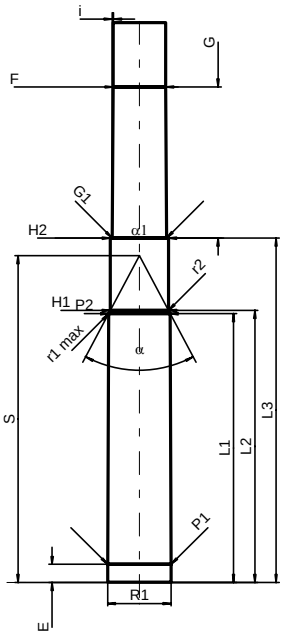

Maßstab 1:1.5

PATRONE MAXI

Längen

L1 1)*	=	53.35	-0.20
L2 1)*	=	54.00	-0.20
L3 1)	=	68.00	
L4	=		
L5	=	68.50	
L6	=	81.00	

Hülsenboden

R	=	1.30
R1	=	12.57
R3	=	
E	=	3.60
E1	=	10.60
e min	=	1.00
δ	=	37°06'36"
f	=	0.30
β	=	45°

Pulverkammer

P1	=	12.57	
P2 1)*	=	12.20	-0.20

Schulterkonus

α	=	55°54'58"
S	=	64.84
r1 min	=	0.50
r2	=	0.50

Hülsenhals

H1 *	=	11.51
H2 1)	=	11.51

Geschoss

G1 1)	=	10.78
G2	=	10.78
F	=	
L3+G 1)	=	98.00

Drücke (Energien)

Mech. elektr. Wandler

Pmax	=	3300	bar
PK	=	3795	bar
PE	=	4125	bar
M	=	25.00	
EE	=	5040	Joule

Verschiedene Daten

Fe 1)	=	0.15
delta L	=	

PATRONENLAGER MINI

Längen

L1 *	=	53.32
L2 *	=	53.97
L3 1)	=	68.30

Stoßboden

R	=	1.30
R1	=	12.62
R2	=	
R3	=	
r	=	

Pulverkammer

E	=	3.60
P1 1)	=	12.60
P2 *	=	12.23

Schulterkonus

α 1)	=	55°54'58"
S	=	64.84
r1 max	=	0.50
r2	=	0.50

Hülsenhals

H1 *	=	11.54
H2 1)	=	11.52

Geschossübergang

G1 1)*	=	10.82
G 1)*	=	30.00
α1	=	180°
h	=	
s	=	
i 1)	=	0°21'12"
w	=	

Lauf

F 1)*	=	10.45
Z 1)	=	10.75

Züge

b	=	3.60	
N	=	6	
u	=	420.00	
Q	=	89.07	mm²

Maße in << mm >>
Maße und Toleranzen für Messläufe
siehe Anhang CR 1.

Bemerkungen: 1) Kontrolle aus Sicherheitsgründen
* Grundmaße

C.I.P.

12,7 x 70 (500 Schüler)

Ursprungsland: DE

TAB.	I
Datum	98-01-27
Revision	02-05-15

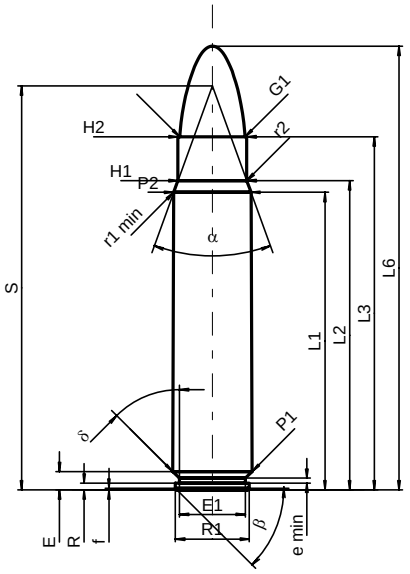

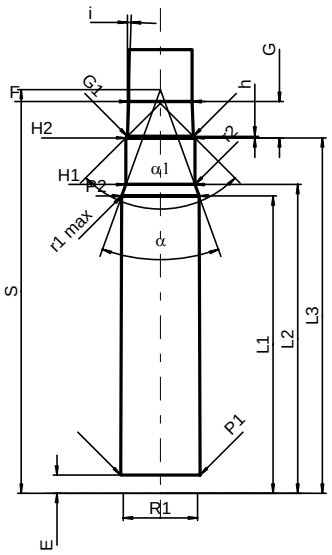

Maßstab 1:1.5

PATRONE MAXI

Längen

L1 1)*	=	59.00	-0.20
L2 1)*	=	61.30	-0.20
L3 1)	=	70.00	
L4	=		
L5	=		
L6	=	88.00	

Hülsenboden

R	=	1.30
R1	=	14.65
R3	=	
E	=	3.61
E1	=	13.10
e min	=	1.00
δ	=	45°
f	=	0.30
β	=	45°

Pulverkammer

P1	=	15.73	
P2 1)*	=	15.32	-0.20

Schulterkonus

α	=	39°54'22"
S	=	80.10
r1 min	=	3.00
r2	=	4.00

Hülsenhals

H1 *	=	13.65
H2 1)	=	13.65

Geschoss

G1 1)	=	12.96
G2	=	
F	=	
L3+G 1)	=	77.22

Drücke (Energien)

Mech. elektr. Wandler

Pmax	=	3300	bar
PK	=	3795	bar
PE	=	4125	bar
M	=	25.00	
EE	=	9240	Joule

Verschiedene Daten

Fe 1)	=	0.15
delta L	=	

PATRONENLAGER MINI

Längen

L1 *	=	58.96
L2 *	=	61.23
L3 1)	=	70.50

Stoßboden

R	=	1.30
R1	=	14.70
R2	=	
R3	=	
r	=	

Pulverkammer

E	=	3.61
P1 1)	=	15.76
P2 *	=	15.35

Schulterkonus

α 1)	=	39°56'45"
S	=	80.08
r1 max	=	1.00
r2	=	4.00

Hülsenhals

H1 *	=	13.70
H2 1)	=	13.68

Geschossübergang

G1 1)*	=	13.05
G 1)*	=	7.22
α1	=	90°
h *	=	0.31
s	=	
i 1)	=	1°51'54"
w	=	

Lauf

F 1)*	=	12.60
Z 1)	=	12.94

Züge

b	=	3.58	
N	=	8	
u	=	450.00	
Q	=	129.62	mm²

Maße in << mm >>
Maße und Toleranzen für Messläufe
siehe Anhang CR 1.

Bemerkungen: 1) Kontrolle aus Sicherheitsgründen
* Grundmaße

C.I.P.

17 Libra

Ursprungsland: CZ

TAB.	I
Datum	01-01-22
Revision	02-05-15

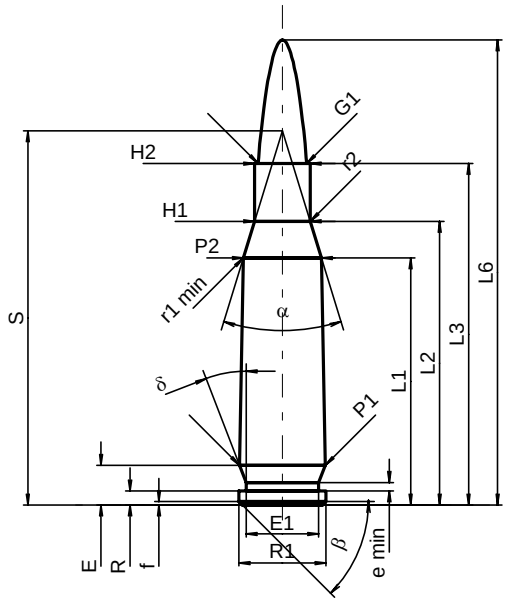

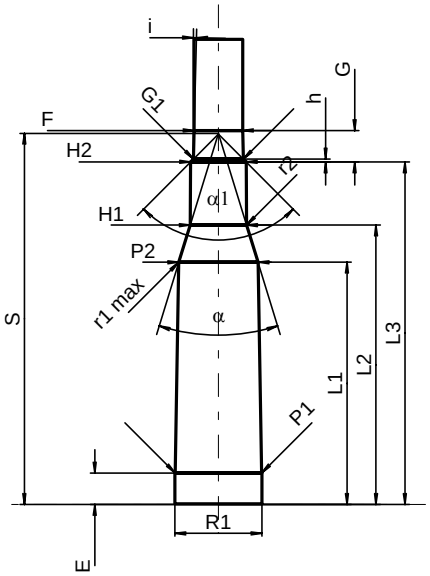

Maßstab 1.5:1

PATRONE MAXI

Längen

L1 1)*	=	21.78	-0.20
L2 1)*	=	25.01	-0.20
L3 1)	=	30.10	
L4	=		
L5	=		
L6	=	41.00	

Hülsenboden

R	=	1.24
R1	=	7.65
R3	=	
E	=	3.50
E1	=	6.40
e min	=	0.75
δ	=	20°
f	=	0.30
β	=	45°

Pulverkammer

P1	=	7.56	
P2 1)*	=	6.88	-0.20

Schulterkonus

α	=	34°04'51"
S	=	33.00
r1 min	=	0.64
r2	=	2.54

Hülsenhals

H1 *	=	4.90
H2 1)	=	4.90

Geschoss

G1 1)	=	4.28
G2	=	
F	=	
L3+G 1)	=	32.87

Drücke (Energien)

Mech. elektr. Wandler

Pmax	=	4300	bar
PK	=	4945	bar
PE	=	5375	bar
M	=	17.50	
EE	=	1500	Joule

Verschiedene Daten

Fe 1)	=	0.10
delta L	=	0.25

PATRONENLAGER MINI

Längen

L1 *	=	21.35
L2 *	=	24.63
L3 1)	=	30.20

Stoßboden

R	=	
R1	=	7.67
R2	=	
R3	=	
r	=	

Pulverkammer

E	=	2.77
P1 1)	=	7.62
P2 *	=	7.00

Schulterkonus

α 1)	=	34°13'48"
S	=	32.72
r1 max	=	0.64
r2	=	3.18

Hülsenhals

H1 *	=	4.98
H2 1)	=	4.90

Geschossübergang

G1 1)*	=	4.40
G 1)*	=	2.77
α1	=	90°
h *	=	0.25
s	=	
i 1)	=	1°28'39"
w	=	

Lauf

F 1)*	=	4.27
Z 1)	=	4.40

Züge

b	=	1.57	
N	=	6	
u	=	229.00	
Q	=	14.95	mm²

Maße in << mm >>
Maße und Toleranzen für Messläufe
siehe Anhang CR 1.

Bemerkungen: 1) Kontrolle aus Sicherheitsgründen
* Grundmaße

C.I.P.	17 Rem.	TAB.	I
		Datum	84-06-14
	Ursprungsland: US	Revision	02-05-15

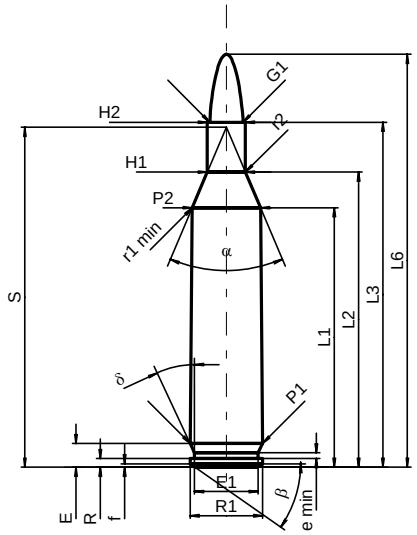

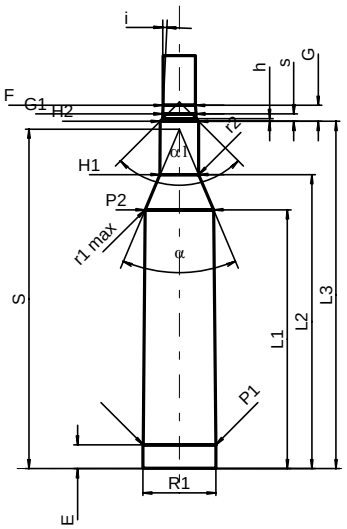

Maßstab 1:1

PATRONE MAXI

Längen

L1 1)	=	34.31	-0.20
L2 1)	=	39.01	-0.20
L3 1)	=	45.62	
L4	=		
L5	=		
L6	=	54.61	

Hülsenboden

R	=	1.14
R1	=	9.60
R3	=	
E	=	3.13
E1	=	8.43
e min	=	0.76
δ	=	25°
f	=	0.45
β	=	35°

Pulverkammer

P1	=	9.58	
P2 1)*	=	9.04	-0.20

Schulterkonus

α *	=	46°
S *	=	44.96
r1 min	=	0.64
r2	=	2.54

Hülsenhals

H1 *	=	5.05
H2 1)	=	5.05

Geschoss

G1 1)	=	4.38
G2	=	
F	=	
L3+G 1)	=	47.74

Drücke (Energien)
Mech. elektr. Wandler

Pmax	=	4250	bar
PK	=	4888	bar
PE	=	5310	bar
M	=	25.00	
EE	=	1290	Joule

Verschiedene Daten

Fe 1)	=	0.10
delta L	=	0.07

PATRONENLAGER MINI

Längen

L1	=	34.22
L2	=	38.87
L3 1)	=	45.92

Stoßboden

R	=	
R1	=	9.66
R2	=	
R3	=	
r	=	

Pulverkammer

E	=	3.13
P1 1)	=	9.61
P2 *	=	9.06

Schulterkonus

α 1)*	=	46°
S *	=	44.89
r1 max	=	0.64
r2	=	3.18

Hülsenhals

H1 *	=	5.11
H2 1)	=	5.08

Geschossübergang

G1 1)*	=	4.37
G 1)	=	2.12
α1 *	=	90°
h	=	0.36
s	=	0.99
i 1)*	=	2°32'41"
w	=	

Lauf

F 1)*	=	4.27
Z 1)	=	4.37

Züge

b	=	1.57	
N	=	6	
u	=	229.00	
Q	=	14.80	mm²

Maße in << mm >>
Maße und Toleranzen für Messläufe
siehe Anhang CR 1.

Bemerkungen: 1) Kontrolle aus Sicherheitsgründen
* Grundmaße

C.I.P.

17 Rem. Fireball

Ursprungsland: US

TAB.	I
Datum	08-04-15
Revision	11-05-25

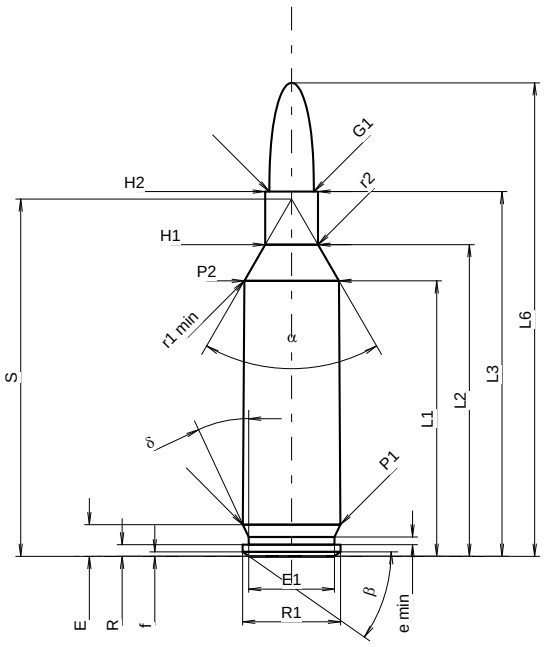

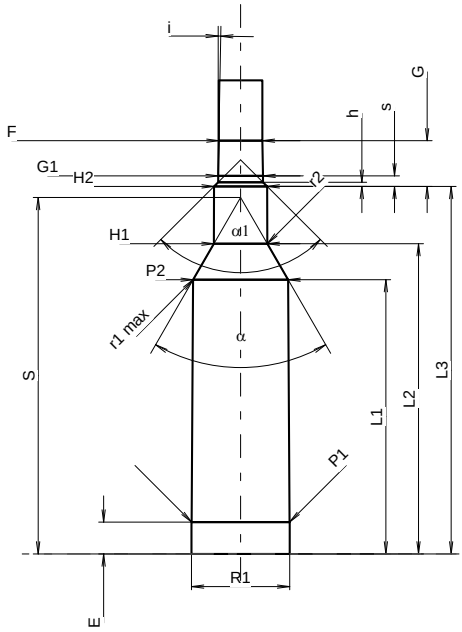

Maßstab 1.35:1

PATRONE MAXI

Längen

L1 1)	=	27.05	-0.20
L2 1)	=	30.60	-0.20
L3 1)	=	35.81	
L4	=		
L5	=		
L6	=	46.48	

Hülsenboden

R	=	1.14
R1	=	9.60
R3	=	
E	=	3.12
E1	=	8.43
e min	=	0.76
δ	=	25°
f	=	0.45
β	=	35°

Pulverkammer

P1	=	9.57	
P2 1)*	=	9.28	-0.20

Schulterkonus

α *	=	60°
S *	=	35.08
r1 min	=	0.64
r2	=	2.54

Hülsenhals

H1 *	=	5.18
H2 1)	=	5.18

Geschoss

G1 1)	=	4.38
G2	=	
F	=	
L3+G 1)	=	40.29

Drücke (Energien)
Mech. elektr. Wandler

Pmax	=	3800	bar
PK	=	4370	bar
PE	=	4750	bar
M	=	17.50	
EE	=	980	Joule

Verschiedene Daten

Fe 1)	=	0.15
delta L	=	0.11

PATRONENLAGER MINI

Längen

L1	=	26.92
L2	=	30.45
L3 1)	=	36.07

Stoßboden

R	=	
R1	=	9.63
R2	=	
R3	=	
r	=	

Pulverkammer

E	=	3.12
P1 1)	=	9.60
P2 *	=	9.31

Schulterkonus

α 1)*	=	60°
S *	=	34.98
r1 max	=	0.64
r2	=	3.18

Hülsenhals

H1 *	=	5.23
H2 1)	=	5.21

Geschossübergang

G1 1)*	=	4.39
G 1)	=	4.48
α1 *	=	90°
h	=	0.41
s	=	1.04
i 1)*	=	1°
w	=	

Lauf

F 1)*	=	4.27
Z 1)	=	4.37

Züge

b	=	1.57	
N	=	6	
u	=	228.60	
Q	=	14.80	mm²

Maße in << mm >>
Maße und Toleranzen für Messläufe
siehe Anhang CR 1.

Bemerkungen: 1) Kontrolle aus Sicherheitsgründen
* Grundmaße

C.I.P.	204 Ruger Ursprungsland: US	TAB. I Datum 06-05-16 Revision

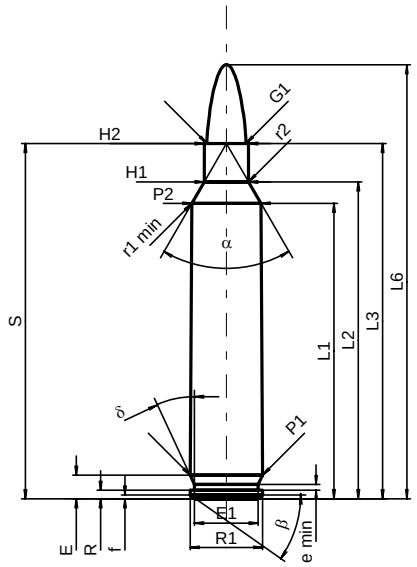

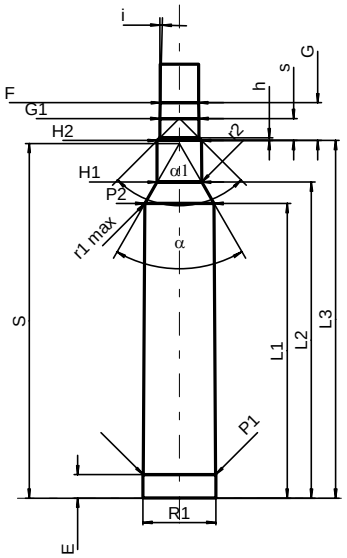

Maßstab 1:1

PATRONE MAXI

Längen

L1 1)	=	39.08	-0.20
L2 1)	=	41.91	-0.20
L3 1)	=	46.99	
L4	=		
L5	=		
L6	=	57.40	

Hülsenboden

R	=	1.14
R1	=	9.60
R3	=	
E	=	3.11
E1	=	8.43
e min	=	0.76
δ	=	25°
f	=	0.48
β	=	35°

Pulverkammer

P1	=	9.56	
P2 1)*	=	9.14	-0.20

Schulterkonus

α *	=	60°
S *	=	46.99
r1 min	=	0.64
r2	=	2.54

Hülsenhals

H1 *	=	5.87
H2 1)	=	5.87

Geschoss

G1 1)*	=	5.19
G2	=	
F	=	
L3+G 1)	=	51.98

Drücke (Energien)
Mech. elektr. Wandler

Pmax	=	4050	bar
PK	=	4658	bar
PE	=	5063	bar
M	=	25.00	
EE	=	1940	Joule

Verschiedene Daten

Fe	=	0.10
delta L	=	

PATRONENLAGER MINI

Längen

L1	=	38.97
L2	=	41.79
L3 1)	=	47.31

Stoßboden

R	=	
R1	=	9.63
R2	=	
R3	=	
r	=	

Pulverkammer

E	=	3.11
P1 1)	=	9.59
P2 *	=	9.16

Schulterkonus

α 1)*	=	60°
S *	=	46.92
r1 max	=	0.64
r2	=	3.18

Hülsenhals

H1 *	=	5.91
H2 1)	=	5.89

Geschossübergang

G1 1)*	=	5.19
G	=	4.99
α1	=	90°
h	=	0.35
s *	=	2.89
i 1)*	=	1°30'
w	=	

Lauf

F 1)*	=	5.08
Z 1)	=	5.18

Züge

b	=	1.37	
N	=	6	
u	=	305.00	
Q	=	20.68	mm²

Maße in << mm >>
Maße und Toleranzen für Messläufe
siehe Anhang CR 1.

Bemerkungen: 1) Kontrolle aus Sicherheitsgründen
* Grundmaße

C.I.P.	215	TAB.	I
		Datum	92-02-27
	Ursprungsland: DE	Revision	11-05-25

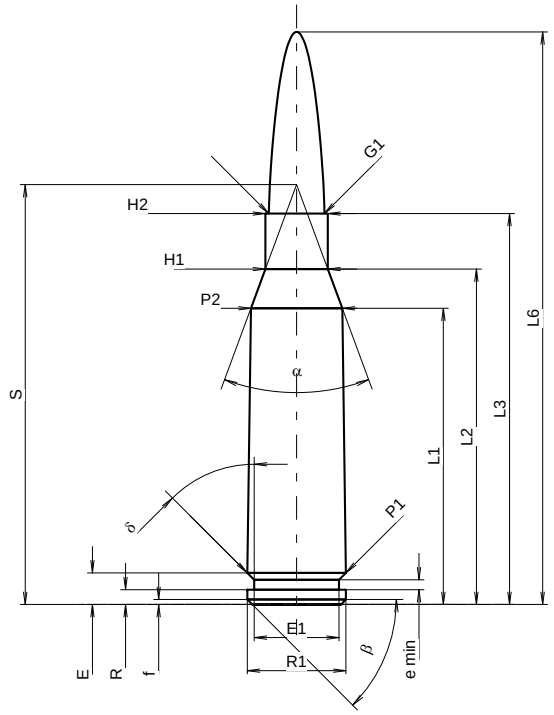

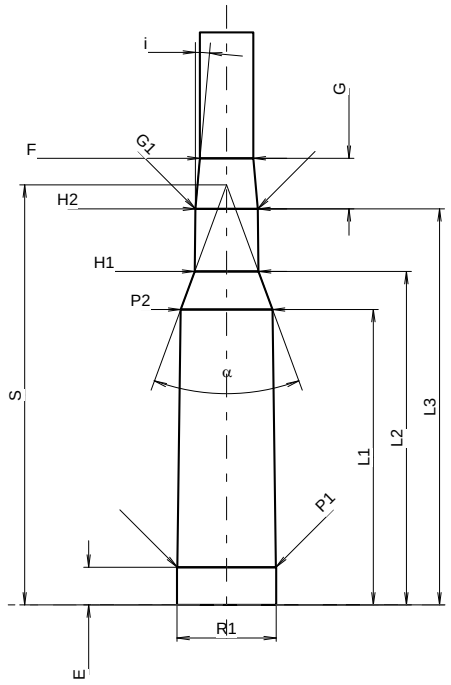

Maßstab 1.31:1

PATRONE MAXI

Längen

L1 1)*	=	30.00	-0.20
L2 1)*	=	33.97	-0.20
L3 1)	=	39.60	
L4	=		
L5	=		
L6	=	58.00	

Hülsenboden

R	=	1.50
R1	=	10.00
R3	=	
E	=	3.20
E1	=	8.60
e min	=	1.00
δ	=	45°
f	=	0.50
β	=	45°

Pulverkammer

P1	=	10.00	
P2 1)*	=	9.25	-0.20

Schulterkonus

α	=	40°30'36"
S	=	42.53
r1 min	=	
r2	=	

Hülsenhals

H1 *	=	6.32
H2 1)	=	6.32

Geschoss

G1 1)	=	5.64
G2	=	
F	=	
L3+G 1)	=	44.72

Drücke (Energien)
Mech. elektr. Wandler

Pmax	=	3800	bar
PK	=	4370	bar
PE	=	4750	bar
M	=	17.50	
EE	=	1505	Joule

Verschiedene Daten

Fe 1)3)	=	0.15
delta L	=	

PATRONENLAGER MINI

Längen

L1 *	=	29.93
L2 *	=	33.78
L3 1)	=	40.13

Stoßboden

R	=	1.50
R1	=	10.05
R2	=	
R3	=	
r	=	

Pulverkammer

E	=	3.83
P1 1)	=	10.00
P2 *	=	9.30

Schulterkonus

α 1)	=	40°29'27"
S	=	42.54
r1 max	=	
r2	=	

Hülsenhals

H1 *	=	6.46
H2 1)	=	6.33

Geschossübergang

G1 1)*	=	6.33
G 1)*	=	5.12
α1	=	180°
h	=	
s	=	
i 1)	=	5°11'21"
w	=	

Lauf

F 1)*	=	5.40
Z 1)	=	5.60

Züge

b	=	1.81	
N	=	6	
u	=	214.00	
Q	=	24.01	mm²

Maße in << mm >>
Maße und Toleranzen für Messläufe
siehe Anhang CR 1.

Bemerkungen:
1) Kontrolle aus Sicherheitsgründen
3) Verschlussabstand an Schulter
* Grundmaße

C.I.P.

22 PPC-USA

Ursprungsland: FI

TAB.	I
Datum	89-04-18
Revision	02-05-15

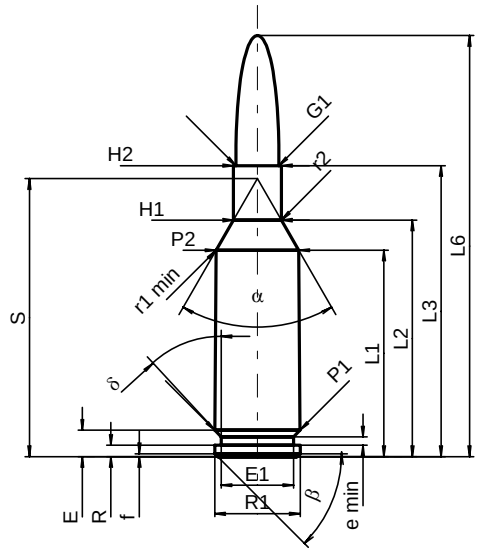

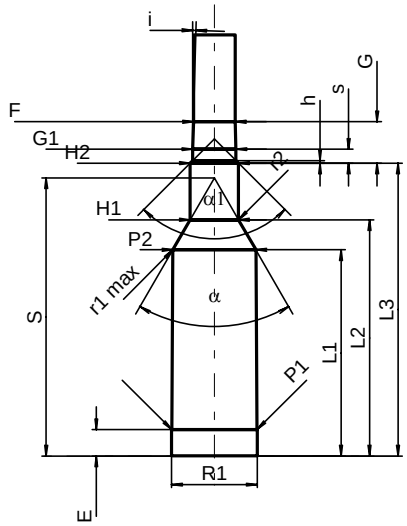

Maßstab 1:1

PATRONE MAXI

Längen

L1 1)*	=	27.30	-0.20
L2 1)*	=	31.28	-0.20
L3 1)	=	38.48	
L4	=		
L5	=		
L6	=	55.70	

Hülsenboden

R	=	1.50
R1	=	11.30
R3	=	
E	=	3.50
E1	=	9.60
e min	=	1.10
δ	=	42°40'48"
f	=	0.40
β	=	45°

Pulverkammer

P1	=	11.26	
P2 1)*	=	10.95	-0.20

Schulterkonus

α	=	60°02'47"
S	=	36.77
r1 min	=	1.00
r2	=	3.00

Hülsenhals

H1 *	=	6.35
H2 1)	=	6.35

Geschoss

G1 1)	=	5.70
G2	=	
F	=	
L3+G 1)	=	43.96

Drücke (Energien)

Mech. elektr. Wandler

Pmax	=	4050	bar
PK	=	4658	bar
PE	=	5060	bar
M	=	17.50	
EE	=	1935	Joule

Verschiedene Daten

Fe 1)	=	0.10
delta L	=	

PATRONENLAGER MINI

Längen

L1 *	=	27.27
L2 *	=	31.25
L3 1)	=	38.74

Stoßboden

R	=	1.50
R1	=	11.32
R2	=	
R3	=	
r	=	

Pulverkammer

E	=	3.50
P1 1)	=	11.28
P2 *	=	10.98

Schulterkonus

α 1)	=	59°56'18"
S	=	36.79
r1 max	=	0.50
r2	=	3.00

Hülsenhals

H1 *	=	6.39
H2 1)	=	6.38

Geschossübergang

G1 1)*	=	5.72
G 1)*	=	5.48
α1	=	90°
h	=	0.33
s *	=	1.85
i 1)	=	1°30'
w	=	

Lauf

F 1)*	=	5.53
Z 1)	=	5.66

Züge

b	=	2.04	
N	=	6	
u	=	355.00	
Q	=	24.83	mm²

Maße in << mm >>
Maße und Toleranzen für Messläufe
siehe Anhang CR 1.

Bemerkungen: 1) Kontrolle aus Sicherheitsgründen
* Grundmaße

C.I.P.

22-250 Rem

Ursprungsland: US

TAB.	I
Datum	84-06-14
Revision	02-05-15

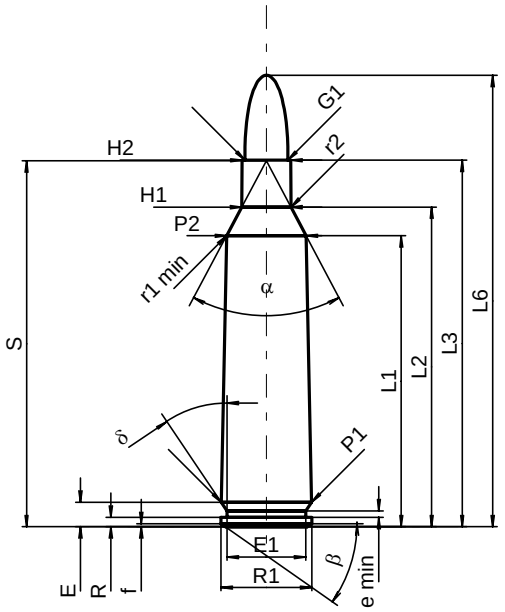

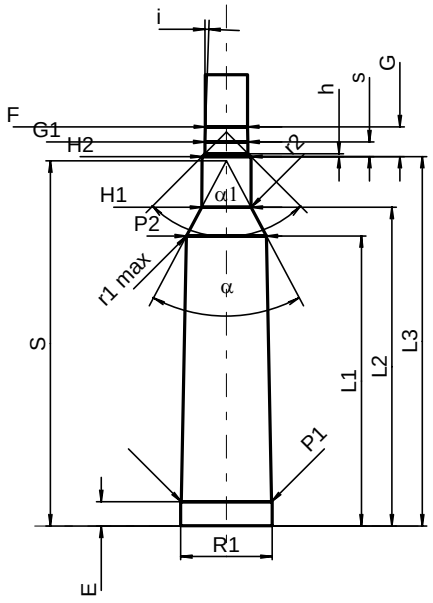

Maßstab 1:1

PATRONE MAXI

Längen

L1 1)	=	38.48	-0.20
L2 1)	=	42.26	-0.20
L3 1)	=	48.46	
L4	=		
L5	=		
L6	=	59.69	

Hülsenboden

R	=	1.24
R1	=	12.01
R3	=	
E	=	3.22
E1	=	10.39
e min	=	0.84
δ	=	34°
f	=	0.38
β	=	35°

Pulverkammer

P1	=	11.93	
P2 1)*	=	10.52	-0.20

Schulterkonus

α *	=	56°
S *	=	48.37
r1 min	=	2.54
r2	=	2.54

Hülsenhals

H1 *	=	6.50
H2 1)	=	6.45

Geschoss

G1 1)	=	5.70
G2	=	
F	=	
L3+G 1)	=	52.39

Drücke (Energien)
Mech. elektr. Wandler

Pmax	=	4050	bar
PK	=	4658	bar
PE	=	5060	bar
M	=	25.00	
EE	=	2370	Joule

Verschiedene Daten

Fe 1)	=	0.10
delta L	=	0.08

PATRONENLAGER MINI

Längen

L1	=	38.36
L2	=	42.15
L3 1)	=	48.87

Stoßboden

R	=	
R1	=	12.09
R2	=	
R3	=	
r	=	

Pulverkammer

E	=	3.22
P1 1)	=	11.96
P2 *	=	10.56

Schulterkonus

α 1)*	=	56°
S *	=	48.29
r1 max	=	0.64
r2	=	3.18

Hülsenhals

H1 *	=	6.53
H2 1)	=	6.48

Geschossübergang

G1 1)*	=	5.70
G 1)	=	3.93
α1	=	90°
h	=	0.39
s *	=	1.93
i 1)*	=	2°
w	=	

Lauf

F 1)*	=	5.56
Z 1)	=	5.69

Züge

b	=	2.03	
N	=	6	
u	=	356.00	
Q	=	25.09	mm²

Maße in << mm >>
Maße und Toleranzen für Messläufe
siehe Anhang CR 1.

Bemerkungen: 1) Kontrolle aus Sicherheitsgründen
* Grundmaße

C.I.P.

220 Swift

Ursprungsland: US

TAB.	I
Datum	84-06-14
Revision	08-09-23

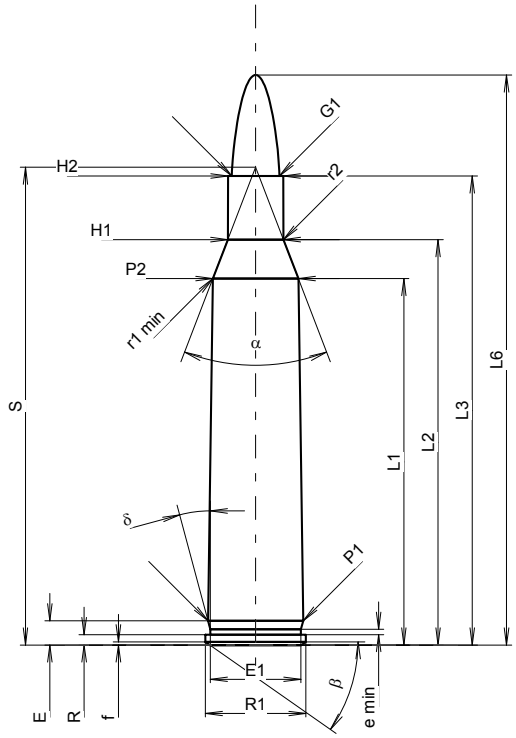

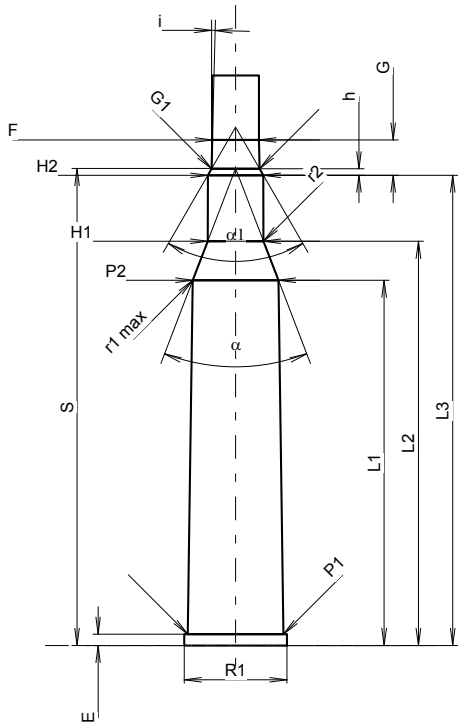

Maßstab 1.11:1

PATRONE MAXI

Längen

L1 1)	=	43.76	-0.20
L2 1)	=	48.41	-0.20
L3 1)	=	56.01	
L4	=		
L5	=		
L6	=	68.07	

Hülsenboden

R	=	1.24	
R1	=	12.01	
R3	=		
E	=	2.89	
E1	=	10.82	
e min	=	0.64	
δ	=	15°	
f	=	0.38	
β	=	35°	

Pulverkammer

P1	=	11.36	
P2 1)*	=	10.21	-0.20

Schulterkonus

α *	=	42°	
S *	=	57.06	
r1 min	=	0.76	
r2	=	2.54	

Hülsenhals

H1 *	=	6.64	
H2 1)	=	6.60	

Geschoss

G1 1)	=	5.70	
G2	=		
F	=		
L3+G 1)	=	60.22	

Drücke (Energien)
Mech. elektr. Wandler

Pmax	=	4300	bar
PK	=	4945	bar
PE	=	5375	bar
M	=	25.00	
EE	=	2380	Joule

Verschiedene Daten

Fe 1)3)	=	0.10
delta L	=	0.10

PATRONENLAGER MINI

Längen

L1	=	43.62
L2	=	48.27
L3 1)	=	56.16

Stoßboden

R	=	1.35
R1	=	12.27
R2	=	
R3	=	
r	=	

Pulverkammer

E	=	1.35
P1 1)	=	11.43
P2 *	=	10.24

Schulterkonus

α 1)*	=	42°
S *	=	56.96
r1 max	=	0.76
r2	=	3.81

Hülsenhals

H1 *	=	6.67
H2 1)	=	6.63

Geschossübergang

G1 1)*	=	5.74
G 1)	=	4.21
α1	=	60°
h *	=	0.77
s	=	
i 1)*	=	1°30'
w	=	

Lauf

F 1)*	=	5.56
Z 1)	=	5.69

Züge

b	=	1.88	
N	=	6	
u	=	356.00	
Q	=	25.03	mm²

Maße in << mm >>
Maße und Toleranzen für Messläufe
siehe Anhang CR 1.

Bemerkungen:
1) Kontrolle aus Sicherheitsgründen
3) Verschlussabstand an Schulter
* Grundmaße

C.I.P.

222 Rem.

Ursprungsland: US

TAB.	I
Datum	84-06-14
Revision	08-09-13

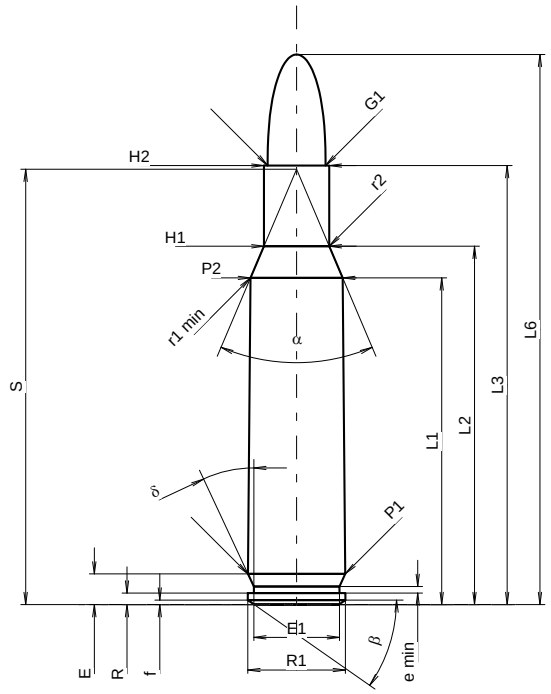

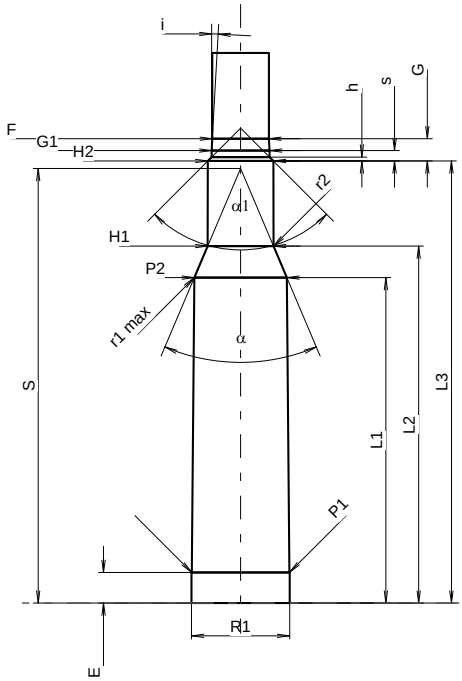

Maßstab 1.35:1

PATRONE MAXI

Längen

L1 1)	=	32.13	-0.20
L2 1)	=	35.24	-0.20
L3 1)	=	43.18	
L4	=		
L5	=		
L6	=	54.10	

Hülsenboden

R	=	1.14	
R1	=	9.60	
R3	=		
E	=	3.01	
E1	=	8.43	
e min	=	0.64	
δ	=	25°	
f	=	0.45	
β	=	35°	

Pulverkammer

P1	=	9.58	
P2 1)*	=	9.07	-0.20

Schulterkonus

α *	=	46°	
S *	=	42.81	
r1 min	=	0.64	
r2	=	2.54	

Hülsenhals

H1 *	=	6.43	
H2 1)	=	6.43	

Geschoss

G1 1)	=	5.70	
G2	=		
F	=		
L3+G 1)	=	45.37	

Drücke (Energien)
Mech. elektr. Wandler

Pmax	=	3700	bar
PK	=	4255	bar
PE	=	4625	bar
M	=	25.00	
EE	=	1810	Joule

Verschiedene Daten

Fe 1)3)	=	0.15
delta L	=	0.08

PATRONENLAGER MINI

Längen

L1	=	32.01
L2	=	35.10
L3 1)	=	43.48

Stoßboden

R	=	
R1	=	9.66
R2	=	
R3	=	
r	=	

Pulverkammer

E	=	3.01
P1 1)	=	9.61
P2 *	=	9.10

Schulterkonus

α 1)*	=	46°
S *	=	42.74
r1 max	=	0.64
r2	=	3.18

Hülsenhals

H1 *	=	6.48
H2 1)	=	6.45

Geschossübergang

G1 1)*	=	5.69
G 1)	=	2.191
α1	=	90°
h	=	0.38
s *	=	1.02
i 1)*	=	3°10'36"
w	=	

Lauf

F 1)*	=	5.56
Z 1)	=	5.69

Züge

b	=	2.03	
N	=	6	
u	=	356.00	
Q	=	25.09	mm²

Maße in << mm >>
Maße und Toleranzen für Messläufe
siehe Anhang CR 1.

Bemerkungen:
1) Kontrolle aus Sicherheitsgründen
3) Verschlussabstand an Schulter
* Grundmaße

C.I.P.	222 Rem. Mag. Ursprungsland: US	TAB.	I
		Datum	84-06-14
		Revision	02.05 15

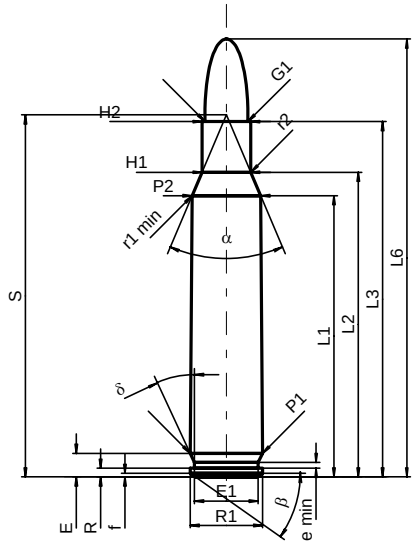

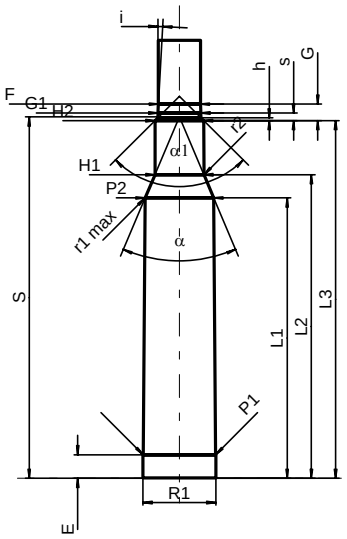

Maßstab 1:1

PATRONE MAXI

Längen

L1 1)	=	37.18	-0.20
L2 1)	=	40.29	-0.20
L3 1)	=	46.99	
L4	=		
L5	=		
L6	=	57.91	

Hülsenboden

R	=	1.14
R1	=	9.60
R3	=	
E	=	3.11
E1	=	8.43
e min	=	0.76
δ	=	25°
f	=	0.45
β	=	35°

Pulverkammer

P1	=	9.56	
P2 1)*	=	9.07	-0.20

Schulterkonus

α *	=	46°
S *	=	47.86
r1 min	=	0.64
r2	=	2.54

Hülsenhals

H1 *	=	6.43
H2 1)	=	6.43

Geschoss

G1 1)	=	5.70
G2	=	
F	=	
L3+G 1)	=	49.18

Drücke (Energien)
Mech. elektr. Wandler

Pmax	=	4050	bar
PK	=	4658	bar
PE	=	5060	bar
M	=	25.00	
EE	=	1820	Joule

Verschiedene Daten

Fe 1)	=	0.10
delta L	=	0.09

PATRONENLAGER MINI

Längen

L1	=	37.07
L2	=	40.15
L3 1)	=	47.29

Stoßboden

R	=	
R1	=	9.63
R2	=	
R3	=	
r	=	

Pulverkammer

E	=	3.11
P1 1)	=	9.59
P2 *	=	9.09

Schulterkonus

α 1)*	=	46°
S *	=	47.78
r1 max	=	0.64
r2	=	3.18

Hülsenhals

H1 *	=	6.48
H2 1)	=	6.45

Geschossübergang

G1 1)*	=	5.69
G 1)	=	2.19
α1	=	90°
h	=	0.38
s *	=	1.02
i 1)*	=	3°10'36"
w	=	

Lauf

F 1)*	=	5.56
Z 1)	=	5.69

Züge

b	=	2.03	
N	=	6	
u	=	356.00	
Q	=	25.09	mm²

Maße in << mm >>
Maße und Toleranzen für Messläufe
siehe Anhang CR 1.

Bemerkungen: 1) Kontrolle aus Sicherheitsgründen
* Grundmaße

C.I.P.	223 Rem. Ursprungsland: US	TAB.	I
		Datum	84-06-14
		Revision	02-05-15

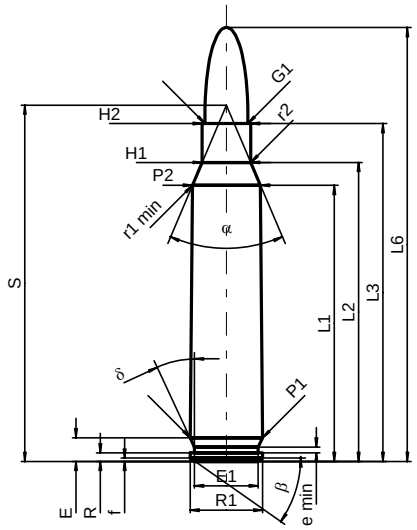

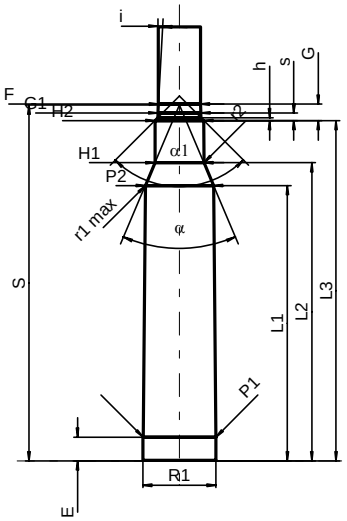

Maßstab 1:1

PATRONE MAXI

Längen

L1 1)	=	36.52	-0.20
L2 1)	=	39.55	-0.20
L3 1)	=	44.70	
L4	=		
L5	=		
L6	=	57.40	

Hülsenboden

R	=	1.14
R1	=	9.60
R3	=	
E	=	3.13
E1	=	8.43
e min	=	0.76
δ	=	25°
f	=	0.45
β	=	35°

Pulverkammer

P1	=	9.58	
P2 1)*	=	9.00	-0.20

Schulterkonus

α *	=	46°
S *	=	47.12
r1 min	=	0.64
r2	=	2.54

Hülsenhals

H1 *	=	6.43
H2 1)	=	6.43

Geschoss

G1 1)	=	5.70
G2	=	
F	=	
L3+G 1)	=	46.88

Drücke (Energien)
Mech. elektr. Wandler

Pmax	=	4300	bar
PK	=	4945	bar
PE	=	5375	bar
M	=	25.00	
EE	=	1825	Joule

Verschiedene Daten

Fe 1)	=	0.10
delta L	=	0.07

PATRONENLAGER MINI

Längen

L1	=	36.42
L2	=	39.42
L3 1)	=	45.01

Stoßboden

R	=	
R1	=	9.66
R2	=	
R3	=	
r	=	

Pulverkammer

E	=	3.13
P1 1)	=	9.61
P2 *	=	9.02

Schulterkonus

α 1)*	=	46°
S *	=	47.05
r1 max	=	0.64
r2	=	3.18

Hülsenhals

H1 *	=	6.48
H2 1)	=	6.45

Geschossübergang

G1 1)*	=	5.69
G 1)	=	2.18
α1	=	90°
h	=	0.38
s *	=	1.01
i 1)*	=	3°10'36"
w	=	

Lauf

F 1)*	=	5.56
Z 1)	=	5.69

Züge

b	=	1.88	
N	=	6	
u	=	305.00	
Q	=	25.03	mm²

Maße in << mm >>
Maße und Toleranzen für Messläufe
siehe Anhang CR 1.

Bemerkungen: 1) Kontrolle aus Sicherheitsgründen
* Grundmaße

C.I.P.

223 Win. Super Short Mag.

Ursprungsland: US

TAB.	I
Datum	04-05-18
Revision	08-09-23

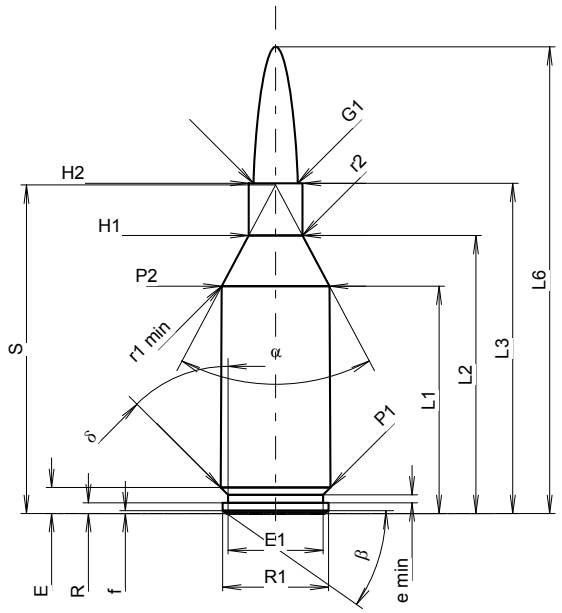

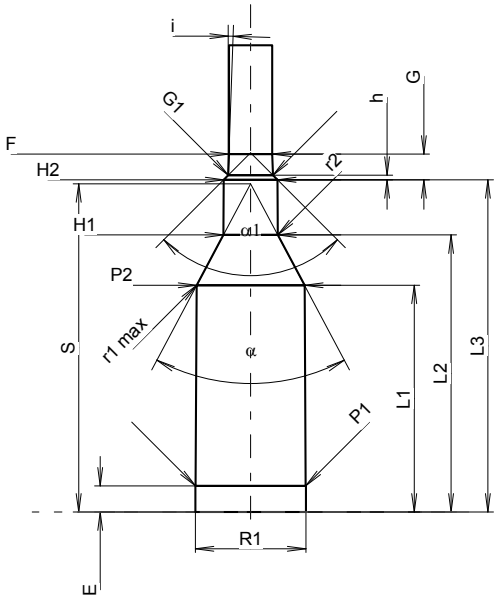

Maßstab 1.03:1

PATRONE MAXI

Längen

L1 1)	=	29.20	-0.20
L2 1)	=	35.71	-0.20
L3 1)	=	42.42	
L4	=		
L5	=		
L6	=	59.94	

Hülsenboden

R	=	1.37	
R1	=	13.59	
R3	=		
E	=	3.35	
E1	=	12.19	
e min	=	1.02	
δ	=	45°	
f	=	0.36	
β	=	35°	

Pulverkammer

P1	=	14.12	
P2 1)*	=	13.83	-0.20

Schulterkonus

α *	=	56°	
S *	=	42.21	
r1 min	=	1.27	
r2	=	3.30	

Hülsenhals

H1 *	=	6.91	
H2 1)	=	6.91	

Geschoss

G1 1)	=	5.70	
G2	=		
F	=		
L3+G 1)	=	45.73	

Drücke (Energien)
Mech. elektr. Wandler

Pmax	=	4400	bar
PK	=	5060	bar
PE	=	5500	bar
M	=	25.00	
EE	=	2600	Joule

Verschiedene Daten

Fe 3)	=	0.10
delta L	=	0.08

PATRONENLAGER MINI

Längen

L1	=	29.12
L2	=	35.58
L3 1)	=	42.67

Stoßboden

R	=	
R1	=	14.20
R2	=	
R3	=	
r	=	

Pulverkammer

E	=	3.35
P1 1)	=	14.15
P2 *	=	13.86

Schulterkonus

α 1)*	=	56°
S *	=	42.15
r1 max	=	1.27
r2	=	4.06

Hülsenhals

H1 *	=	6.99
H2 1)	=	6.93

Geschossübergang

G1 1)*	=	5.75
G 1)	=	3.31
α1 *	=	90°
h	=	0.59
s	=	
i 1)*	=	2°
w	=	

Lauf

F 1)*	=	5.56
Z 1)	=	5.69

Züge

b	=	2.03	
N	=	6	
u	=	254.00	
Q	=	25.09	mm²

Maße in << mm >>
Maße und Toleranzen für Messläufe
siehe Anhang CR 1.

Bemerkungen:
1) Kontrolle aus Sicherheitsgründen
3) Verschlussabstand an Schulter
* Grundmaße

C.I.P.

243 Win.

Ursprungsland: US

TAB.	I
Datum	84-06-14
Revision	02-05-15

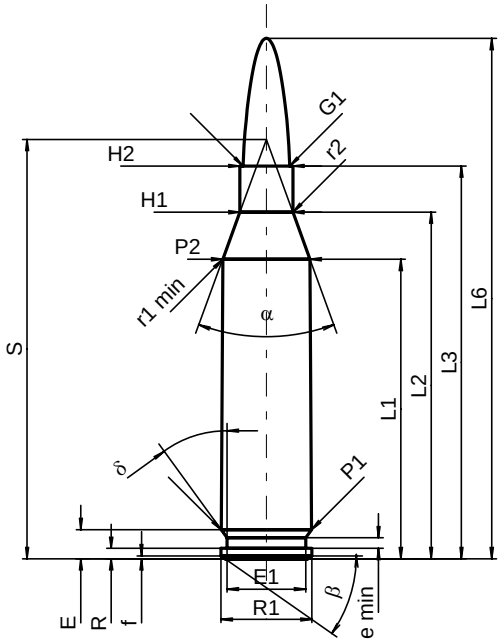

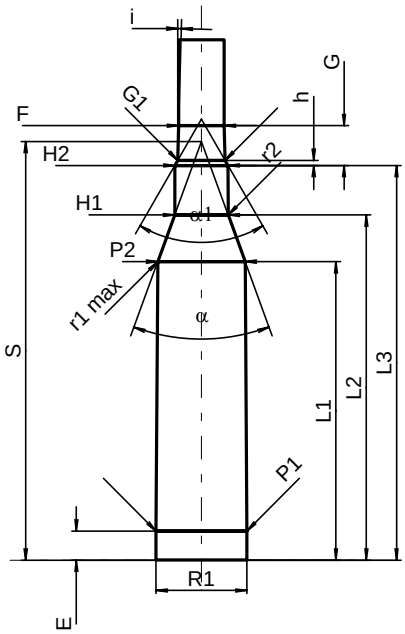

Maßstab 1:1

PATRONE MAXI

Längen

L1 1)	=	39.62	-0.20
L2 1)	=	45.83	-0.20
L3 1)	=	51.94	
L4	=		
L5	=		
L6	=	68.83	

Hülsenboden

R	=	1.37
R1	=	12.01
R3	=	
E	=	3.85
E1	=	10.39
e min	=	1.40
δ	=	36°
f	=	0.38
β	=	35°

Pulverkammer

P1	=	11.96	
P2 1)*	=	11.53	-0.20

Schulterkonus

α *	=	40°
S *	=	55.46
r1 min	=	0.76
r2	=	3.18

Hülsenhals

H1 *	=	7.01
H2 1)	=	7.01

Geschoss

G1 1)	=	6.17
G2	=	
F	=	
L3+G 1)	=	57.20

Drücke (Energien)

Mech. elektr. Wandler

Pmax	=	4150	bar
PK	=	4773	bar
PE	=	5190	bar
M	=	25.00	
EE	=	2890	Joule

Verschiedene Daten

Fe 1)	=	0.10
delta L	=	0.10

PATRONENLAGER MINI

Längen

L1	=	39.48
L2	=	45.65
L3 1)	=	52.20

Stoßboden

R	=	
R1	=	12.03
R2	=	
R3	=	
r	=	

Pulverkammer

E	=	3.85
P1 1)	=	11.99
P2 *	=	11.56

Schulterkonus

α 1)*	=	40°
S *	=	55.36
r1 max	=	0.76
r2	=	3.68

Hülsenhals

H1 *	=	7.07
H2 1)	=	7.04

Geschossübergang

G1 1)*	=	6.26
G 1)	=	5.26
α1	=	60°
h *	=	0.68
s	=	
i 1)*	=	1°30'
w	=	

Lauf

F 1)*	=	6.02
Z 1)	=	6.17

Züge

b	=	1.73	
N	=	6	
u	=	254.00	
Q	=	29.25	mm²

Maße in << mm >>
Maße und Toleranzen für Messläufe
siehe Anhang CR 1.

Bemerkungen: 1) Kontrolle aus Sicherheitsgründen
* Grundmaße

C.I.P.

243 Win. Super Short Mag.

Ursprungsland: US

TAB.	I
Datum	03-11-07
Revision	08-09-23

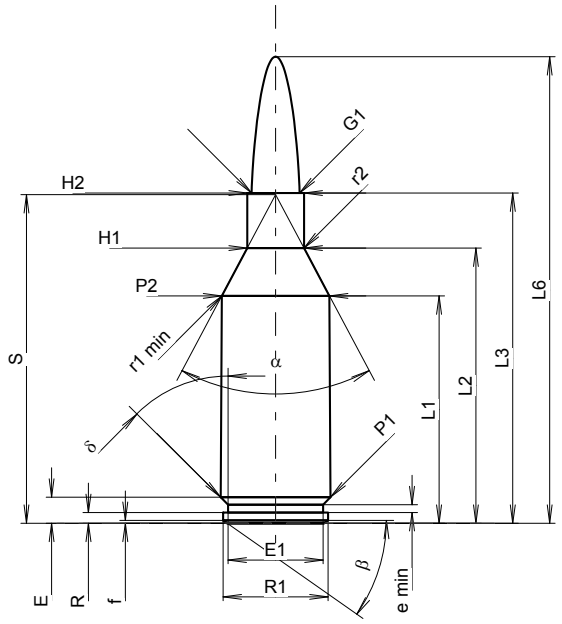

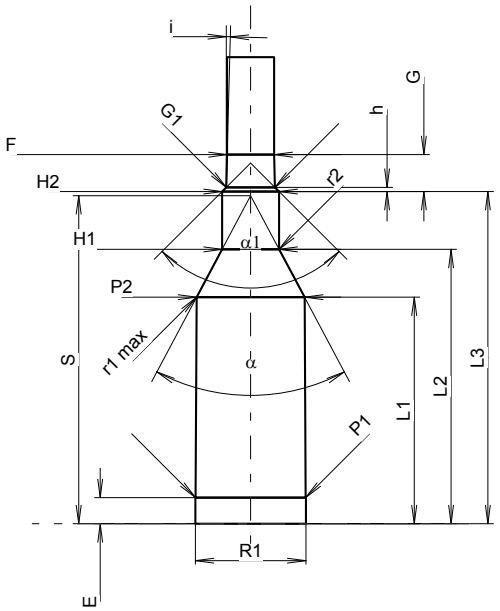

Maßstab 1.03:1

PATRONE MAXI

Längen

L1 1)	=	29.21	-0.20
L2 1)	=	35.35	-0.20
L3 1)	=	42.42	
L4	=		
L5	=		
L6	=	59.94	

Hülsenboden

R	=	1.37
R1	=	13.49
R3	=	
E	=	3.35
E1	=	12.19
e min	=	1.02
δ	=	45°
f	=	0.36
β	=	35°

Pulverkammer

P1	=	14.12	
P2 1)*	=	13.82	-0.20

Schulterkonus

α *	=	56°
S *	=	42.21
r1 min	=	1.27
r2	=	3.30

Hülsenhals

H1 *	=	7.29
H2 1)	=	7.29

Geschoss

G1 1)	=	6.17
G2	=	
F	=	
L3+G 1)	=	47.16

Drücke (Energien)
Mech. elektr. Wandler

Pmax	=	4400	bar
PK	=	5060	bar
PE	=	5500	bar
M	=	25.00	
EE	=	3150	Joule

Verschiedene Daten

Fe 3)	=	0.10
delta L	=	0.08

PATRONENLAGER MINI

Längen

L1	=	29.11
L2	=	35.25
L3 1)	=	42.67

Stoßboden

R	=	
R1	=	14.20
R2	=	
R3	=	
r	=	

Pulverkammer

E	=	3.35
P1 1)	=	14.15
P2 *	=	13.87

Schulterkonus

α 1)*	=	56°
S *	=	42.15
r1 max	=	1.27
r2	=	4.06

Hülsenhals

H1 *	=	7.34
H2 1)	=	7.32

Geschossübergang

G1 1)*	=	6.24
G 1)	=	4.74
α1 *	=	90°
h	=	0.54
s	=	
i 1)*	=	1°30'
w	=	

Lauf

F 1)*	=	6.02
Z 1)	=	6.17

Züge

b	=	2.54	
N	=	4	
u	=	254.00	
Q	=	29.25	mm²

Maße in << mm >>
Maße und Toleranzen für Messläufe
siehe Anhang CR 1.

Bemerkungen:
1) Kontrolle aus Sicherheitsgründen
3) Verschlussabstand an Schulter
* Grundmaße

C.I.P.	25 Rem.	TAB.	I
		Datum	84-06-14
	Ursprungsland: US	Revision	02-05-15

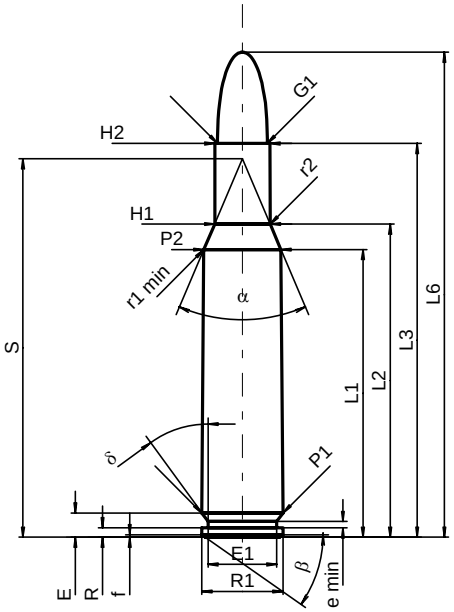

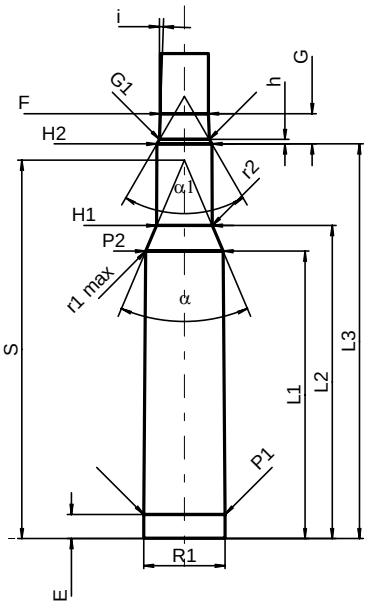

Maßstab 1:1

PATRONE MAXI

Längen

L1 1)	=	38.05	-0.20
L2 1)	=	41.42	-0.20
L3 1)	=	52.07	
L4	=		
L5	=		
L6	=	64.14	

Hülsenboden

R	=	1.24
R1	=	10.72
R3	=	
E	=	3.20
E1	=	9.09
e min	=	0.84
δ	=	36°
f	=	0.33
β	=	35°

Pulverkammer

P1	=	10.72	
P2 1)*	=	10.19	-0.20

Schulterkonus

α *	=	46°
S *	=	50.05
r1 min	=	0.64
r2	=	2.54

Hülsenhals

H1 *	=	7.33
H2 1)	=	7.26

Geschoss

G1 1)	=	6.58
G2	=	
F	=	
L3+G 1)	=	56.07

Drücke (Energien)
Mech. elektr. Wandler

Pmax	=	2450	bar
PK	=	2817	bar
PE	=	3063	bar
M	=	25.00	
EE	=	1995	Joule

Verschiedene Daten

Fe 1)	=	0.15
delta L	=	

PATRONENLAGER MINI

Längen

L1	=	38.01
L2	=	41.40
L3 1)	=	52.20

Stoßboden

R	=	
R1	=	10.78
R2	=	
R3	=	
r	=	

Pulverkammer

E	=	3.20
P1 1)	=	10.75
P2 *	=	10.22

Schulterkonus

α 1)*	=	46°
S *	=	50.05
r1 max	=	0.64
r2	=	2.54

Hülsenhals

H1 *	=	7.34
H2 1)	=	7.26

Geschossübergang

G1 1)*	=	6.58
G 1)	=	4.00
α1 *	=	60°
h	=	0.59
s	=	
i 1)*	=	1°55'59"
w	=	

Lauf

F 1)*	=	6.35
Z 1)	=	6.50

Züge

b	=	2.41	
N	=	6	
u	=	254.00	
Q	=	32.78	mm²

Maße in << mm >>
Maße und Toleranzen für Messläufe
siehe Anhang CR 1.

Bemerkungen: 1) Kontrolle aus Sicherheitsgründen
* Grundmaße

C.I.P.

25 Win. Super Short Mag.

Ursprungsland: US

TAB.	I
Datum	06-05-16
Revision	11-05-25

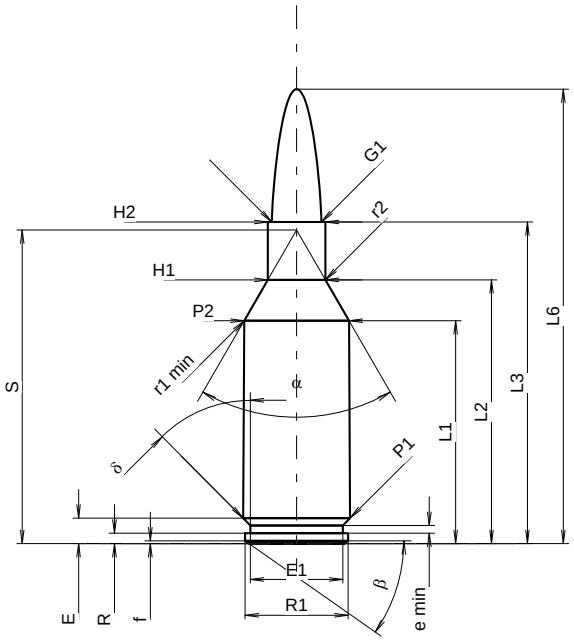

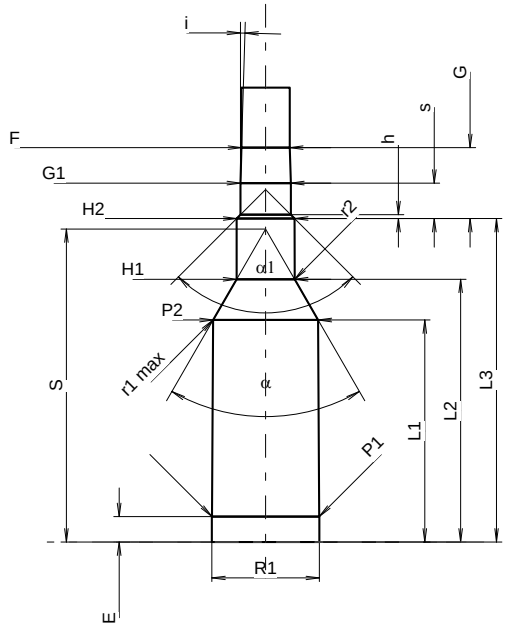

Maßstab 1.0:1

PATRONE MAXI

Längen

L1 1)	=	29.40	-0.20
L2 1)	=	34.79	-0.20
L3 1)	=	42.42	
L4	=		
L5	=		
L6	=	59.94	

Hülsenboden

R	=	1.37	
R1	=	13.59	
R3	=		
E	=	3.36	
E1	=	12.19	
e min	=	1.02	
δ	=	45°	
f	=	0.35	
β	=	35°	

Pulverkammer

P1	=	14.12	
P2 1)*	=	13.83	-0.20

Schulterkonus

α *	=	60°	
S *	=	41.36	
r1 min	=	1.27	
r2	=	3.30	

Hülsenhals

H1 *	=	7.60	
H2 1)	=	7.60	

Geschoss

G1 1)*	=	6.54	
G2	=		
F	=		
L3+G 1)	=	51.76	

Drücke (Energien)

Mech. elektr. Wandler

Pmax	=	4400	bar
PK	=	5060	bar
PE	=	5500	bar
M	=	17.50	
EE	=	3500	Joule

Verschiedene Daten

Fe 1)3)	=	0.10
delta L	=	0.08

PATRONENLAGER MINI

Längen

L1	=	29.29
L2	=	34.67
L3 1)	=	42.68

Stoßboden

R	=	
R1	=	14.19
R2	=	
R3	=	
r	=	

Pulverkammer

E	=	3.36
P1 1)	=	14.15
P2 *	=	13.86

Schulterkonus

α 1)*	=	60°
S *	=	41.30
r1 max	=	1.27
r2	=	3.81

Hülsenhals

H1 *	=	7.65
H2 1)	=	7.62

Geschossübergang

G1 1)*	=	6.63
G	=	9.34
α1	=	90°
h	=	0.50
s *	=	4.67
i 1)	=	1°43'
w	=	

Lauf

F 1)*	=	6.35
Z 1)	=	6.53

Züge

b	=	2.44	
N	=	6	
u	=	254.00	
Q	=	33.02	mm²

Maße in << mm >>
Maße und Toleranzen für Messläufe
siehe Anhang CR 1.

Bemerkungen:
1) Kontrolle aus Sicherheitsgründen
3) Verschlussabstand an Schulter
* Grundmaße

C.I.P.

25-06 Rem.

Ursprungsland: US

TAB.	I
Datum	84-06-14
Revision	08-09-23

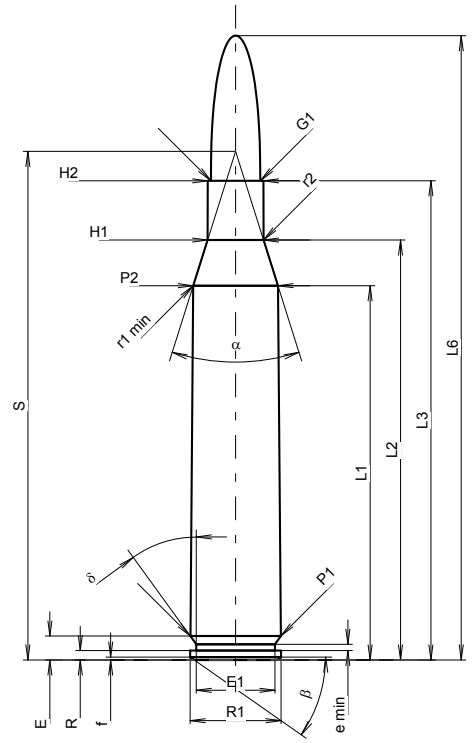

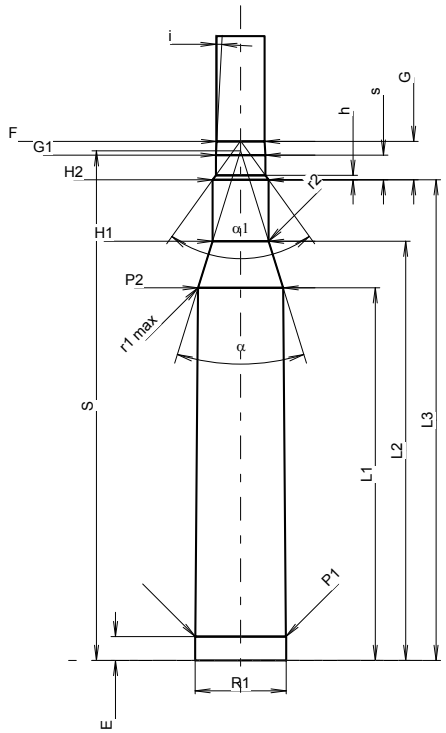

Maßstab 1.0:1

PATRONE MAXI

Längen

L1 1)	=	49.48	-0.20
L2 1)	=	55.52	-0.20
L3 1)	=	63.35	
L4	=		
L5	=		
L6	=	82.55	

Hülsenboden

R	=	1.24
R1	=	12.01
R3	=	
E	=	3.16
E1	=	10.39
e min	=	0.84
δ	=	36°
f	=	0.38
β	=	35°

Pulverkammer

P1	=	11.96	
P2 1)*	=	11.20	-0.20

Schulterkonus

α *	=	35°
S *	=	67.24
r1 min	=	1.27
r2	=	2.54

Hülsenhals

H1 *	=	7.39
H2 1)	=	7.37

Geschoss

G1 1)	=	6.54
G2	=	
F	=	
L3+G 1)	=	68.42

Drücke (Energien)
Mech. elektr. Wandler

Pmax	=	4400	bar
PK	=	5060	bar
PE	=	5500	bar
M	=	25.00	
EE	=	3340	Joule

Verschiedene Daten

Fe 1)3)	=	0.10
delta L	=	0.15

PATRONENLAGER MINI

Längen

L1	=	49.27
L2	=	55.42
L3 1)	=	63.55

Stoßboden

R	=	
R1	=	12.04
R2	=	
R3	=	
r	=	

Pulverkammer

E	=	3.16
P1 1)	=	11.99
P2 *	=	11.24

Schulterkonus

α 1)*	=	34°30'
S *	=	67.37
r1 max	=	1.27
r2	=	3.05

Hülsenhals

H1 *	=	7.42
H2 1)	=	7.39

Geschossübergang

G1 1)*	=	6.54
G 1)	=	5.07
α1 *	=	71°25'48"
h	=	0.59
s	=	3.26
i 1)*	=	3°
w	=	

Lauf

F 1)*	=	6.35
Z 1)	=	6.53

Züge

b	=	2.44	
N	=	6	
u	=	254.00	
Q	=	33.02	mm²

Maße in << mm >>
Maße und Toleranzen für Messläufe
siehe Anhang CR 1.

Bemerkungen:
1) Kontrolle aus Sicherheitsgründen
3) Verschlussabstand an Schulter
* Grundmaße

C.I.P.	250 Savage Ursprungsland: US	TAB.	I
		Datum	84-06-14
		Revision	02-05-15

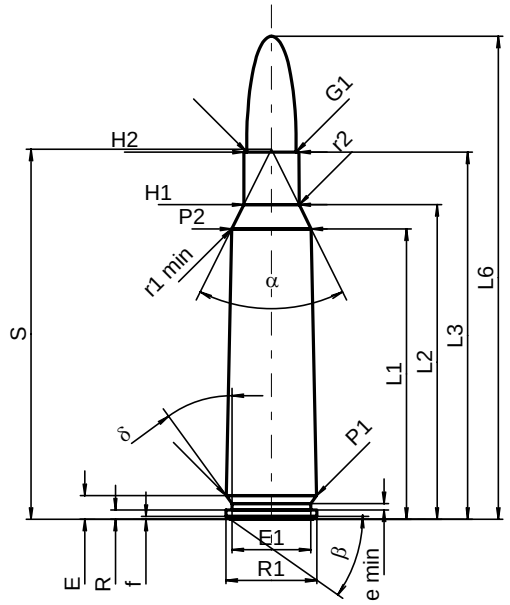

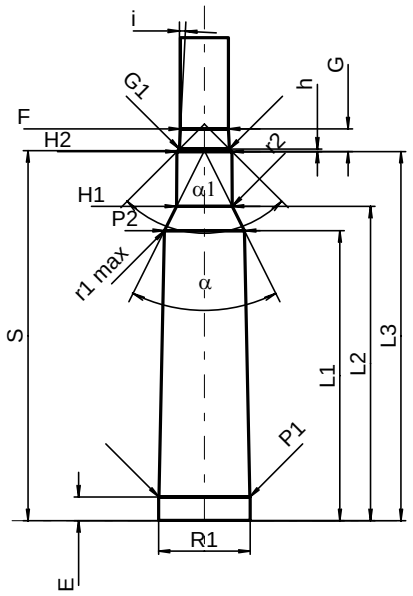

Maßstab 1:1

PATRONE MAXI

Längen

L1 1)	=	38.40	-0.20
L2 1)	=	41.60	-0.20
L3 1)	=	48.56	
L4	=		
L5	=		
L6	=	63.88	

Hülsenboden

R	=	1.24
R1	=	12.01
R3	=	
E	=	3.14
E1	=	10.39
e min	=	0.84
δ	=	36°
f	=	0.38
β	=	35°

Pulverkammer

P1	=	11.93	
P2 1)*	=	10.52	-0.20

Schulterkonus

α *	=	53°
S *	=	48.95
r1 min	=	2.54
r2	=	2.54

Hülsenhals

H1 *	=	7.33
H2 1)	=	7.25

Geschoss

G1 1)	=	6.55
G2	=	
F	=	
L3+G 1)	=	51.55

Drücke (Energien)
Mech. elektr. Wandler

Pmax	=	3650	bar
PK	=	4198	bar
PE	=	4560	bar
M	=	25.00	
EE	=	2900	Joule

Verschiedene Daten

Fe 1)	=	0.15
delta L	=	

PATRONENLAGER MINI

Längen

L1	=	38.36
L2	=	41.58
L3 1)	=	48.82

Stoßboden

R	=	
R1	=	12.14
R2	=	
R3	=	
r	=	

Pulverkammer

E	=	3.14
P1 1)	=	12.01
P2 *	=	10.56

Schulterkonus

α 1)*	=	53°
S *	=	48.95
r1 max	=	2.54
r2	=	2.54

Hülsenhals

H1 *	=	7.35
H2 1)	=	7.26

Geschossübergang

G1 1)*	=	6.63
G 1)	=	2.99
α1 *	=	90°
h	=	0.32
s	=	
i 1)*	=	3°
w	=	

Lauf

F 1)*	=	6.35
Z 1)	=	6.53

Züge

b	=	2.24	
N	=	6	
u	=	356.00	
Q	=	32.90	mm²

Maße in << mm >>
Maße und Toleranzen für Messläufe
siehe Anhang CR 1.

Bemerkungen: 1) Kontrolle aus Sicherheitsgründen
* Grundmaße

C.I.P.

255 GS

Ursprungsland: IT

TAB.	I
Datum	10-05-26
Revision	

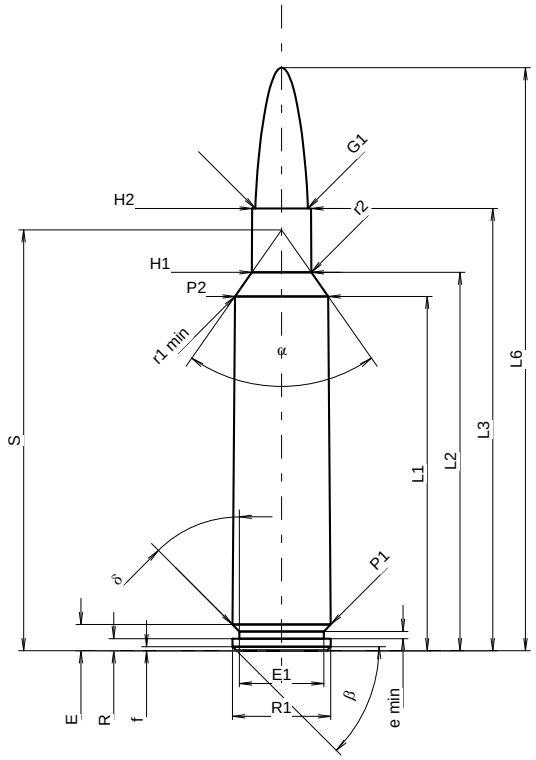

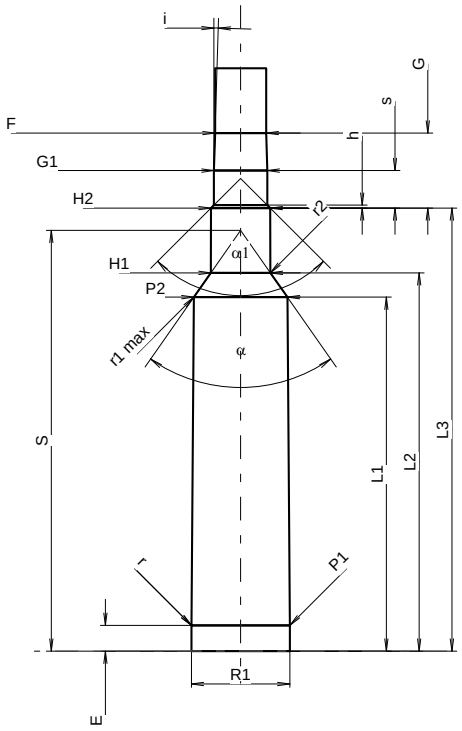

Maßstab 1.06:1

PATRONE MAXI

Längen

L1 1)	=	44.06	-0.20
L2 1)	=	47.06	-0.20
L3 1)	=	55.00	
L4	=		
L5	=		
L6	=	72.50	

Hülsenboden

R	=	1.50	
R1	=	12.20	
R3	=		
E	=	3.25	
E1	=	10.50	
e min	=	0.90	
δ	=	45°	
f	=	0.50	
β	=	45°	

Pulverkammer

P1	=	12.20	
P2 1)*	=	11.58	-0.20

Schulterkonus

α *	=	70°	
S *	=	52.33	
r1 min	=	0.76	
r2	=	3.18	

Hülsenhals

H1 *	=	7.38	
H2 1)	=	7.33	

Geschoss

G1 1)	=	6.54	
G2	=		
F	=		
L3+G 1)	=	64.34	

Drücke (Energien)
Mech. elektr. Wandler

Pmax	=	4400	bar
PK	=	5060	bar
PE	=	5500	bar
M	=	25.00	
EE	=	3700	Joule

Verschiedene Daten

Fe 1)3)	=	0.10	
delta L	=		

PATRONENLAGER MINI

Längen

L1	=	44.02	
L2	=	47.05	
L3 1)	=	55.10	

Stoßboden

R	=	1.50	
R1	=	12.23	
R2	=		
R3	=		
r	=	0.40	

Pulverkammer

E	=	3.20	
P1 1)	=	12.23	
P2 *	=	11.64	

Schulterkonus

α 1)*	=	70°	
S *	=	52.34	
r1 max	=	0.76	
r2	=	3.18	

Hülsenhals

H1 *	=	7.40	
H2 1)	=	7.35	

Geschossübergang

G1 1)*	=	6.63	
G 1)	=	9.34	
α1	=	90°	
h	=	0.36	
s *	=	4.67	
i 1)*	=	1°43'2"	
w	=		

Lauf

F 1)*	=	6.35	
Z 1)	=	6.53	

Züge

b	=	2.44	
N	=	6	
u	=	254.00	
Q	=	33.02	mm²

Maße in << mm >>
Maße und Toleranzen für Messläufe
siehe Anhang CR 1.

Bemerkungen:
1) Kontrolle aus Sicherheitsgründen
3) Verschlussabstand an Schulter
* Grundmaße

C.I.P.

256 Mag. Gibbs

Ursprungsland: GB

TAB.	I
Datum	84-06-14
Revision	02-05-15

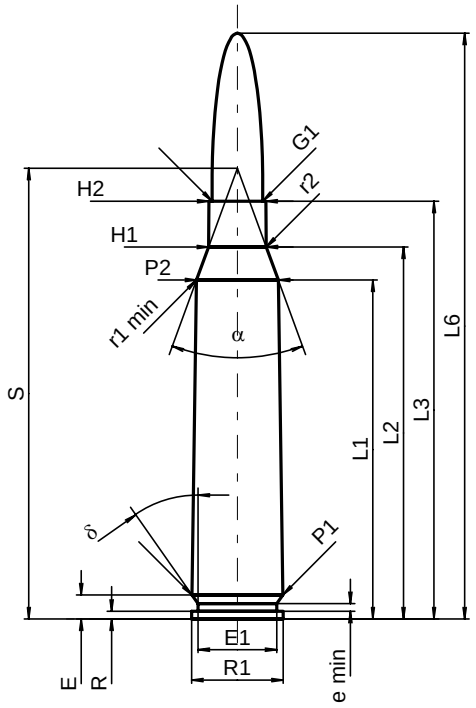

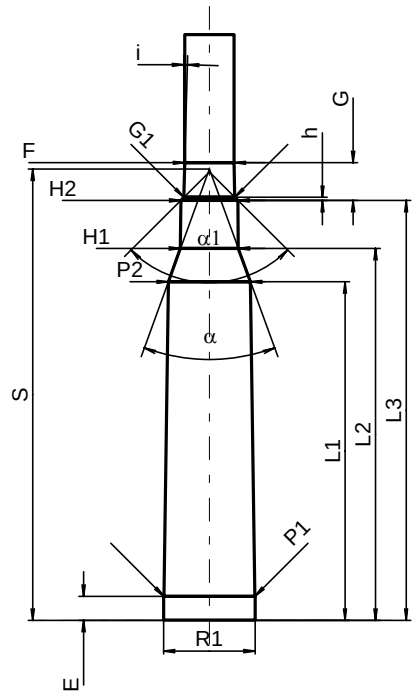

Maßstab 1:1

PATRONE MAXI

Längen

L1 1)*	=	44.83	-0.20
L2 1)*	=	49.20	-0.20
L3 1)	=	55.25	
L4	=		
L5	=		
L6	=	77.47	

Hülsenboden

R	=	1.02
R1	=	12.09
R3	=	
E	=	3.18
E1	=	10.41
e min	=	1.02
δ	=	35°03'36"
f	=	
β	=	

Pulverkammer

P1	=	12.01	
P2 1)*	=	10.82	-0.20

Schulterkonus

α	=	40°13'07"
S	=	59.61
r1 min	=	7.11
r2	=	5.08

Hülsenhals

H1 *	=	7.62
H2 1)	=	7.52

Geschoss

G1 1)	=	6.73
G2	=	
F	=	
L3+G 1)	=	60.23

Drücke (Energien)
Mech. elektr. Wandler

Pmax	=	3400	bar
PK	=	3910	bar
PE	=	4250	bar
M	=	25.00	
EE	=	2645	Joule

Verschiedene Daten

Fe 1)	=	0.15
delta L	=	

PATRONENLAGER MINI

Längen

L1 *	=	44.78
L2 *	=	49.20
L3 1)	=	55.55

Stoßboden

R	=	1.02
R1	=	12.14
R2	=	
R3	=	
r	=	

Pulverkammer

E	=	3.18
P1 1)	=	12.04
P2 *	=	10.87

Schulterkonus

α 1)	=	40°01'43"
S	=	59.70
r1 max	=	
r2	=	

Hülsenhals

H1 *	=	7.65
H2 1)	=	7.54

Geschossübergang

G1 1)*	=	6.74
G 1)*	=	4.98
α1	=	90°
h *	=	0.40
s	=	
i 1)	=	1°30'03"
w	=	

Lauf

F 1)*	=	6.50
Z 1)	=	6.72

Züge

b	=		
N	=		
u	=		
Q	=	33.18	mm²

Maße in << mm >>
Maße und Toleranzen für Messläufe
siehe Anhang CR 1.

Bemerkungen: 1) Kontrolle aus Sicherheitsgründen
* Grundmaße

C.I.P.

257 Roberts

Ursprungsland: US

TAB.	I
Datum	84-06-14
Revision	02-05-15

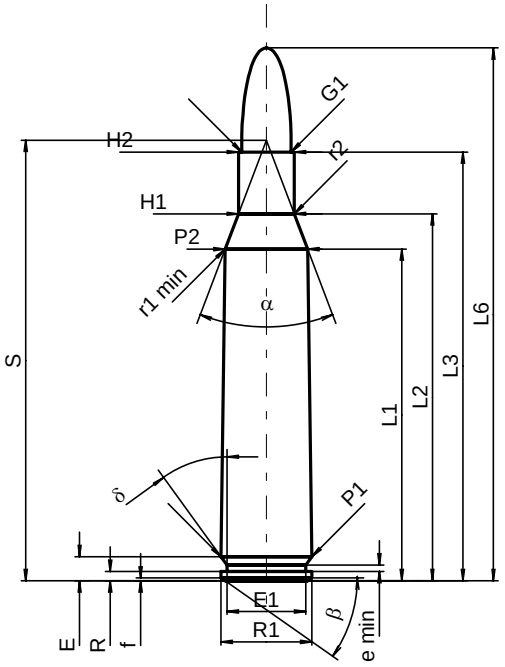

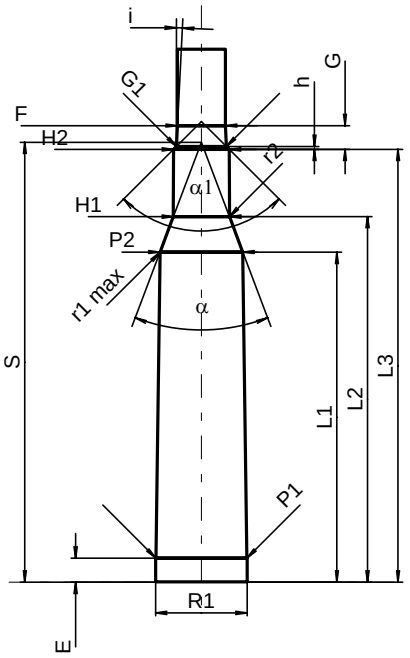

Maßstab 1:1

PATRONE MAXI

Längen

L1 1)	=	43.88	-0.20
L2 1)	=	48.55	-0.20
L3 1)	=	56.72	
L4	=		
L5	=		
L6	=	70.49	

Hülsenboden

R	=	1.24
R1	=	12.01
R3	=	
E	=	3.20
E1	=	10.39
e min	=	0.84
δ	=	36°
f	=	0.38
β	=	35°

Pulverkammer

P1	=	12.02	
P2 1)*	=	10.91	-0.20

Schulterkonus

α *	=	41°30'
S *	=	58.28
r1 min	=	0.76
r2	=	2.54

Hülsenhals

H1 *	=	7.37
H2 1)	=	7.37

Geschoss

G1 1)	=	6.55
G2	=	
F	=	
L3+G 1)	=	59.85

Drücke (Energien)
Mech. elektr. Wandler

Pmax	=	3550	bar
PK	=	4083	bar
PE	=	4440	bar
M	=	25.00	
EE	=	2850	Joule

Verschiedene Daten

Fe 1)	=	0.15
delta L	=	0.15

PATRONENLAGER MINI

Längen

L1	=	43.66
L2	=	48.36
L3 1)	=	57.25

Stoßboden

R	=	
R1	=	12.13
R2	=	
R3	=	
r	=	

Pulverkammer

E	=	3.20
P1 1)	=	12.04
P2 *	=	10.96

Schulterkonus

α 1)*	=	41°18'
S *	=	58.20
r1 max	=	0.76
r2	=	3.18

Hülsenhals

H1 *	=	7.42
H2 1)	=	7.39

Geschossübergang

G1 1)*	=	6.63
G 1)	=	3.13
α1 *	=	90°
h	=	0.38
s	=	
i 1)*	=	2°55'
w	=	

Lauf

F 1)*	=	6.35
Z 1)	=	6.50

Züge

b	=	2.41	
N	=	6	
u	=	254.00	
Q	=	32.78	mm²

Maße in << mm >>
Maße und Toleranzen für Messläufe
siehe Anhang CR 1.

Bemerkungen: 1) Kontrolle aus Sicherheitsgründen
* Grundmaße

C.I.P.

260 Rem.

Ursprungsland: US

TAB.	I
Datum	98-02-09
Revision	02-05-15

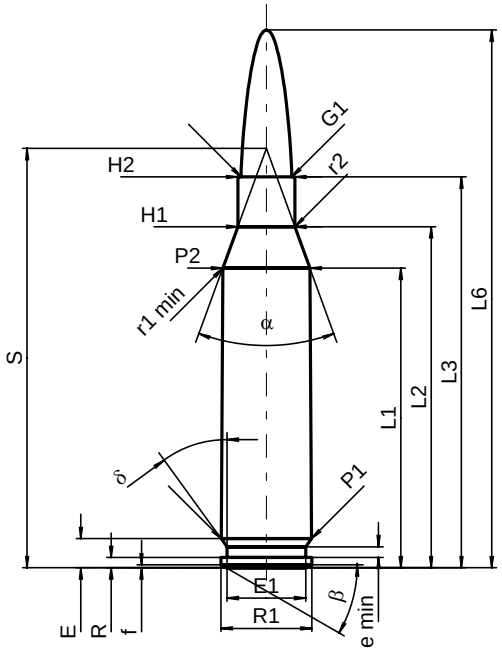

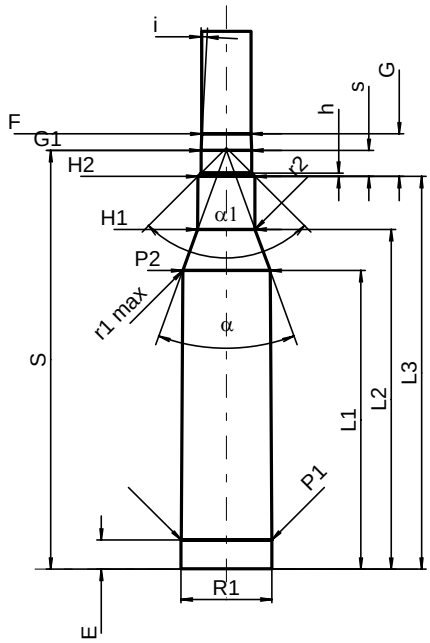

Maßstab 1:1

PATRONE MAXI

Längen

L1 1)	=	39.62	-0.20
L2 1)	=	45.10	-0.20
L3 1)	=	51.69	
L4	=		
L5	=		
L6	=	71.12	

Hülsenboden

R	=	1.37
R1	=	12.01
R3	=	
E	=	3.85
E1	=	10.39
e min	=	1.40
δ	=	36°
f	=	0.38
β	=	30°

Pulverkammer

P1	=	11.96	
P2 1)*	=	11.53	-0.20

Schulterkonus

α *	=	40°
S *	=	55.46
r1 min	=	0.76
r2	=	3.18

Hülsenhals

H1 *	=	7.54
H2 1)	=	7.54

Geschoss

G1 1)	=	6.72
G2	=	
F	=	
L3+G 1)	=	57.31

Drücke (Energien)
Mech. elektr. Wandler

Pmax	=	4150	bar
PK	=	4773	bar
PE	=	5190	bar
M	=	25.00	
EE	=	2770	Joule

Verschiedene Daten

Fe 1)	=	0.10
delta L	=	0.10

PATRONENLAGER MINI

Längen

L1	=	39.48
L2	=	44.93
L3 1)	=	51.94

Stoßboden

R	=	
R1	=	12.03
R2	=	
R3	=	
r	=	

Pulverkammer

E	=	3.85
P1 1)	=	11.98
P2 *	=	11.56

Schulterkonus

α 1)*	=	40°
S *	=	55.36
r1 max	=	0.76
r2	=	3.81

Hülsenhals

H1 *	=	7.59
H2 1)	=	7.57

Geschossübergang

G1 1)*	=	6.73
G 1)	=	5.62
α1	=	90°
h	=	0.42
s *	=	3.43
i 1)*	=	3°
w	=	

Lauf

F 1)*	=	6.50
Z 1)	=	6.71

Züge

b	=	2.42	
N	=	6	
u	=	229.00	
Q	=	34.74	mm²

Maße in << mm >>
Maße und Toleranzen für Messläufe
siehe Anhang CR 1.

Bemerkungen: 1) Kontrolle aus Sicherheitsgründen
* Grundmaße

C.I.P.

264 Leroy N.E.

Ursprungsland: DE

TAB.	I
Datum	94-03-01
Revision	02-05-15

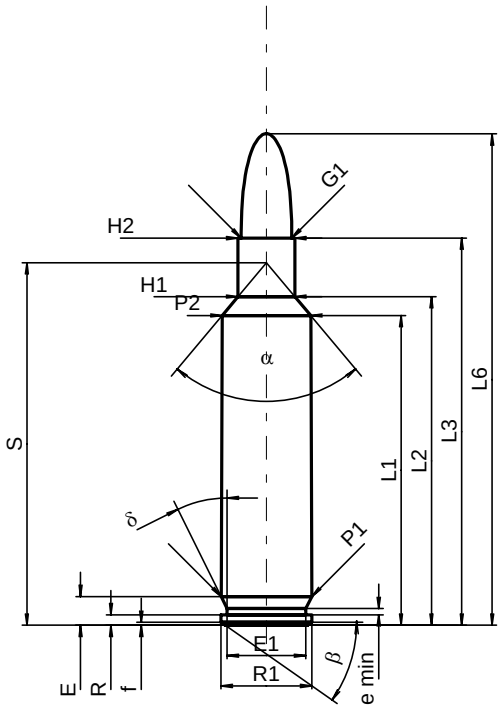

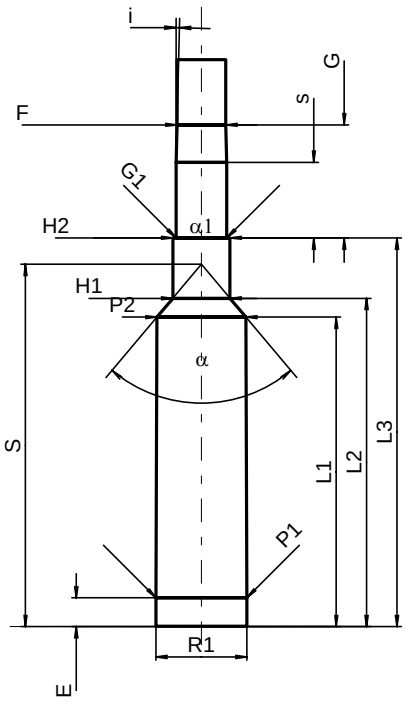

Maßstab 1:1

PATRONE MAXI

Längen

L1 1)*	=	40.96	-0.20
L2 1)*	=	43.45	-0.20
L3 1)	=	51.20	
L4	=		
L5	=		
L6	=	65.00	

Hülsenboden

R	=	1.37
R1	=	12.01
R3	=	
E	=	3.80
E1	=	10.39
e min	=	0.84
δ	=	36°
f	=	0.38
β	=	35°

Pulverkammer

P1	=	11.97	
P2 1)*	=	11.72	-0.20

Schulterkonus

α	=	80°01'02"
S	=	47.94
r1 min	=	
r2	=	

Hülsenhals

H1 *	=	7.54
H2 1)	=	7.54

Geschoss

G1 1)	=	6.70
G2	=	
F	=	
L3+G 1)	=	66.16

Drücke (Energien)

Mech. elektr. Wandler

Pmax	=	4400	bar
PK	=	5060	bar
PE	=	5500	bar
M	=	25.00	
EE	=	3675	Joule

Verschiedene Daten

Fe 1)	=	0.10
delta L	=	

PATRONENLAGER MINI

Längen

L1 *	=	40.93
L2 *	=	43.42
L3 1)	=	51.40

Stoßboden

R	=	1.37
R1	=	12.05
R2	=	
R3	=	
r	=	

Pulverkammer

E	=	3.80
P1 1)	=	12.00
P2 *	=	11.75

Schulterkonus

α 1)	=	80°09'08"
S	=	47.91
r1 max	=	
r2	=	

Hülsenhals

H1 *	=	7.56
H2 1)	=	7.56

Geschossübergang

G1 1)*	=	6.71
G 1)*	=	14.96
α1	=	180°
h	=	
s *	=	10.00
i 1)	=	1°30'05"
w	=	

Lauf

F 1)*	=	6.45
Z 1)	=	6.70

Züge

b	=	1.30	
N	=	4	
u	=	200.00	
Q	=	33.33	mm²

Maße in << mm >>
Maße und Toleranzen für Messläufe
siehe Anhang CR 1.

Bemerkungen: 1) Kontrolle aus Sicherheitsgründen
* Grundmaße

C.I.P.

270 Win.

Ursprungsland: US

TAB.	I
Datum	84-06-14
Revision	02-05-15

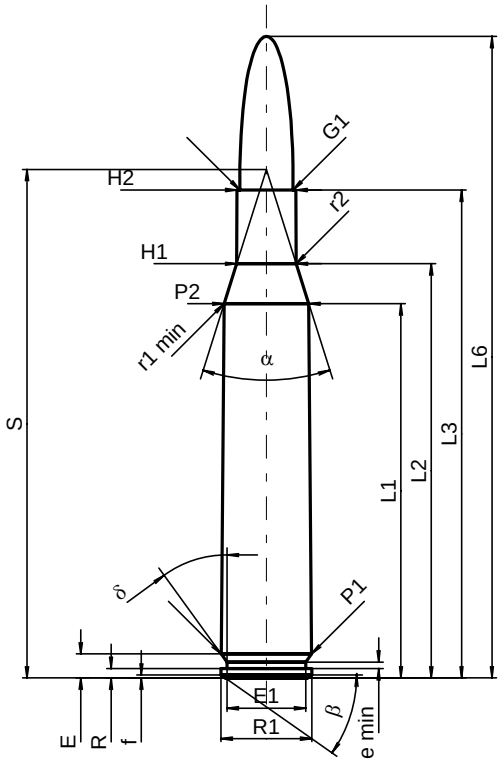

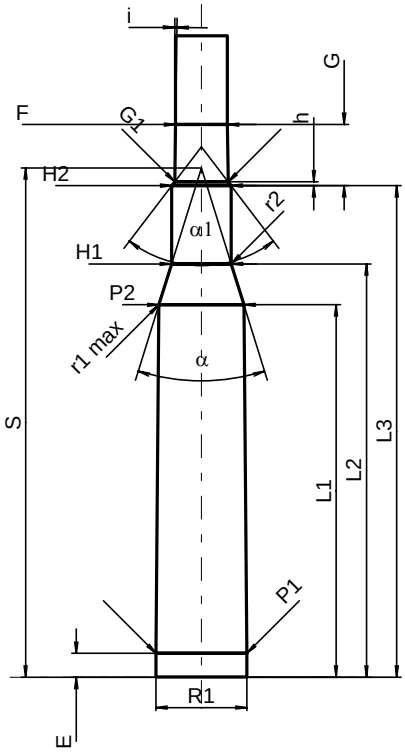

Maßstab 1:1

PATRONE MAXI

Längen

L1 1)	=	49.49	-0.20
L2 1)	=	54.77	-0.20
L3 1)	=	64.52	
L4	=		
L5	=		
L6	=	84.84	

Hülsenboden

R	=	1.24
R1	=	12.01
R3	=	
E	=	3.16
E1	=	10.39
e min	=	0.84
δ	=	36°
f	=	0.38
β	=	35°

Pulverkammer

P1	=	11.96	
P2 1)*	=	11.20	-0.20

Schulterkonus

α *	=	35°
S *	=	67.25
r1 min	=	0.76
r2	=	3.81

Hülsenhals

H1 *	=	7.87
H2 1)	=	7.82

Geschoss

G1 1)	=	7.06
G2	=	
F	=	
L3+G 1)	=	72.61

Drücke (Energien)
Mech. elektr. Wandler

Pmax	=	4300	bar
PK	=	4945	bar
PE	=	5375	bar
M	=	25.00	
EE	=	3840	Joule

Verschiedene Daten

Fe 1)	=	0.10
delta L	=	0.15

PATRONENLAGER MINI

Längen

L1	=	49.28
L2	=	54.68
L3 1)	=	65.02

Stoßboden

R	=	
R1	=	12.04
R2	=	
R3	=	
r	=	

Pulverkammer

E	=	3.16
P1 1)	=	11.99
P2 *	=	11.24

Schulterkonus

α 1)*	=	34°30'
S *	=	67.38
r1 max	=	0.76
r2	=	3.81

Hülsenhals

H1 *	=	7.89
H2 1)	=	7.84

Geschossübergang

G1 1)*	=	7.07
G 1)	=	8.09
α1 *	=	74°40'12"
h	=	0.50
s	=	
i 1)*	=	0°47'33"
w	=	

Lauf

F 1)*	=	6.86
Z 1)	=	7.04

Züge

b	=	4.06	
N	=	4	
u	=	254.00	
Q	=	38.52	mm²

Maße in << mm >>
Maße und Toleranzen für Messläufe
siehe Anhang CR 1.

Bemerkungen: 1) Kontrolle aus Sicherheitsgründen
* Grundmaße

C.I.P.

270 Win. Short Mag.

Ursprungsland: US

TAB.	I
Datum	02-01-22
Revision	08-09-23

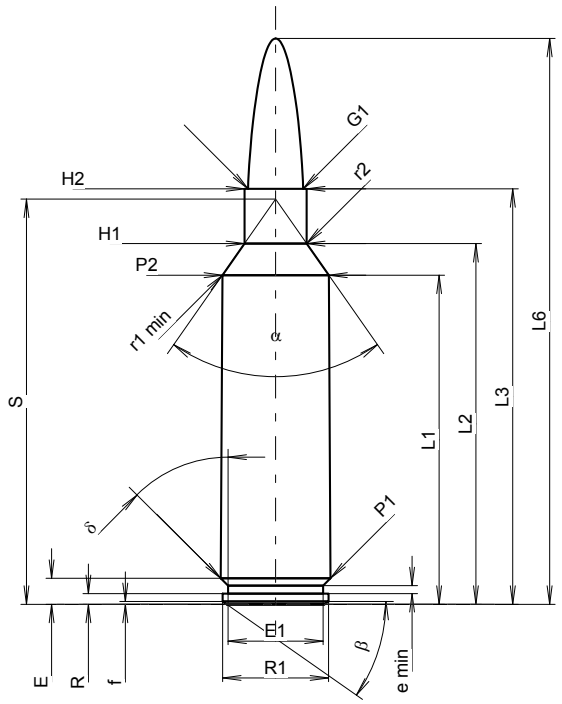

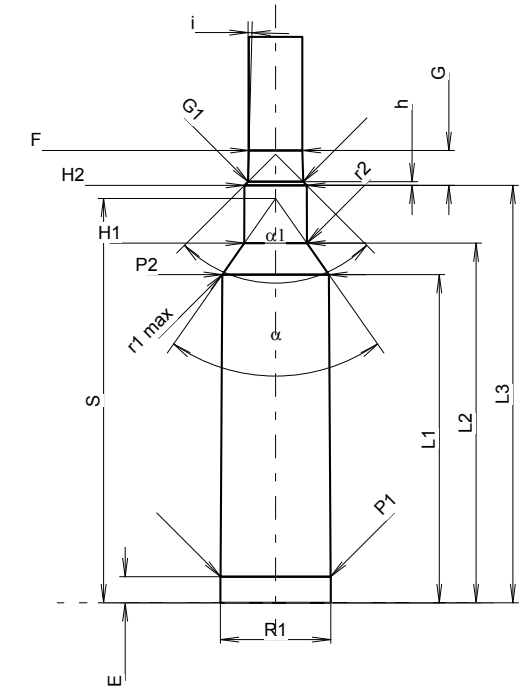

Maßstab 1.03:1

PATRONE MAXI

Längen

L1 1)	=	42.25	-0.20
L2 1)	=	46.31	-0.20
L3 1)	=	53.34	
L4	=		
L5	=		
L6	=	72.64	

Hülsenboden

R	=	1.37
R1	=	13.59
R3	=	
E	=	3.35
E1	=	12.19
e min	=	1.02
δ	=	45°
f	=	0.36
β	=	35°

Pulverkammer

P1	=	14.12	
P2 1)*	=	13.67	-0.20

Schulterkonus

α *	=	70°
S *	=	52.01
r1 min	=	1.27
r2	=	2.54

Hülsenhals

H1 *	=	7.98
H2 1)	=	7.98

Geschoss

G1 1)	=	7.06
G2	=	
F	=	
L3+G 1)	=	57.82

Drücke (Energien)
Mech. elektr. Wandler

Pmax	=	4400	bar
PK	=	5060	bar
PE	=	5500	bar
M	=	25.00	
EE	=	4725	Joule

Verschiedene Daten

Fe 1)3)	=	0.10
delta L	=	0.10

PATRONENLAGER MINI

Längen

L1	=	42.13
L2	=	46.18
L3 1)	=	53.59

Stoßboden

R	=	
R1	=	14.19
R2	=	
R3	=	
r	=	

Pulverkammer

E	=	3.35
P1 1)	=	14.15
P2 *	=	13.70

Schulterkonus

α 1)*	=	70°
S *	=	51.91
r1 max	=	1.27
r2	=	3.05

Hülsenhals

H1 *	=	8.03
H2 1)	=	8.00

Geschossübergang

G1 1)*	=	7.07
G 1)	=	4.48
α1	=	90°
h *	=	0.47
s	=	
i 1)*	=	1°30'
w	=	

Lauf

F 1)*	=	6.86
Z 1)	=	7.04

Züge

b	=	4.06	
N	=	4	
u	=	254.00	
Q	=	38.52	mm²

Maße in << mm >>
Maße und Toleranzen für Messläufe
siehe Anhang CR 1.

Bemerkungen:
1) Kontrolle aus Sicherheitsgründen
3) Verschlussabstand an Schulter
* Grundmaße

C.I.P.

275 H. V. Rigby

Ursprungsland: GB

TAB.	I
Datum	84-06-14
Revision	02-05-15

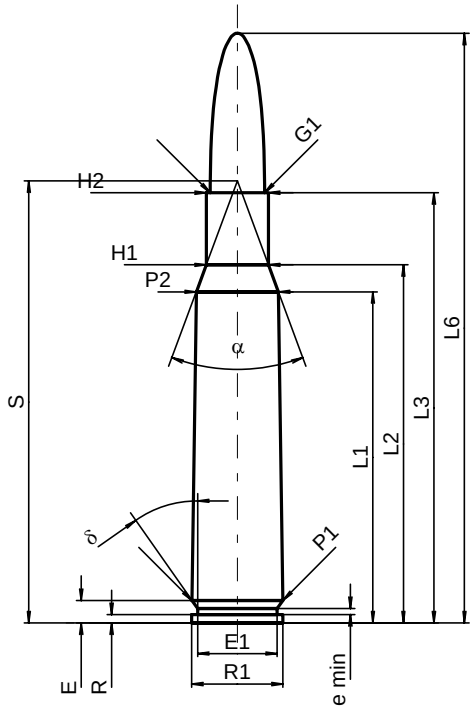

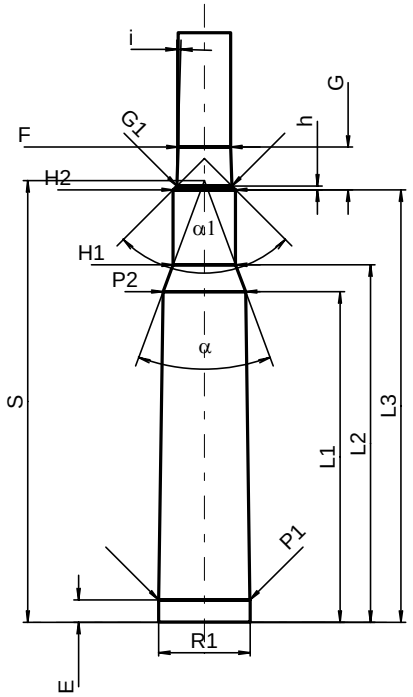

Maßstab 1:1

PATRONE MAXI

Längen

L1 1)*	=	43.79	-0.20
L2 1)*	=	47.35	-0.20
L3 1)	=	56.90	
L4	=		
L5	=		
L6	=	77.98	

Hülsenboden

R	=	1.09
R1	=	12.06
R3	=	
E	=	2.97
E1	=	10.54
e min	=	0.81
δ	=	35°01'48"
f	=	
β	=	

Pulverkammer

P1	=	12.04	
P2 1)*	=	10.87	-0.20

Schulterkonus

α	=	40°41'17"
S	=	58.45
r1 min	=	
r2	=	

Hülsenhals

H1 *	=	8.23
H2 1)	=	8.23

Geschoss

G1 1)	=	7.21
G2	=	
F	=	
L3+G 1)	=	62.55

Drücke (Energien)
Mech. elektr. Wandler

Pmax	=	3200	bar
PK	=	3680	bar
PE	=	4000	bar
M	=	25.00	
EE	=	2720	Joule

Verschiedene Daten

Fe 1)	=	0.15
delta L	=	

PATRONENLAGER MINI

Längen

L1 *	=	43.74
L2 *	=	47.29
L3 1)	=	57.20

Stoßboden

R	=	1.09
R1	=	12.12
R2	=	
R3	=	
r	=	

Pulverkammer

E	=	2.97
P1 1)	=	12.07
P2 *	=	10.90

Schulterkonus

α 1)	=	40°47'36"
S	=	58.40
r1 max	=	
r2	=	

Hülsenhals

H1 *	=	8.26
H2 1)	=	8.26

Geschossübergang

G1 1)*	=	7.26
G 1)*	=	5.65
α1	=	90°
h *	=	0.50
s	=	
i 1)	=	1°36'46"
w	=	

Lauf

F 1)*	=	6.97
Z 1)	=	7.25

Züge

b	=	3.62	
N	=	4	
u	=	203.00	
Q	=	40.28	mm²

Maße in << mm >>
Maße und Toleranzen für Messläufe
siehe Anhang CR 1.

Bemerkungen: 1) Kontrolle aus Sicherheitsgründen
* Grundmaße

C.I.P.

277 GS

Ursprungsland: IT

TAB.	I
Datum	96-11-26
Revision	11-05-25

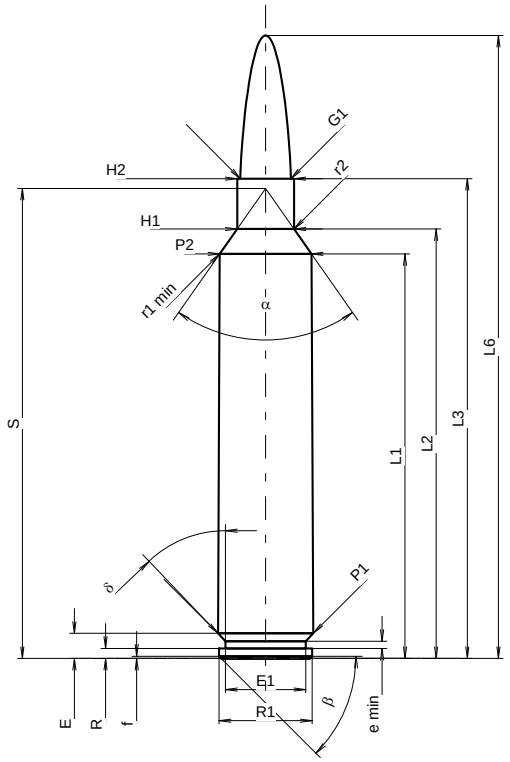

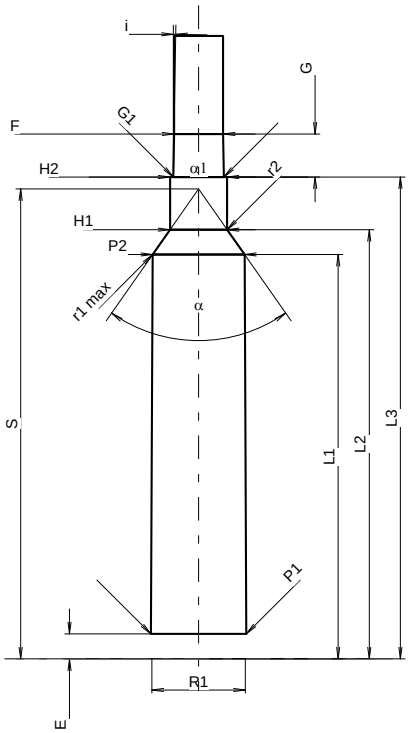

Maßstab 1:1.06

PATRONE MAXI

Längen

L1 1)*	=	56.50	-0.20
L2 1)*	=	59.97	-0.20
L3 1)	=	67.00	
L4	=		
L5	=		
L6	=	87.00	

Hülsenboden

R	=	1.40
R1	=	13.00
R3	=	
E	=	3.50
E1	=	11.20
e min	=	1.00
δ	=	43°40'04"
f	=	0.30
β	=	45°

Pulverkammer

P1	=	13.30	
P2 1)*	=	12.80	-0.20

Schulterkonus

α	=	70°
S	=	65.64
r1 min	=	0.50
r2	=	0.50

Hülsenhals

H1 *	=	7.94
H2 1)	=	7.94

Geschoss

G1 1)	=	7.06
G2	=	
F	=	
L3+G 1)	=	73.00

Drücke (Energien)
Mech. elektr. Wandler

Pmax	=	4400	bar
PK	=	5060	bar
PE	=	5500	bar
M	=	25.00	
EE	=	4883	Joule

Verschiedene Daten

Fe 1)3)	=	0.10
delta L	=	

PATRONENLAGER MINI

Längen

L1 *	=	56.48
L2 *	=	59.95
L3 1)	=	67.30

Stoßboden

R	=	1.40
R1	=	13.05
R2	=	
R3	=	
r	=	

Pulverkammer

E	=	3.50
P1 1)*	=	13.33
P2	=	12.83

Schulterkonus

α 1)	=	70°
S	=	65.64
r1 max	=	0.50
r2	=	0.50

Hülsenhals

H1 *	=	7.98
H2 1)	=	7.96

Geschossübergang

G1 1)*	=	7.07
G 1)*	=	6.00
α1	=	180°
h	=	
s	=	
i 1)	=	1°
w	=	

Lauf

F 1)*	=	6.86
Z 1)	=	7.04

Züge

b	=	4.06	
N	=	4	
u	=	254.00	
Q	=	38.52	mm²

Maße in << mm >>
Maße und Toleranzen für Messläufe
siehe Anhang CR 1.

Bemerkungen:
1) Kontrolle aus Sicherheitsgründen
3) Verschlussabstand an Schulter
* Grundmaße

C.I.P.

280 Rem.

Ursprungsland: US

TAB.	I
Datum	84-06-14
Revision	02-05-15

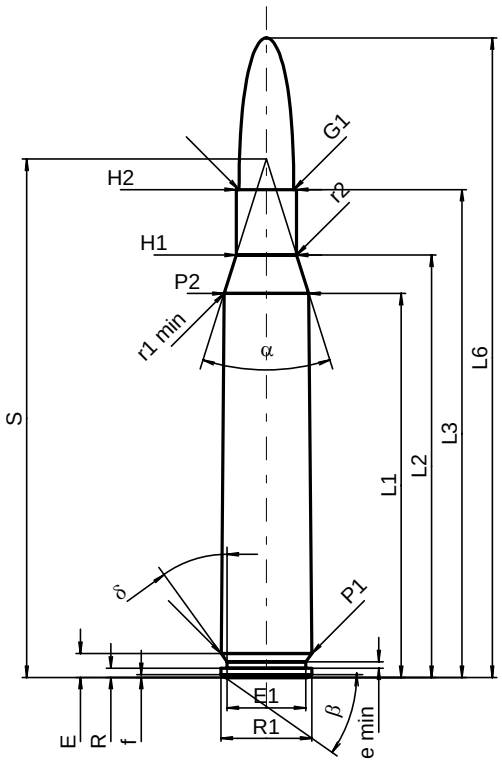

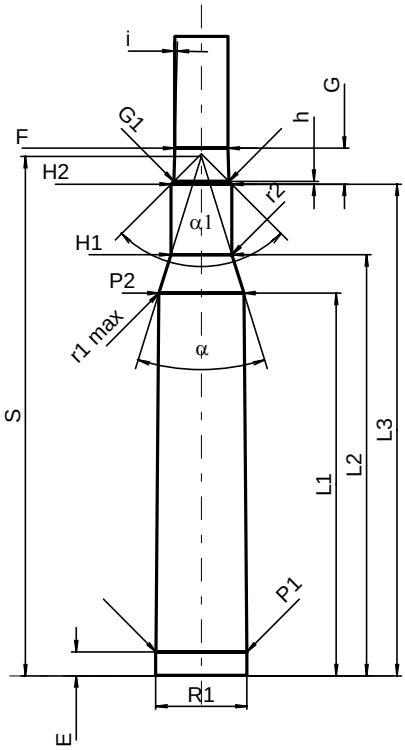

Maßstab 1:1

PATRONE MAXI

Längen

L1 1)	=	50.78	-0.20
L2 1)	=	55.87	-0.20
L3 1)	=	64.52	
L4	=		
L5	=		
L6	=	84.58	

Hülsenboden

R	=	1.24
R1	=	12.01
R3	=	
E	=	3.17
E1	=	10.39
e min	=	0.84
δ	=	36°
f	=	0.38
β	=	35°

Pulverkammer

P1	=	11.97	
P2 1)*	=	11.21	-0.20

Schulterkonus

α *	=	35°
S *	=	68.56
r1 min	=	0.64
r2	=	2.54

Hülsenhals

H1 *	=	8.00
H2 1)	=	8.00

Geschoss

G1 1)	=	7.23
G2	=	
F	=	
L3+G 1)	=	69.27

Drücke (Energien)

Mech. elektr. Wandler

Pmax	=	4050	bar
PK	=	4658	bar
PE	=	5060	bar
M	=	25.00	
EE	=	3930	Joule

Verschiedene Daten

Fe 1)	=	0.10
delta L	=	0.14

PATRONENLAGER MINI

Längen

L1	=	50.61
L2	=	55.70
L3 1)	=	65.02

Stoßboden

R	=	
R1	=	12.06
R2	=	
R3	=	
r	=	

Pulverkammer

E	=	3.17
P1 1)	=	12.00
P2 *	=	11.23

Schulterkonus

α 1)*	=	34°30'
S *	=	68.69
r1 max	=	0.64
r2	=	3.18

Hülsenhals

H1 *	=	8.07
H2 1)	=	8.02

Geschossübergang

G1 1)*	=	7.25
G 1)	=	4.75
α1 *	=	90°
h	=	0.39
s	=	
i 1)*	=	1°22'34"
w	=	

Lauf

F 1)*	=	7.04
Z 1)	=	7.21

Züge

b	=	4.06	
N	=	4	
u	=	254.00	
Q	=	40.39	mm²

Maße in << mm >>
Maße und Toleranzen für Messläufe
siehe Anhang CR 1.

Bemerkungen: 1) Kontrolle aus Sicherheitsgründen
* Grundmaße

C.I.P.

280 Riml. N. E. Ross

Ursprungsland: GB

TAB.	I
Datum	84-06-14
Revision	02-05-15

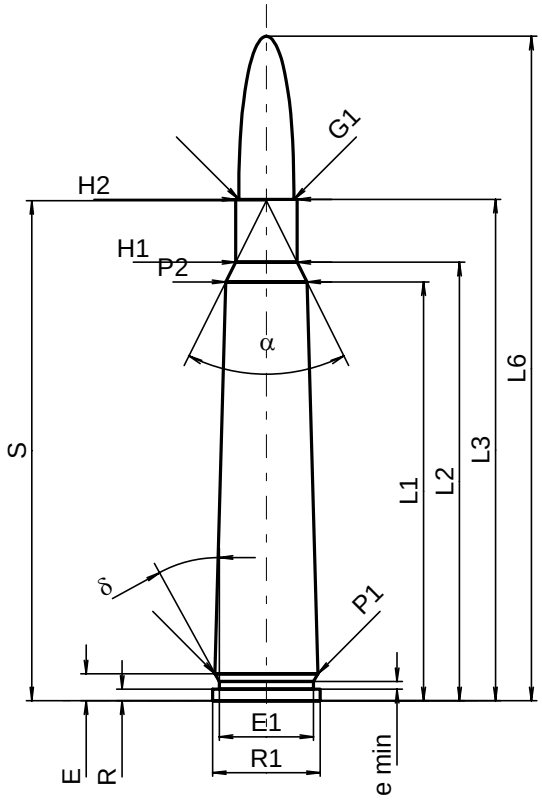

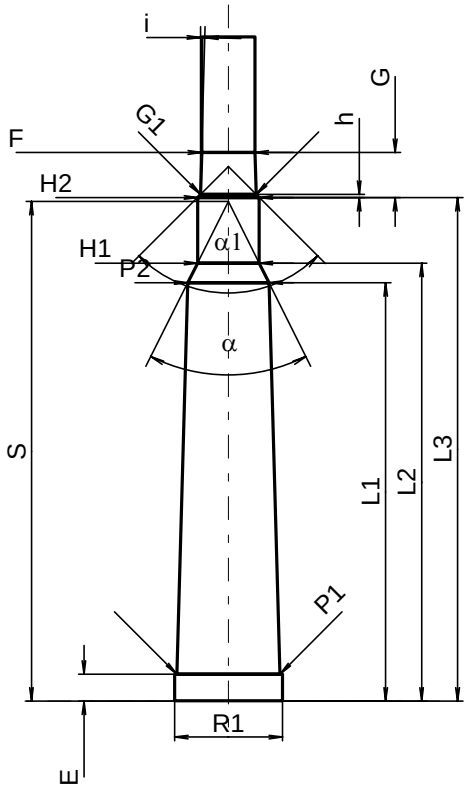

Maßstab 1:1

PATRONE MAXI

Längen

L1 1)*	=	55.40	-0.20
L2 1)*	=	57.99	-0.20
L3 1)	=	66.32	
L4	=		
L5	=		
L6	=	87.88	

Hülsenboden

R	=	1.52
R1	=	14.22
R3	=	
E	=	3.58
E1	=	12.45
e min	=	1.02
δ	=	28°43'48"
f	=	
β	=	

Pulverkammer

P1	=	13.59	
P2 1)*	=	10.72	-0.20

Schulterkonus

α	=	53°07'48"
S	=	66.12
r1 min	=	
r2	=	

Hülsenhals

H1 *	=	8.13
H2 1)	=	8.13

Geschoss

G1 1)	=	7.29
G2	=	
F	=	
L3+G 1)	=	72.27

Drücke (Energien)

Mech. elektr. Wandler

Pmax	=	3250	bar
PK	=	3738	bar
PE	=	4060	bar
M	=	25.00	
EE	=	4440	Joule

Verschiedene Daten

Fe 1)	=	0.15
delta L	=	

PATRONENLAGER MINI

Längen

L1 *	=	55.35
L2 *	=	57.94
L3 1)	=	66.62

Stoßboden

R	=	1.52
R1	=	14.27
R2	=	
R3	=	
r	=	

Pulverkammer

E	=	3.58
P1 1)	=	13.61
P2 *	=	10.74

Schulterkonus

α 1)	=	53°07'48"
S	=	66.09
r1 max	=	
r2	=	

Hülsenhals

H1 *	=	8.15
H2 1)	=	8.15

Geschossübergang

G1 1)*	=	7.34
G 1)*	=	5.95
α1	=	90°
h *	=	0.41
s	=	
i 1)	=	1°29'57"
w	=	

Lauf

F 1)*	=	7.05
Z 1)	=	7.30

Züge

b	=		
N	=		
u	=	220.00	
Q	=	39.04	mm²

Maße in << mm >>
Maße und Toleranzen für Messläufe
siehe Anhang CR 1.

Bemerkungen: 1) Kontrolle aus Sicherheitsgründen
* Grundmaße

C.I.P.	284 Tony Ursprungsland: IT	TAB. I Datum 16-10-18 Revision

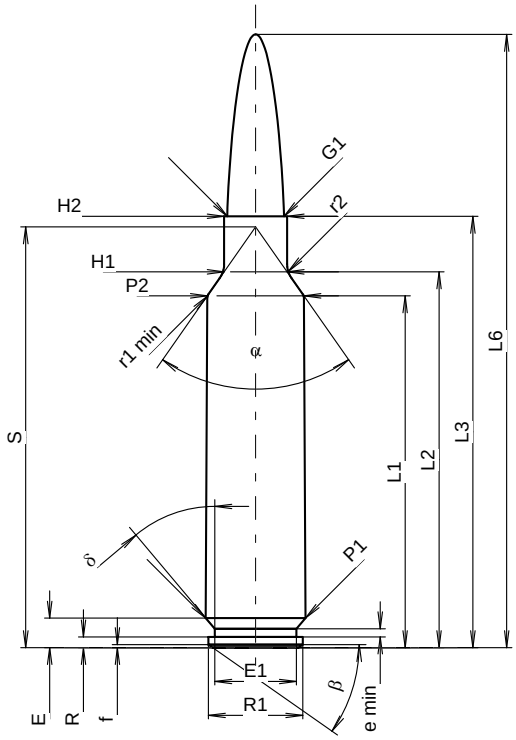

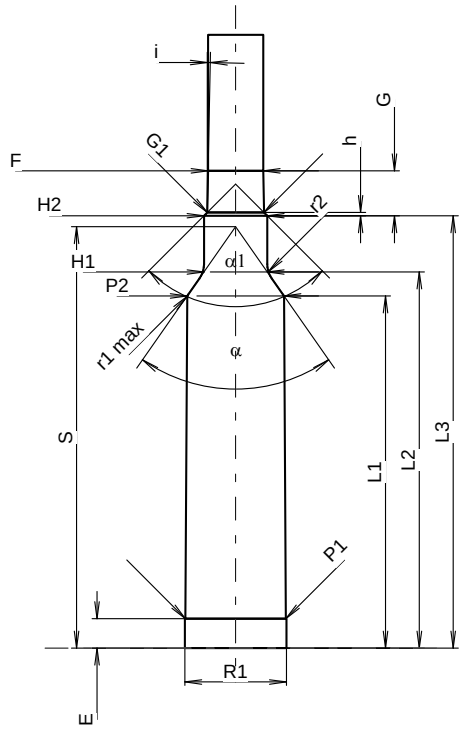

Maßstab 1.04:1

PATRONE MAXI

Längen

L1 1)	=	44.74	-0.20
L2 1)	=	47.80	-0.20
L3 1)	=	54.87	
L4	=		
L5	=		
L6	=	78.00	

Hülsenboden

R	=	1.37
R1	=	12.01
R3	=	
E	=	3.76
E1	=	10.39
e min	=	1.02
δ	=	40°
f	=	0.38
β	=	35°

Pulverkammer

P1	=	12.69	
P2 1)*	=	12.29	-0.20

Schulterkonus

α *	=	70°
S *	=	53.51
r1 min	=	0.76
r2	=	3.17

Hülsenhals

H1 *	=	8.00
H2 1)	=	8.00

Geschoss

G1 1)	=	7.21
G2	=	
F	=	
L3+G 1)	=	60.58

Drücke (Energien)
Mech. elektr. Wandler

Pmax	=	4400	bar
PK	=	5060	bar
PE	=	5500	bar
M	=	25.00	
EE	=	4300	Joule

Verschiedene Daten

Fe 1)3)	=	0.10
delta L	=	

PATRONENLAGER MINI

Längen

L1	=	44.79
L2	=	47.84
L3 1)	=	54.99

Stoßboden

R	=	
R1	=	12.92
R2	=	
R3	=	
r	=	

Pulverkammer

E	=	3.76
P1 1)	=	12.77
P2 *	=	12.32

Schulterkonus

α 1)*	=	70°
S *	=	53.59
r1 max	=	0.76
r2	=	3.17

Hülsenhals

H1 *	=	8.05
H2 1)	=	8.05

Geschossübergang

G1 1)*	=	7.23
G 1)	=	5.71
α1	=	90°
h *	=	0.41
s	=	
i 1)*	=	1°11'20"
w	=	

Lauf

F 1)*	=	7.01
Z 1)	=	7.21

Züge

b	=	2.79	
N	=	4	
u	=	228.00	
Q	=	39.74	mm²

Maße in << mm >>
Maße und Toleranzen für Messläufe
siehe Anhang CR1.

Bemerkungen:
1) Kontrolle aus Sicherheitsgründen
3) Verschlussabstand an Schulter
* Grundmaße

C.I.P.

284 Win.

Ursprungsland: US

TAB.	I
Datum	84-06-14
Revision	05-05-25

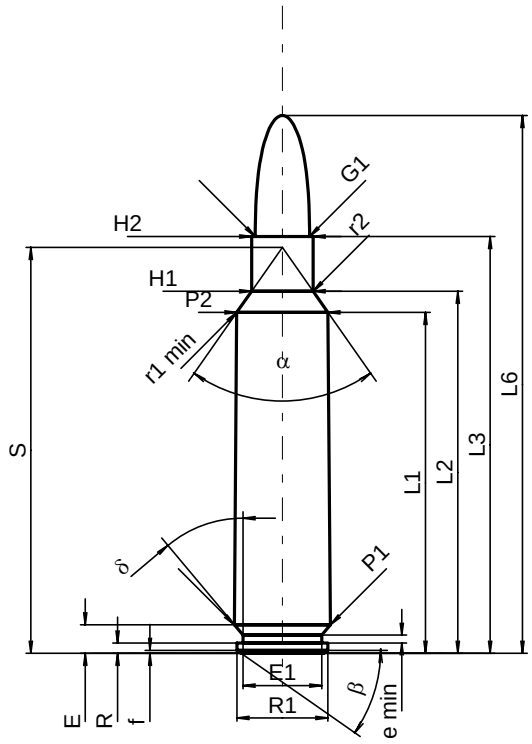

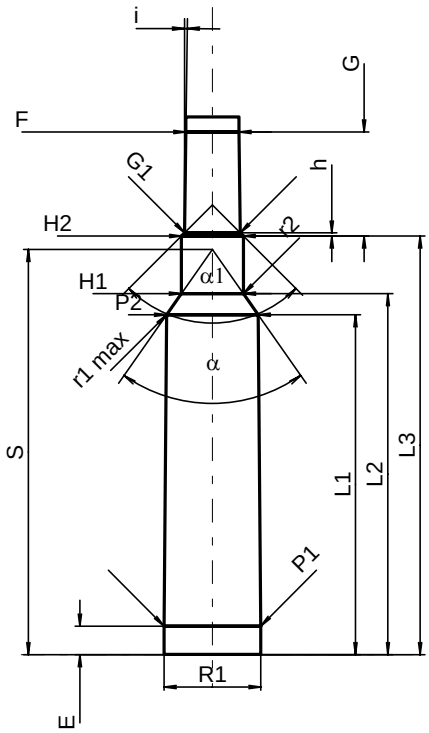

Maßstab 1:1

PATRONE MAXI

Längen

L1 1)	=	45.08	-0.20
L2 1)	=	47.88	-0.20
L3 1)	=	55.12	
L4	=		
L5	=		
L6	=	71.12	

Hülsenboden

R	=	1.37
R1	=	12.01
R3	=	
E	=	3.78
E1	=	10.39
e min	=	1.02
δ	=	40°
f	=	0.38
β	=	35°

Pulverkammer

P1	=	12.72	
P2 1)*	=	12.06	-0.20

Schulterkonus

α *	=	70°
S *	=	53.69
r1 min	=	0.76
r2	=	3.18

Hülsenhals

H1 *	=	8.13
H2 1)	=	8.13

Geschoss

G1 1)	=	7.21
G2	=	
F	=	
L3+G 1)	=	68.90

Drücke (Energien)
Mech. elektr. Wandler

Pmax	=	4400	bar
PK	=	5060	bar
PE	=	5500	bar
M	=	25.00	
EE	=	3625	Joule

Verschiedene Daten

Fe 1)	=	0.10
delta L	=	0.10

PATRONENLAGER MINI

Längen

L1	=	44.96
L2	=	47.73
L3 1)	=	55.37

Stoßboden

R	=	
R1	=	12.81
R2	=	
R3	=	
r	=	

Pulverkammer

E	=	3.78
P1 1)	=	12.75
P2 *	=	12.09

Schulterkonus

α 1)*	=	70°
S *	=	53.59
r1 max	=	0.76
r2	=	3.18

Hülsenhals

H1 *	=	8.20
H2 1)	=	8.18

Geschossübergang

G1 1)*	=	7.37
G 1)	=	13.78
α1 *	=	90°
h	=	0.41
s	=	
i 1)*	=	0°47'33"
w	=	

Lauf

F 1)*	=	7.00
Z 1)	=	7.19

Züge

b	=	2.79	
N	=	6	
u	=	254.00	
Q	=	40.12	mm²

Maße in << mm >>
Maße und Toleranzen für Messläufe
siehe Anhang CR 1.

Bemerkungen: 1) Kontrolle aus Sicherheitsgründen
* Grundmaße

C.I.P.

30 BR

Ursprungsland: US

TAB.	I
Datum	11-05-25
Revision	

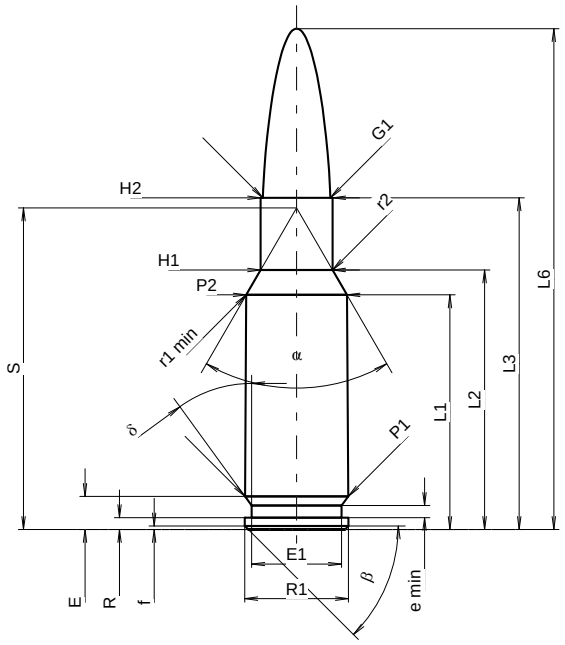

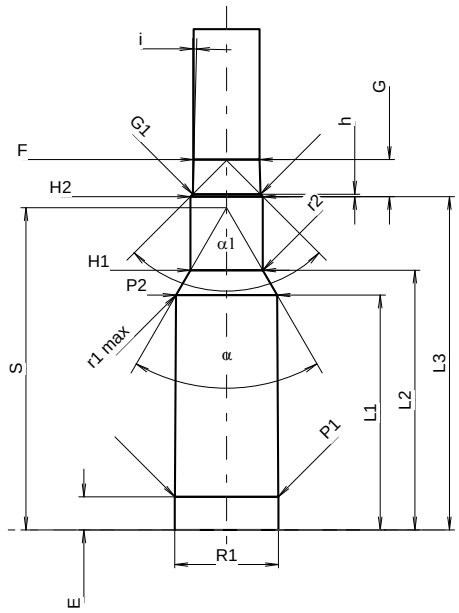

Maßstab 1.14:1

PATRONE MAXI

Längen

L1 1)	=	27.17	-0.20
L2 1)	=	30.05	-0.20
L3 1)	=	38.41	
L4	=		
L5	=		
L6	=	58.00	

Hülsenboden

R	=	1.37
R1	=	12.01
R3	=	
E	=	3.83
E1	=	10.40
e min	=	1.40
δ	=	36°
f	=	0.40
β	=	45°

Pulverkammer

P1	=	11.94	
P2 1)*	=	11.66	-0.20

Schulterkonus

α *	=	60°
S *	=	37.25
r1 min	=	0.64
r2	=	1.50

Hülsenhals

H1 *	=	8.33
H2 1)	=	8.33

Geschoss

G1 1)	=	7.82
G2	=	
F	=	
L3+G 1)	=	42.69

Drücke (Energien)
Mech. elektr. Wandler

Pmax	=	4050	bar
PK	=	4658	bar
PE	=	5063	bar
M	=	17.50	
EE	=	3200	Joule

Verschiedene Daten

Fe 1)3)	=	0.10
delta L	=	

PATRONENLAGER MINI

Längen

L1	=	27.20
L2	=	30.08
L3 1)	=	38.61

Stoßboden

R	=	
R1	=	12.02
R2	=	
R3	=	
r	=	

Pulverkammer

E	=	3.83
P1 1)	=	11.99
P2 *	=	11.71

Schulterkonus

α 1)*	=	60°
S *	=	37.33
r1 max	=	0.64
r2	=	1.90

Hülsenhals

H1 *	=	8.38
H2 1)	=	8.38

Geschossübergang

G1 1)*	=	7.83
G 1)	=	4.28
α1	=	90°
h	=	0.28
s	=	
i 1)*	=	1°30'
w	=	

Lauf

F 1)*	=	7.62
Z 1)	=	7.82

Züge

b	=	2.50	
N	=	6	
u	=	431.80	
Q	=	47.13	mm²

Maße in << mm >>
Maße und Toleranzen für Messläufe
siehe Anhang CR 1.

Bemerkungen:
1) Kontrolle aus Sicherheitsgründen
3) Verschlussabstand an Schulter
* Grundmaße

C.I.P.	30 Carbine Ursprungsland: US	TAB.	I
		Datum	84-06-14
		Revision	02-05-15

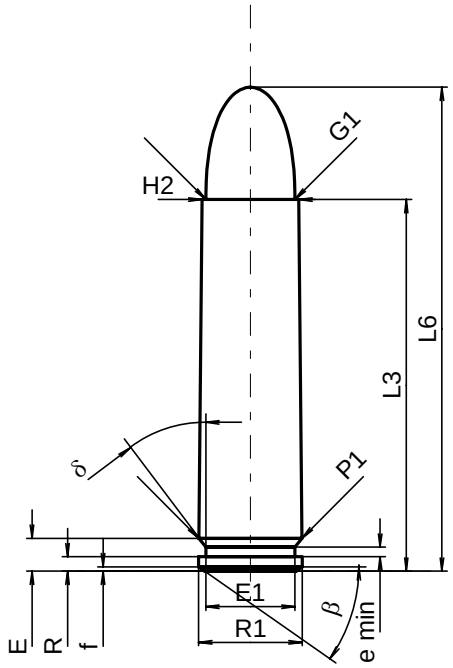

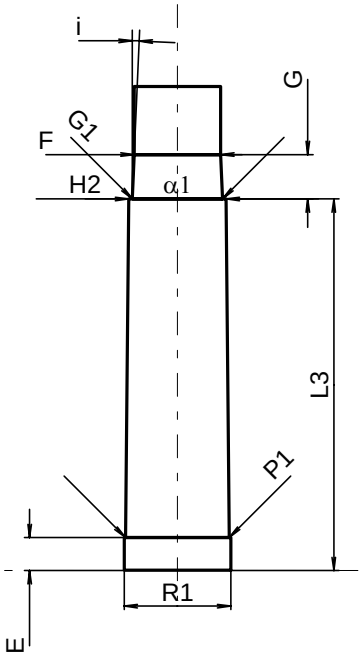

Maßstab 1.5:1

PATRONE MAXI

Längen

L1	=		
L2	=		
L3 1)	=	32.77	-0.25
L4	=		
L5	=		
L6	=	42.67	

Hülsenboden

R	=	1.27
R1	=	9.14
R3	=	
E	=	2.90
E1	=	7.87
e min	=	0.84
δ	=	37°
f	=	0.38
β	=	35°

Pulverkammer

P1	=	9.06
P2	=	

Schulterkonus

α	=	
S	=	
r1 min	=	
r2	=	

Hülsenhals

H1	=	
H2 1)	=	8.53

Geschoss

G1 1)	=	7.85
G2	=	
F	=	
L3+G 1)	=	36.68

Drücke (Energien)
Mech. elektr. Wandler

Pmax	=	3200	bar
PK	=	3680	bar
PE	=	4000	bar
M	=	17.50	
EE	=	1375	Joule

Verschiedene Daten

Fe 1)	=	0.15
delta L	=	

PATRONENLAGER MINI

Längen

L1	=	
L2	=	
L3 1)	=	32.77

Stoßboden

R	=	1.27
R1	=	9.40
R2	=	
R3	=	
r	=	

Pulverkammer

E	=	2.90
P1 1)	=	9.15
P2	=	

Schulterkonus

α	=	
S	=	
r1 max	=	
r2	=	

Hülsenhals

H1	=	
H2 1)	=	8.60

Geschossübergang

G1 1)*	=	7.96
G 1)	=	3.91
α1	=	180°
h	=	
s	=	
i 1)*	=	2°29'27"
w	=	

Lauf

F 1)*	=	7.62
Z 1)	=	7.82

Züge

b	=	4.24	
N	=	4	
u	=	508.00	
Q	=	47.40	mm²

Maße in << mm >>
Maße und Toleranzen für Messläufe
siehe Anhang CR 1.

Bemerkungen: 1) Kontrolle aus Sicherheitsgründen
* Grundmaße

C.I.P.	30 Court Ursprungsland: DE	TAB.	I
		Datum	91-05-17
		Revision	02-05-15

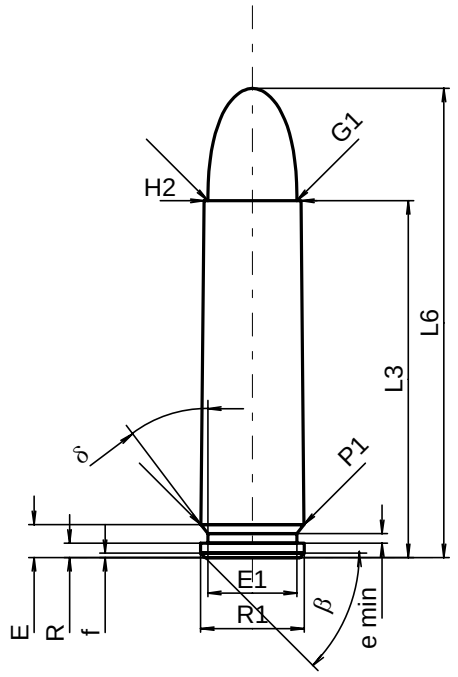

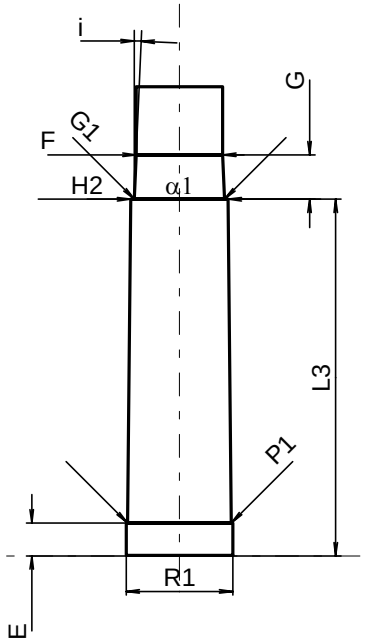

Maßstab 1.5:1

PATRONE MAXI

Längen

L1	=		
L2	=		
L3 1)	=	31.45	-0.25
L4	=		
L5	=		
L6	=	41.35	

Hülsenboden

R	=	1.27
R1	=	9.14
R3	=	
E	=	2.90
E1	=	7.87
e min	=	0.84
δ	=	37°
f	=	0.38
β	=	45°

Pulverkammer

P1	=	9.06
P2	=	

Schulterkonus

α	=	
S	=	
r1 min	=	
r2	=	

Hülsenhals

H1	=	
H2 1)	=	8.55

Geschoss

G1 1)	=	7.85
G2	=	
F	=	
L3+G 1)	=	35.36

Drücke (Energien)
Mech. elektr. Wandler

Pmax	=	3650	bar
PK	=	4198	bar
PE	=	4560	bar
M	=	17.50	
EE	=	1470	Joule

Verschiedene Daten

Fe 1)	=	0.15
delta L	=	

PATRONENLAGER MINI

Längen

L1	=	
L2	=	
L3 1)	=	31.45

Stoßboden

R	=	1.27
R1	=	9.40
R2	=	
R3	=	
r	=	

Pulverkammer

E	=	2.90
P1 1)	=	9.13
P2	=	

Schulterkonus

α	=	
S	=	
r1 max	=	
r2	=	

Hülsenhals

H1	=	
H2 1)	=	8.60

Geschossübergang

G1 1)*	=	7.96
G 1)*	=	3.91
α1	=	180°
h	=	
s	=	
i 1)	=	2°29'22"
w	=	

Lauf

F 1)*	=	7.62
Z 1)	=	7.82

Züge

b	=	4.24	
N	=	4	
u	=	508.00	
Q	=	47.40	mm²

Maße in << mm >>
Maße und Toleranzen für Messläufe
siehe Anhang CR 1.

Bemerkungen: 1) Kontrolle aus Sicherheitsgründen
* Grundmaße

C.I.P.	30 Rem.	TAB.	I
		Datum	84-06-14
	Ursprungsland: US	Revision	02-05-15

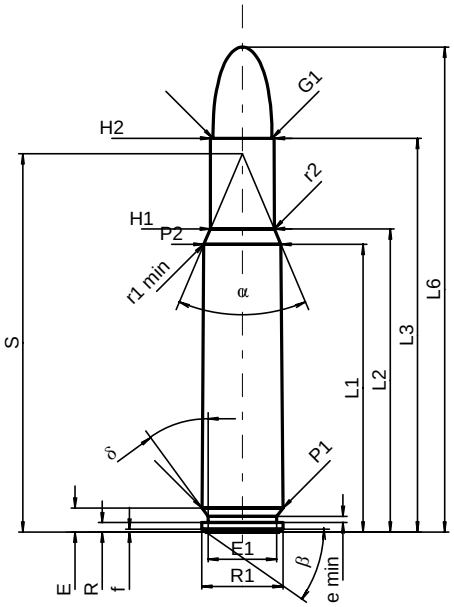

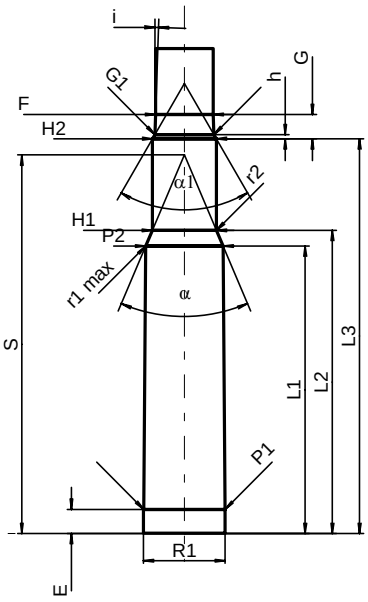

Maßstab 1:1

PATRONE MAXI

Längen

L1 1)	=	38.05	-0.20
L2 1)	=	40.10	-0.20
L3 1)	=	52.07	
L4	=		
L5	=		
L6	=	64.14	

Hülsenboden

R	=	1.24
R1	=	10.72
R3	=	
E	=	3.19
E1	=	9.09
e min	=	0.84
δ	=	36°
f	=	0.38
β	=	35°

Pulverkammer

P1	=	10.71	
P2 1)*	=	10.19	-0.20

Schulterkonus

α *	=	46°
S *	=	50.05
r1 min	=	0.64
r2	=	2.54

Hülsenhals

H1 *	=	8.45
H2 1)	=	8.43

Geschoss

G1 1)	=	7.80
G2	=	
F	=	
L3+G 1)	=	55.29

Drücke (Energien)
Mech. elektr. Wandler

Pmax	=	2800	bar
PK	=	3220	bar
PE	=	3500	bar
M	=	25.00	
EE	=	2745	Joule

Verschiedene Daten

Fe 1)	=	0.15
delta L	=	

PATRONENLAGER MINI

Längen

L1	=	38.01
L2	=	40.07
L3 1)	=	52.20

Stoßboden

R	=	
R1	=	10.80
R2	=	
R3	=	
r	=	

Pulverkammer

E	=	3.19
P1 1)	=	10.75
P2 *	=	10.22

Schulterkonus

α 1)*	=	46°
S *	=	50.05
r1 max	=	0.64
r2	=	2.54

Hülsenhals

H1 *	=	8.47
H2 1)	=	8.44

Geschossübergang

G1 1)*	=	7.80
G 1)	=	3.22
α1 *	=	60°
h	=	0.55
s	=	
i 1)*	=	1°56'
w	=	

Lauf

F 1)*	=	7.62
Z 1)	=	7.77

Züge

b	=	2.67	
N	=	7	
u	=	305.00	
Q	=	47.04	mm²

Maße in << mm >>
Maße und Toleranzen für Messläufe
siehe Anhang CR 1.

Bemerkungen: 1) Kontrolle aus Sicherheitsgründen
* Grundmaße

C.I.P.

30 TC

Ursprungsland: US

TAB.	I
Datum	09-05-05
Revision	

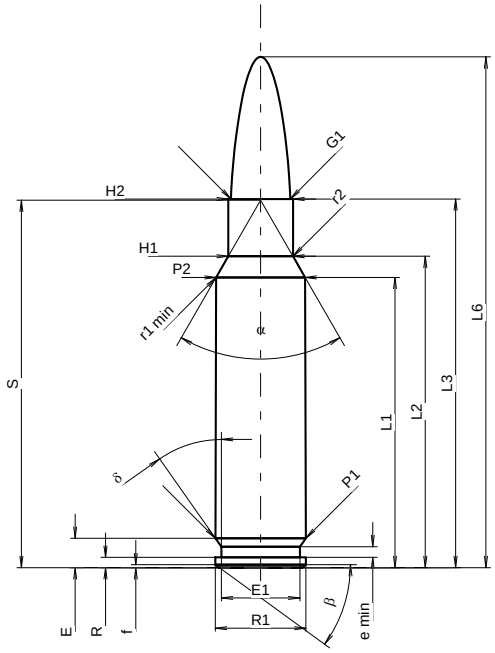

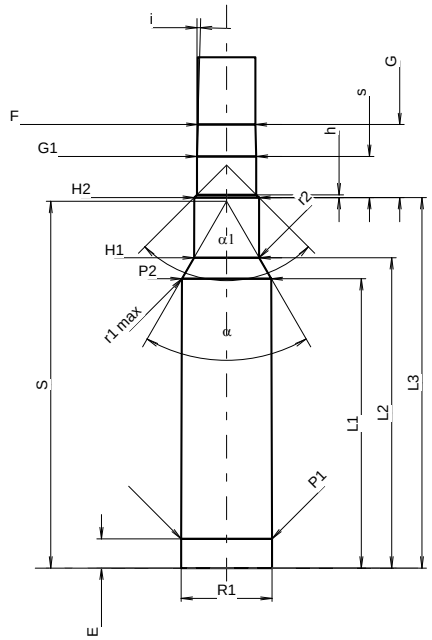

Maßstab 1:1

PATRONE MAXI

Längen

L1 1)	=	38.40	-0.20
L2 1)	=	41.19	-0.20
L3 1)	=	48.77	
L4	=		
L5	=		
L6	=	67.56	

Hülsenboden

R	=	1.37
R1	=	12.01
R3	=	
E	=	3.88
E1	=	10.39
e min	=	1.40
δ	=	35°
f	=	0.38
β	=	36°

Pulverkammer

P1	=	11.95	
P2 1)*	=	11.78	-0.20

Schulterkonus

α *	=	60°
S *	=	48.61
r1 min	=	1.93
r2	=	3.17

Hülsenhals

H1 *	=	8.56
H2 1)	=	8.56

Geschoss

G1 1)	=	7.85
G2	=	
F	=	
L3+G 1)	=	58.42

Drücke (Energien)
Mech. elektr. Wandler

Pmax	=	4250	bar
PK	=	4888	bar
PE	=	5300	bar
M	=	25.00	
EE	=	4000	Joule

Verschiedene Daten

Fe 1)3)	=	0.10
delta L	=	0.09

PATRONENLAGER MINI

Längen

L1	=	38.29
L2	=	41.06
L3 1)	=	49.02

Stoßboden

R	=	
R1	=	12.03
R2	=	
R3	=	
r	=	

Pulverkammer

E	=	3.88
P1 1)	=	12.03
P2 *	=	11.81

Schulterkonus

α 1)*	=	60°
S *	=	48.51
r1 max	=	0.76
r2	=	3.17

Hülsenhals

H1 *	=	8.61
H2 1)	=	8.58

Geschossübergang

G1 1)*	=	7.84
G 1)	=	9.65
α1	=	90°
h	=	0.37
s *	=	5.45
i 1)*	=	1°30'
w	=	

Lauf

F 1)*	=	7.62
Z 1)	=	7.82

Züge

b	=	4.47	
N	=	4	
u	=	305.00	
Q	=	47.51	mm²

Maße in << mm >>
Maße und Toleranzen für Messläufe
siehe Anhang CR 1.

Bemerkungen:
1) Kontrolle aus Sicherheitsgründen
3) Verschlussabstand an Schulter
* Grundmaße

C.I.P.

30-06 Ackley Improved

Ursprungsland: US

TAB.	I
Datum	14-05-20
Revision	

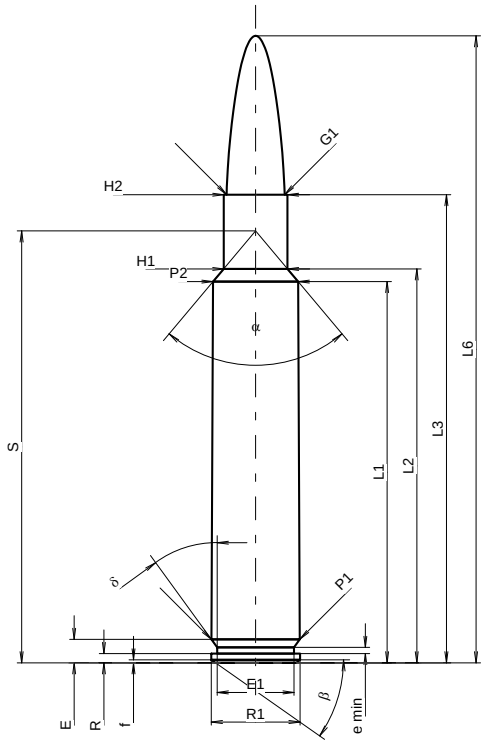

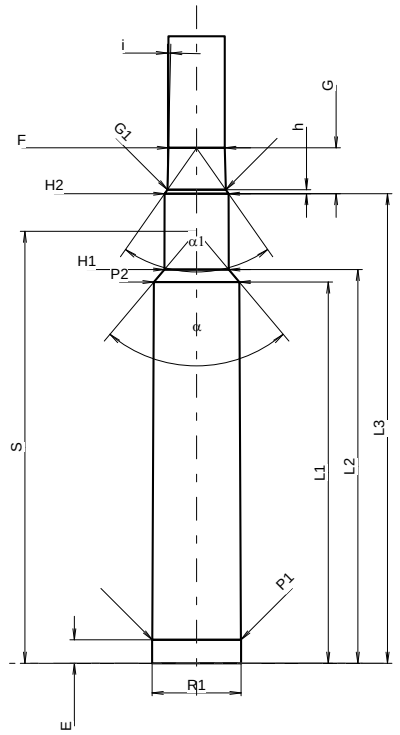

Maßstab 1:1.02

PATRONE MAXI

Längen

L1 1)	=	51.58	-0.20
L2 1)	=	53.30	-0.20
L3 1)	=	63.35	
L4	=		
L5	=		
L6	=	84.84	

Hülsenboden

R	=	1.24	
R1	=	12.01	
R3	=		
E	=	3.16	
E1	=	10.39	
e min	=	0.84	
δ	=	36°	
f	=	0.38	
β	=	35°	

Pulverkammer

P1	=	11.96	
P2 1)*	=	11.52	-0.20

Schulterkonus

α *	=	80°	
S *	=	58.44	
r1 min	=		
r2	=		

Hülsenhals

H1 *	=	8.63	
H2 1)	=	8.63	

Geschoss

G1 1)*	=	7.85	
G2	=		
F	=		
L3+G 1)	=	69.55	

Drücke (Energien)
Mech. elektr. Wandler

Pmax	=	4300	bar
PK	=	4945	bar
PE	=	5375	bar
M	=	25.00	
EE	=	4400	Joule

Verschiedene Daten

Fe 1)3)	=	0.10	
delta L	=		

PATRONENLAGER MINI

Längen

L1	=	51.58	
L2	=	53.28	
L3 1)	=	63.55	

Stoßboden

R	=		
R1	=	12.04	
R2	=		
R3	=		
r	=		

Pulverkammer

E	=	3.16	
P1 1)	=	11.99	
P2 *	=	11.55	

Schulterkonus

α 1)*	=	80°	
S *	=	58.46	
r1 max	=		
r2	=		

Hülsenhals

H1 *	=	8.70	
H2 1)	=	8.65	

Geschossübergang

G1 1)*	=	7.89	
G 1)	=	6.20	
α1	=	70°	
h *	=	0.54	
s	=		
i 1)*	=	1°22'	
w	=		

Lauf

F 1)*	=	7.62	
Z 1)	=	7.82	

Züge

b	=	4.49	
N	=	4	
u	=	254.00	
Q	=	47.52	mm²

Maße in << mm >>
Maße und Toleranzen für Messläufe
siehe Anhang CR1.

Bemerkungen:
1) Kontrolle aus Sicherheitsgründen
3) Verschlussabstand an Schulter
* Grundmaße

C.I.P.

30-06 Court Cartry

Ursprungsland: FR

TAB.	I
Datum	95-12-10
Revision	02-05-15

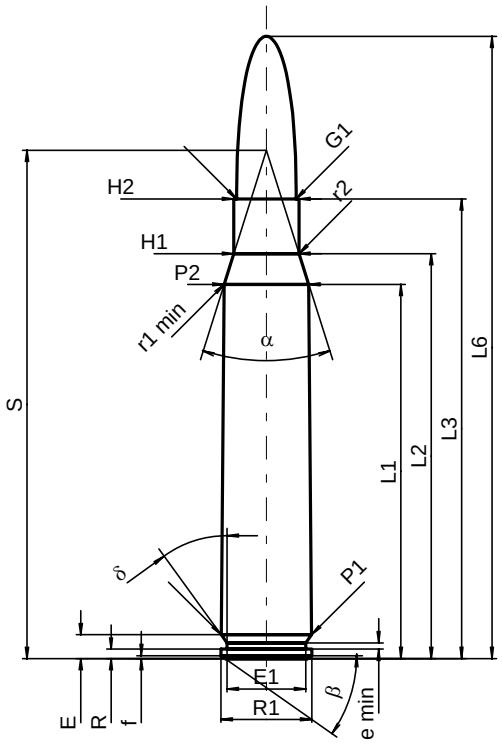

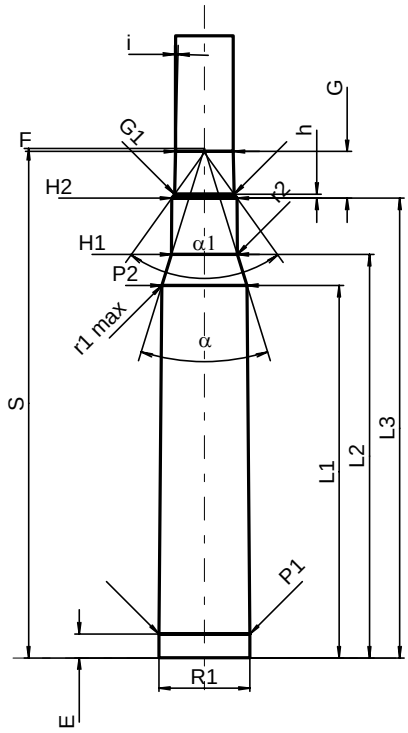

Maßstab 1:1

PATRONE MAXI

Längen

L1 1)*	=	49.49	-0.20
L2 1)*	=	53.56	-0.20
L3 1)	=	60.80	
L4	=		
L5	=		
L6	=	82.30	

Hülsenboden

R	=	1.24
R1	=	12.01
R3	=	
E	=	3.16
E1	=	10.39
e min	=	0.84
δ	=	36°
f	=	0.38
β	=	35°

Pulverkammer

P1	=	11.96	
P2 1)*	=	11.20	-0.20

Schulterkonus

α	=	35°02'40"
S	=	67.23
r1 min	=	1.27
r2	=	2.54

Hülsenhals

H1 *	=	8.63
H2 1)	=	8.63

Geschoss

G1 1)	=	7.85
G2	=	
F	=	
L3+G 1)	=	66.97

Drücke (Energien)
Mech. elektr. Wandler

Pmax	=	3500	bar
PK	=	4025	bar
PE	=	4375	bar
M	=	25.00	
EE	=	3800	Joule

Verschiedene Daten

Fe 1)	=	0.15
delta L	=	0.16

PATRONENLAGER MINI

Längen

L1 *	=	49.27
L2 *	=	53.36
L3 1)	=	60.81

Stoßboden

R	=	
R1	=	12.04
R2	=	
R3	=	
r	=	

Pulverkammer

E	=	3.16
P1 1)	=	11.99
P2 *	=	11.24

Schulterkonus

α 1)	=	34°30'02"
S	=	67.37
r1 max	=	1.27
r2	=	3.05

Hülsenhals

H1 *	=	8.70
H2 1)	=	8.65

Geschossübergang

G1 1)*	=	7.89
G 1)*	=	6.17
α1	=	71°16'12"
h *	=	0.53
s	=	
i 1)	=	1°22'13"
w	=	

Lauf

F 1)*	=	7.62
Z 1)	=	7.82

Züge

b	=	4.49	
N	=	4	
u	=	254.00	
Q	=	47.52	mm²

Maße in << mm >>
Maße und Toleranzen für Messläufe
siehe Anhang CR 1.

Bemerkungen: 1) Kontrolle aus Sicherheitsgründen
* Grundmaße

C.I.P.	30-06 Spring.	TAB.	I
		Datum	84-06-14
	Ursprungsland: US	Revision	08-09-23

Alternative Namen: 30-06 Springfield, 30-06, 7,62 x 63

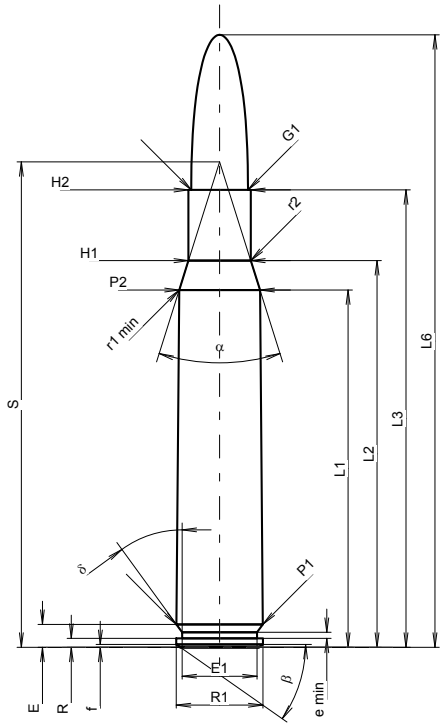

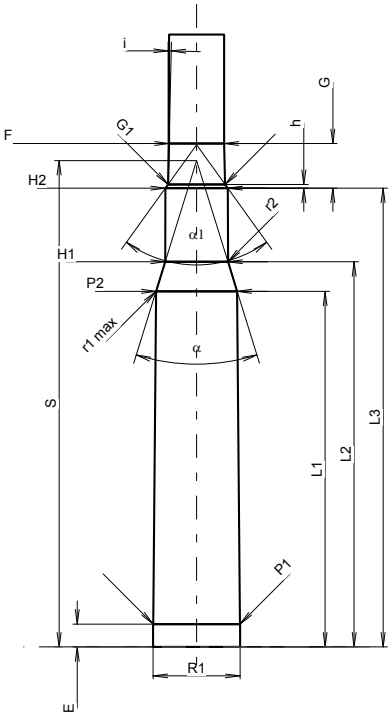

Maßstab 1:1.05

PATRONE MAXI

Längen

L1 1)	=	49.49	-0.20
L2 1)	=	53.56	-0.20
L3 1)	=	63.35	
L4	=		
L5	=		
L6	=	84.84	

Hülsenboden

R	=	1.24
R1	=	12.01
R3	=	
E	=	3.16
E1	=	10.39
e min	=	0.84
δ	=	36°
f	=	0.38
β	=	35°

Pulverkammer

P1	=	11.96	
P2 1)*	=	11.20	-0.20

Schulterkonus

α *	=	35°
S *	=	67.25
r1 min	=	1.27
r2	=	2.54

Hülsenhals

H1 *	=	8.63
H2 1)	=	8.63

Geschoss

G1 1)	=	7.85
G2	=	
F	=	
L3+G 1)	=	69.54

Drücke (Energien)

Mech. elektr. Wandler

Pmax	=	4050	bar
PK	=	4658	bar
PE	=	5060	bar
M	=	25.00	
EE	=	4335	Joule

Verschiedene Daten

Fe 1)3)	=	0.10
delta L	=	0.16

PATRONENLAGER MINI

Längen

L1	=	49.27
L2	=	53.36
L3 1)	=	63.55

Stoßboden

R	=	
R1	=	12.04
R2	=	
R3	=	
r	=	

Pulverkammer

E	=	3.16
P1 1)	=	11.99
P2 *	=	11.24

Schulterkonus

α 1)*	=	34°30'
S *	=	67.37
r1 max	=	1.27
r2	=	3.05

Hülsenhals

H1 *	=	8.70
H2 1)	=	8.65

Geschossübergang

G1 1)*	=	7.89
G 1)	=	6.19
α1 *	=	71°25'48"
h	=	0.53
s	=	
i 1)*	=	1°22'
w	=	

Lauf

F 1)*	=	7.62
Z 1)	=	7.82

Züge

b	=	4.49	
N	=	4	
u	=	254.00	
Q	=	47.55	mm²

Maße in << mm >>
Maße und Toleranzen für Messläufe
siehe Anhang CR 1.

Bemerkungen:
1) Kontrolle aus Sicherheitsgründen
3) Verschlussabstand an Schulter
* Grundmaße

C.I.P.	30-284 NOLASCO	TAB.	I
		Datum	07-05-14
	Ursprungsland: FR	Revision	09-05-05

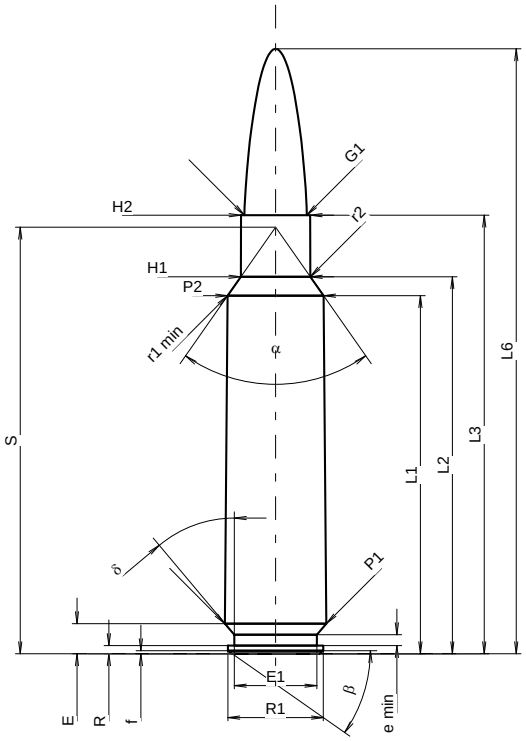

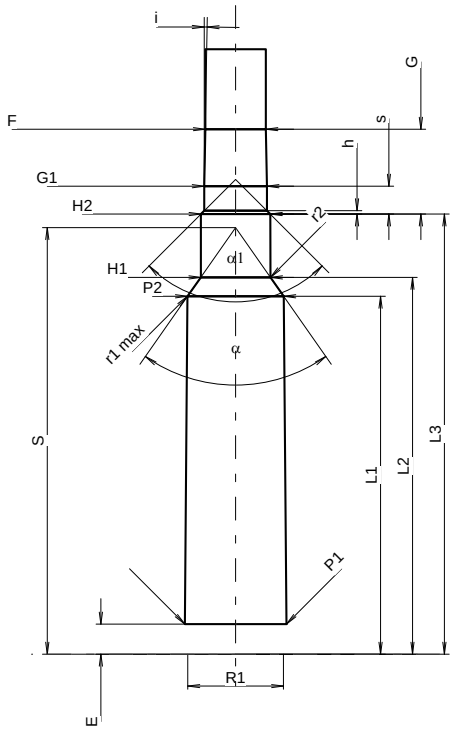

Maßstab 1.05:1

PATRONE MAXI

Längen

L1 1)*	=	44.98	-0.20
L2 1)*	=	47.36	-0.20
L3 1)	=	55.10	
L4	=		
L5	=		
L6	=	76.00	

Hülsenboden

R	=	1.02
R1	=	12.01
R3	=	
E	=	3.78
E1	=	10.39
e min	=	1.37
δ	=	40°
f	=	0.38
β	=	35°

Pulverkammer

P1	=	12.72	
P2 1)*	=	12.06	-0.20

Schulterkonus

α	=	70°
S	=	53.59
r1 min	=	0.80
r2	=	3.20

Hülsenhals

H1 *	=	8.72
H2 1)	=	8.67

Geschoss

G1 1)	=	7.85
G2	=	
F	=	
L3+G 1)	=	65.76

Drücke (Energien)
Mech. elektr. Wandler

Pmax	=	3800	bar
PK	=	4370	bar
PE	=	4750	bar
M	=	25.00	
EE	=	2750	Joule

Verschiedene Daten

Fe 1)3)	=	0.15
delta L	=	

PATRONENLAGER MINI

Längen

L1 *	=	44.96
L2 *	=	47.34
L3 1)	=	55.30

Stoßboden

R	=	
R1	=	12.04
R2	=	
R3	=	
r	=	

Pulverkammer

E	=	3.78
P1 1)	=	12.75
P2 *	=	12.09

Schulterkonus

α 1)	=	70°
S	=	53.59
r1 max	=	0.80
r2	=	3.20

Hülsenhals

H1 *	=	8.75
H2 1)	=	8.70

Geschossübergang

G1 1)*	=	7.87
G 1)*	=	10.66
α1	=	90°
h	=	0.42
s *	=	3.50
i 1)	=	1°
w	=	

Lauf

F 1)*	=	7.62
Z 1)	=	7.82

Züge

b	=	4.47	
N	=	4	
u	=	305.00	
Q	=	47.51	mm²

Maße in << mm >>
Maße und Toleranzen für Messläufe
siehe Anhang CR 1.

Bemerkungen:
1) Kontrolle aus Sicherheitsgründen
3) Verschlussabstand an Schulter
* Grundmaße

C.I.P.

30 - 284 Win.

Ursprungsland: US

TAB.	I
Datum	98-02-09
Revision	02-05-15

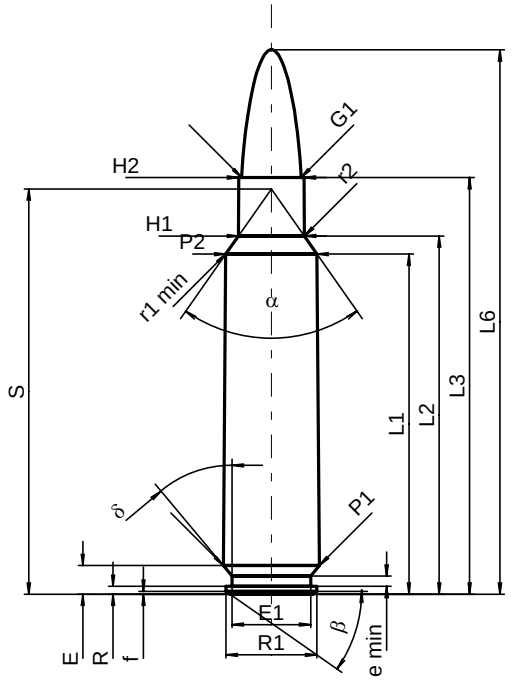

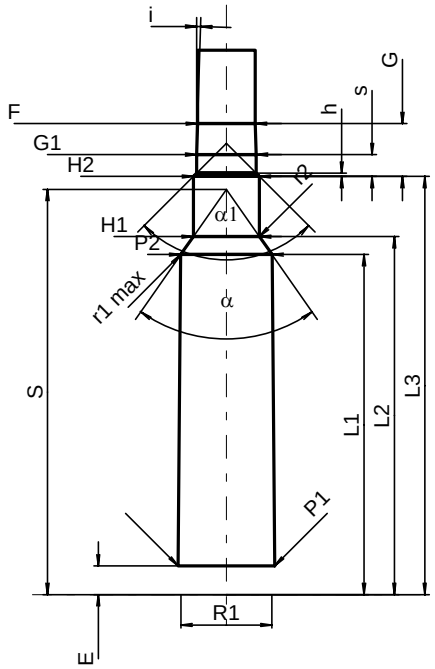

Maßstab 1:1

PATRONE MAXI

Längen

L1 1)	=	44.98	-0.20
L2 1)	=	47.36	-0.20
L3 1)	=	55.10	
L4	=		
L5	=		
L6	=	72.00	

Hülsenboden

R	=	1.02
R1	=	12.01
R3	=	
E	=	3.78
E1	=	10.39
e min	=	1.37
δ	=	40°
f	=	0.38
β	=	35°

Pulverkammer

P1	=	12.72	
P2 1)*	=	12.06	-0.20

Schulterkonus

α *	=	70°
S *	=	53.59
r1 min	=	0.80
r2	=	3.20

Hülsenhals

H1 *	=	8.72
H2 1)	=	8.67

Geschoss

G1 1)	=	7.85
G2	=	
F 1)	=	
L3+G	=	62.08

Drücke (Energien)
Mech. elektr. Wandler

Pmax	=	3800	bar
PK	=	4370	bar
PE	=	4750	bar
M	=	25.00	
EE	=	4300	Joule

Verschiedene Daten

Fe 1)	=	0.15
delta L	=	

PATRONENLAGER MINI

Längen

L1	=	44.96
L2	=	47.34
L3 1)	=	55.30

Stoßboden

R	=	
R1	=	12.04
R2	=	
R3	=	
r	=	

Pulverkammer

E	=	3.78
P1 1)	=	12.75
P2 *	=	12.09

Schulterkonus

α 1)*	=	70°
S *	=	53.59
r1 max	=	0.80
r2	=	3.20

Hülsenhals

H1 *	=	8.75
H2 1)	=	8.70

Geschossübergang

G1 1)*	=	7.87
G 1)	=	6.98
αl	=	90°
h	=	0.42
s *	=	2.89
i 1)*	=	1°45'
w	=	

Lauf

F 1)*	=	7.62
Z 1)	=	7.82

Züge

b	=	4.47	
N	=	4	
u	=	305.00	
Q	=	47.51	mm²

Maße in << mm >>
Maße und Toleranzen für Messläufe
siehe Anhang CR 1.

Bemerkungen: 1) Kontrolle aus Sicherheitsgründen
* Grundmaße

C.I.P.	30-47 GS Ursprungsland: IT	TAB. I Datum 14-05-20 Revision

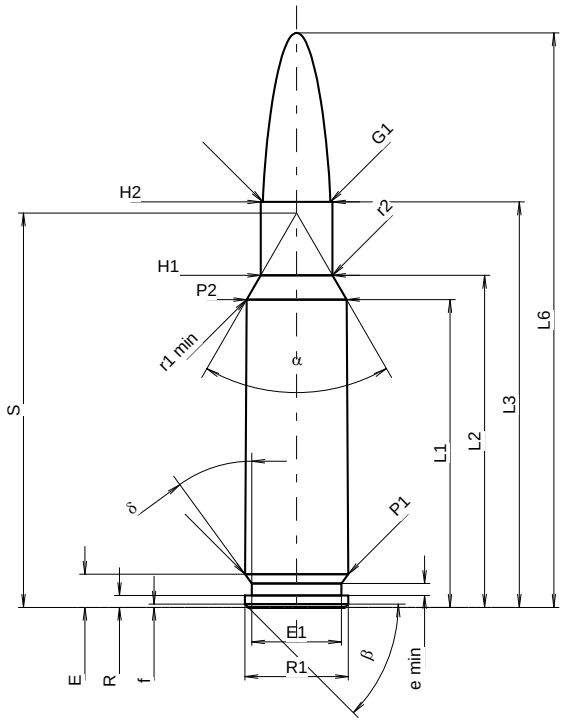

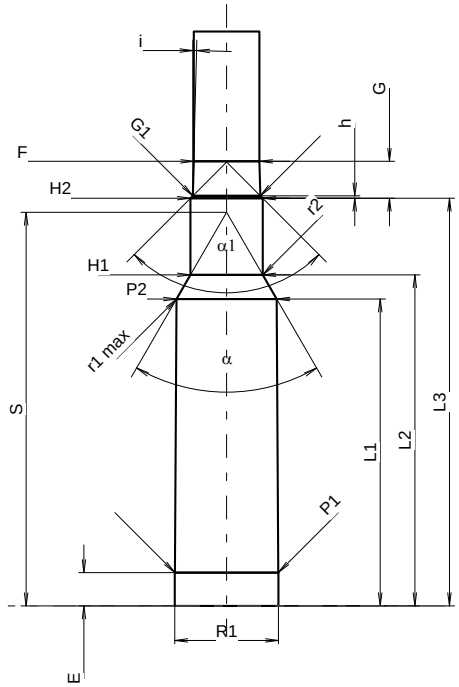

Maßstab 1.14:1

PATRONE MAXI

Längen

L1 1)	=	35.68	-0.20
L2 1)	=	38.50	-0.20
L3 1)	=	47.00	
L4	=		
L5	=		
L6	=	66.60	

Hülsenboden

R	=	1.37
R1	=	12.01
R3	=	
E	=	3.84
E1	=	10.39
e min	=	1.40
δ	=	36°
f	=	0.38
β	=	45°

Pulverkammer

P1	=	11.95	
P2 1)*	=	11.59	-0.20

Schulterkonus

α *	=	60°03'26"
S *	=	45.71
r1 min	=	1.00
r2	=	1.50

Hülsenhals

H1 *	=	8.33
H2 1)	=	8.33

Geschoss

G1 1)	=	7.82
G2	=	
F	=	
L3+G 1)	=	51.28

Drücke (Energien)
Mech. elektr. Wandler

Pmax	=	4350	bar
PK	=	5003	bar
PE	=	5438	bar
M	=	25.00	
EE	=	4300	Joule

Verschiedene Daten

Fe 1)3)	=	0.10
delta L	=	0.08

PATRONENLAGER MINI

Längen

L1	=	35.57
L2	=	38.38
L3 1)	=	47.26

Stoßboden

R	=	
R1	=	12.04
R2	=	
R3	=	
r	=	

Pulverkammer

E	=	3.85
P1 1)	=	11.99
P2 *	=	11.63

Schulterkonus

α 1)*	=	60°04'51"
S *	=	45.63
r1 max	=	0.75
r2	=	1.90

Hülsenhals

H1 *	=	8.38
H2 1)	=	8.38

Geschossübergang

G1 1)*	=	7.83
G 1)	=	4.28
α1	=	90°
h *	=	0.27
s	=	
i 1)*	=	1°30'
w	=	

Lauf

F 1)*	=	7.62
Z 1)	=	7.82

Züge

b	=	2.50	
N	=	6	
u	=	355.60	
Q	=	47.13	mm²

Maße in << mm >>
Maße und Toleranzen für Messläufe
siehe Anhang CR1.

Bemerkungen:
1) Kontrolle aus Sicherheitsgründen
3) Verschlussabstand an Schulter
* Grundmaße

C.I.P.	300 AAC Blackout Ursprungsland: US	TAB.	I
		Datum	15-05-19
		Revision	16-05-18

Alternative Namen: 300 BLK

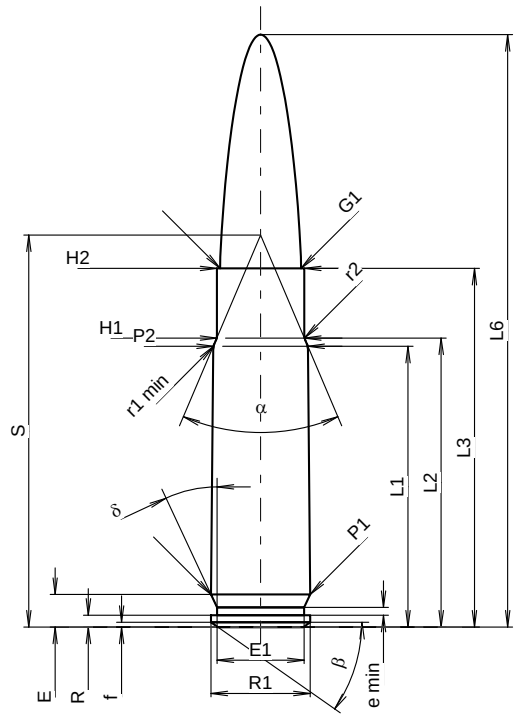

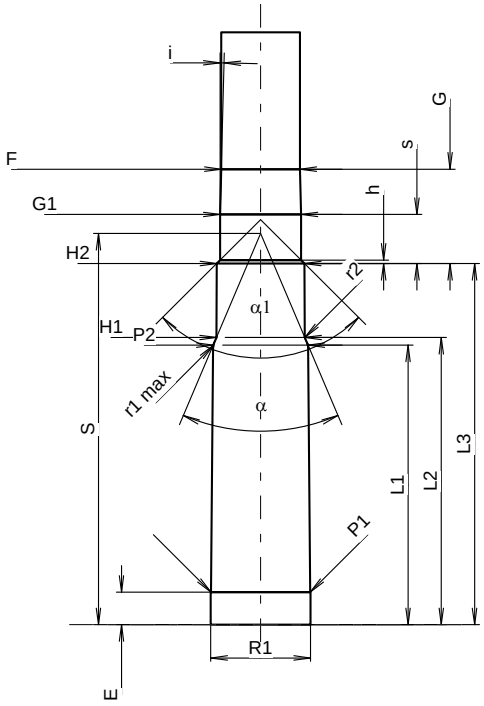

Maßstab 1.37:1

PATRONE MAXI

Längen

L1 1)	=	27.20	-0.20
L2 1)	=	28.00	-0.20
L3 1)	=	34.75	
L4	=		
L5	=		
L6	=	57.40	

Hülsenboden

R	=	1.14
R1	=	9.60
R3	=	
E	=	3.15
E1	=	8.43
e min	=	0.76
δ	=	25°
f	=	0.45
β	=	35°

Pulverkammer

P1	=	9.60	
P2 1)*	=	9.16	-0.20

Schulterkonus

α *	=	46°
S *	=	37.99
r1 min	=	1.27
r2	=	1.28

Hülsenhals

H1 *	=	8.48
H2 1)	=	8.48

Geschoss

G1 1)	=	7.85
G2	=	
F	=	7.62
L3+G 1)	=	43.89

Drücke (Energien)

Mech. elektr. Wandler

Pmax	=	3700	bar
PK	=	4255	bar
PE	=	4625	bar
M	=	17.50	
EE	=	2000	Joule

Verschiedene Daten

Fe 1)3)	=	0.15
delta L	=	0.08

PATRONENLAGER MINI

Längen

L1	=	27.09
L2	=	27.83
L3 1)	=	35.00

Stoßboden

R	=	
R1	=	9.66
R2	=	
R3	=	
r	=	

Pulverkammer

E	=	3.15
P1 1)	=	9.62
P2 *	=	9.19

Schulterkonus

α 1)*	=	46°
S *	=	37.91
r1 max	=	1.27
r2	=	0.50

Hülsenhals

H1 *	=	8.56
H2 1)	=	8.51

Geschossübergang

G1 1)*	=	7.85
G 1)	=	9.14
α1	=	90°
h	=	0.33
s *	=	4.75
i 1)*	=	1°30'
w	=	

Lauf

F 1)*	=	7.62
Z 1)	=	7.82

Züge

b	=	4.52	
N	=	4	
u	=	203.20	
Q	=	47.54	mm²

Maße in << mm >>
Maße und Toleranzen für Messläufe
siehe Anhang CR1.

Bemerkungen:
1) Kontrolle aus Sicherheitsgründen
3) Verschlussabstand an Schulter
* Grundmaße

C.I.P.

300 Blacktornado

Ursprungsland: IT

TAB.	I
Datum	15-05-19
Revision	16-05-18

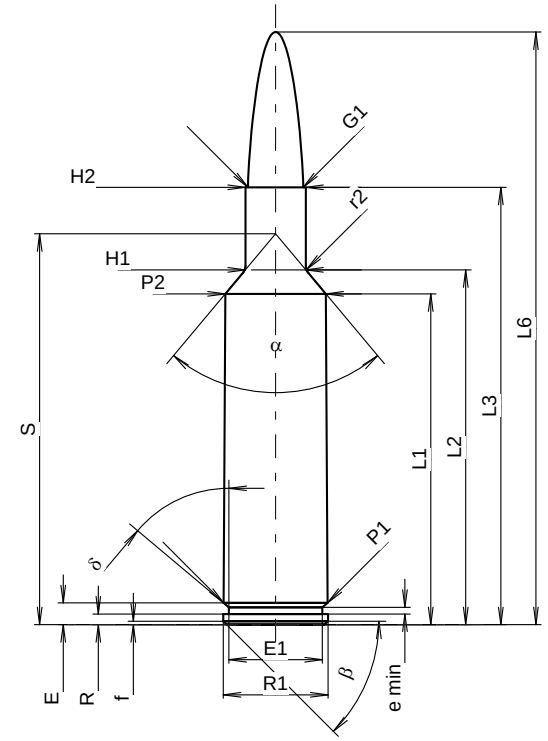

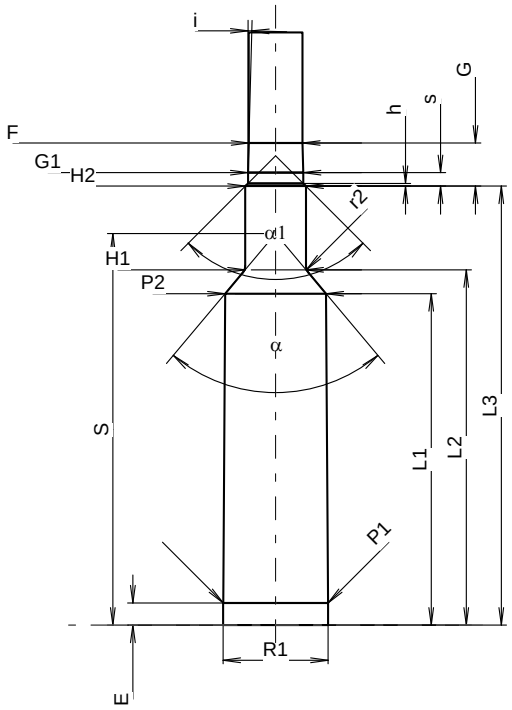

Maßstab 1:1.07

PATRONE MAXI

Längen

L1 1)	=	46.90	-0.20
L2 1)	=	50.30	-0.20
L3 1)	=	62.00	
L4	=		
L5	=		
L6	=	84.00	

Hülsenboden

R	=	1.52
R1	=	14.85
R3	=	
E	=	3.10
E1	=	13.24
e min	=	0.95
δ	=	50°
f	=	0.50
β	=	45°

Pulverkammer

P1	=	14.74	
P2 1)*	=	14.26	-0.20

Schulterkonus

α *	=	80°
S *	=	55.41
r1 min	=	
r2	=	1.52

Hülsenhals

H1 *	=	8.56
H2 1)	=	8.56

Geschoss

G1	=	7.83
G2	=	
F	=	
L3+G 1)	=	68.11

Drücke (Energien)
Mech. elektr. Wandler

Pmax	=	4400	bar
PK	=	5060	bar
PE	=	5500	bar
M	=	25.00	
EE	=	5220	Joule

Verschiedene Daten

Fe 1)3)	=	0.10
delta L	=	

PATRONENLAGER MINI

Längen

L1	=	46.99
L2	=	50.38
L3 1)	=	62.23

Stoßboden

R	=	
R1	=	14.90
R2	=	
R3	=	
r	=	

Pulverkammer

E	=	3.15
P1 1)	=	14.86
P2 *	=	14.30

Schulterkonus

α 1)*	=	80°
S *	=	55.51
r1 max	=	
r2	=	1.52

Hülsenhals

H1 *	=	8.61
H2 1)	=	8.61

Geschossübergang

G1 1)*	=	7.84
G 1)	=	6.11
α1	=	90°
h	=	0.39
s *	=	1.91
i 1)*	=	1°30'
w	=	

Lauf

F 1)*	=	7.62
Z 1)	=	7.82

Züge

b	=	4.47	
N	=	4	
u	=	229.00	
Q	=	47.51	mm²

Maße in << mm >>
Maße und Toleranzen für Messläufe
siehe Anhang CR1.

Bemerkungen:
1) Kontrolle aus Sicherheitsgründen
3) Verschlussabstand an Schulter
* Grundmaße

C.I.P.

300 Blaser Mag.

Ursprungsland: SE

TAB.	I
Datum	09-05-05
Revision	

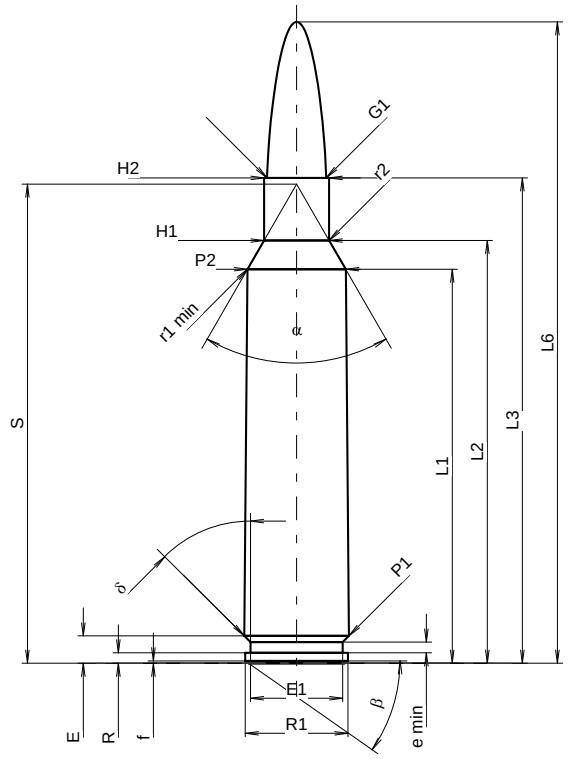

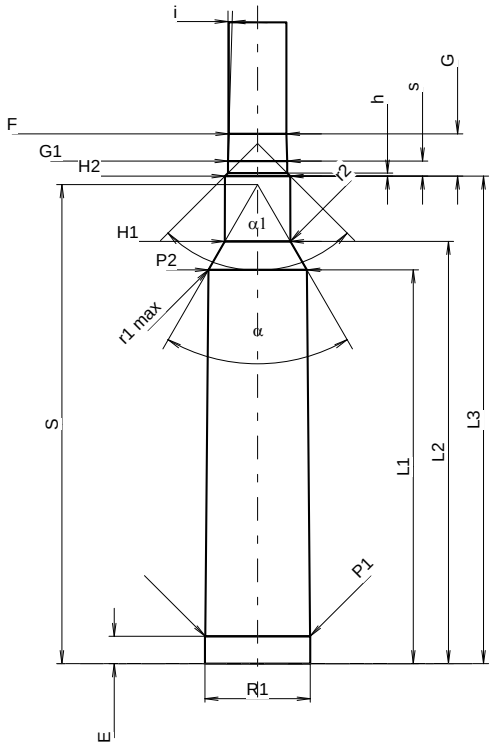

Maßstab 1:1

PATRONE MAXI

Längen

L1 1)	=	52.12	-0.20
L2 1)	=	55.92	-0.20
L3 1)	=	64.20	
L4	=		
L5	=		
L6	=	84.84	

Hülsenboden

R	=	1.37	
R1	=	13.59	
R3	=		
E	=	3.61	
E1	=	12.19	
e min	=	1.42	
δ	=	45°	
f	=	0.30	
β	=	35°	

Pulverkammer

P1	=	13.84	
P2 1)*	=	13.00	-0.20

Schulterkonus

α *	=	60°	
S *	=	63.38	
r1 min	=	1.50	
r2	=	2.00	

Hülsenhals

H1 *	=	8.61	
H2 1)	=	8.61	

Geschoss

G1 1)	=	7.83	
G2	=		
F	=		
L3+G 1)	=	69.80	

Drücke (Energien)

Mech. elektr. Wandler

Pmax	=	4200	bar
PK	=	4830	bar
PE	=	5250	bar
M	=	25.00	
EE	=	5545	Joule

Verschiedene Daten

Fe 1)3)	=	0.10	
delta L	=		

PATRONENLAGER MINI

Längen

L1	=	52.10	
L2	=	55.87	
L3 1)	=	64.50	

Stoßboden

R	=	1.37	
R1	=	13.92	
R2	=		
R3	=		
r	=		

Pulverkammer

E	=	3.61	
P1 1)	=	13.87	
P2 *	=	13.03	

Schulterkonus

α 1)*	=	60°	
S *	=	63.38	
r1 max	=	1.50	
r2	=	2.00	

Hülsenhals

H1 *	=	8.68	
H2 1)	=	8.63	

Geschossübergang

G1 1)*	=	7.84	
G 1)	=	5.60	
α1	=	90°	
h	=	0.40	
s *	=	2.00	
i 1)*	=	1°45'	
w	=		

Lauf

F 1)*	=	7.62	
Z 1)	=	7.82	

Züge

b	=	4.49	
N	=	4	
u	=	279.40	
Q	=	47.52	mm²

Maße in << mm >>
Maße und Toleranzen für Messläufe
siehe Anhang CR 1.

Bemerkungen:
1) Kontrolle aus Sicherheitsgründen
3) Verschlussabstand an Schulter
* Grundmaße

C.I.P.

300 CR

Ursprungsland: BE

TAB.	I
Datum	06-05-16
Revision	08-04-15

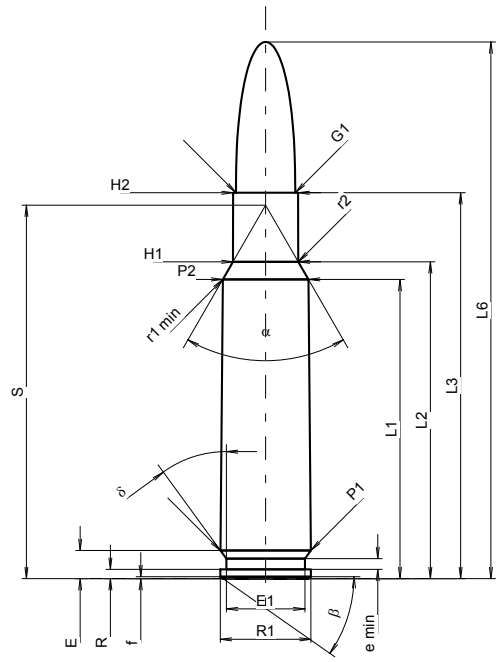

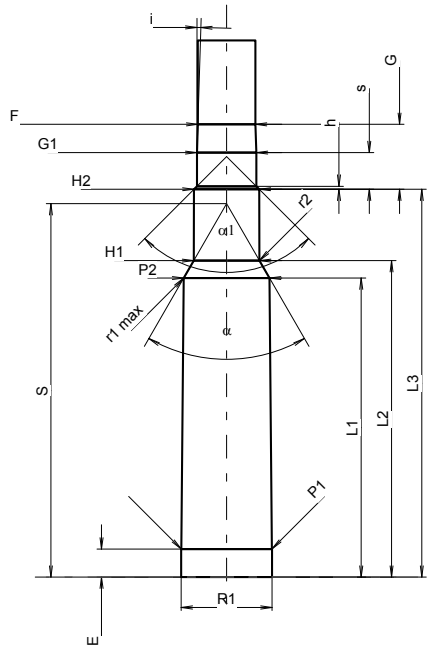

Maßstab 1:1

PATRONE MAXI

Längen

L1 1)	=	39.59	-0.20
L2 1)	=	41.92	-0.20
L3 1)	=	51.06	
L4	=		
L5	=		
L6	=	71.00	

Hülsenboden

R	=	1.24
R1	=	12.01
R3	=	
E	=	3.72
E1	=	10.39
e min	=	1.40
δ	=	36°
f	=	0.26
β	=	35°

Pulverkammer

P1	=	11.96	
P2 1)*	=	11.34	-0.20

Schulterkonus

α *	=	60°
S *	=	49.41
r1 min	=	0.74
r2	=	3.18

Hülsenhals

H1 *	=	8.65
H2 1)	=	8.61

Geschoss

G1 1)	=	7.85
G2	=	
F	=	
L3+G 1)	=	59.64

Drücke (Energien)
Mech. elektr. Wandler

Pmax	=	4300	bar
PK	=	4945	bar
PE	=	5375	bar
M	=	25.00	
EE	=	3675	Joule

Verschiedene Daten

Fe 1)3)	=	0.10
delta L	=	

PATRONENLAGER MINI

Längen

L1	=	39.57
L2	=	41.88
L3 1)	=	51.32

Stoßboden

R	=	
R1	=	12.03
R2	=	
R3	=	
r	=	

Pulverkammer

E	=	3.72
P1 1)	=	12.00
P2 *	=	11.36

Schulterkonus

α 1)*	=	60°
S *	=	49.41
r1 max	=	0.76
r2	=	3.18

Hülsenhals

H1 *	=	8.69
H2 1)	=	8.64

Geschossübergang

G1 1)*	=	7.85
G 1)	=	8.58
α1 *	=	90°
h	=	0.39
s	=	4.85
i 1)*	=	1°45'
w	=	

Lauf

F 1)*	=	7.62
Z 1)	=	7.82

Züge

b	=	2.41	
N	=	6	
u	=	305.00	
Q	=	47.07	mm²

Maße in << mm >>
Maße und Toleranzen für Messläufe
siehe Anhang CR 1.

Bemerkungen:
1) Kontrolle aus Sicherheitsgründen
3) Verschlussabstand an Schulter
* Grundmaße

C.I.P.

300 Lapua Mag.

Ursprungsland: FI

TAB.	I
Datum	89-10-06
Revision	08-09-23

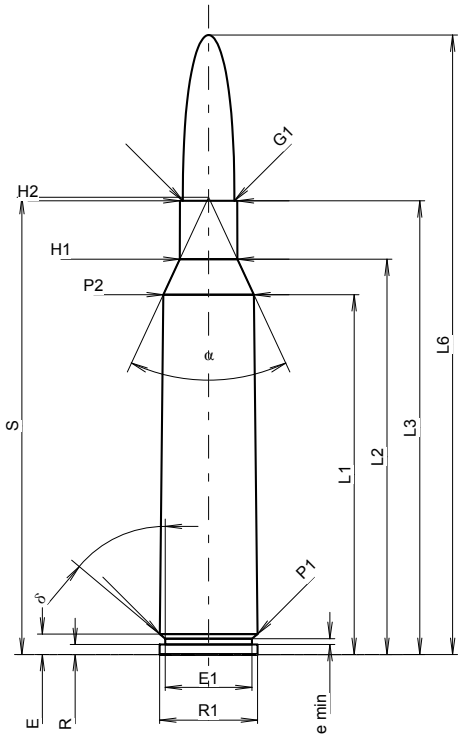

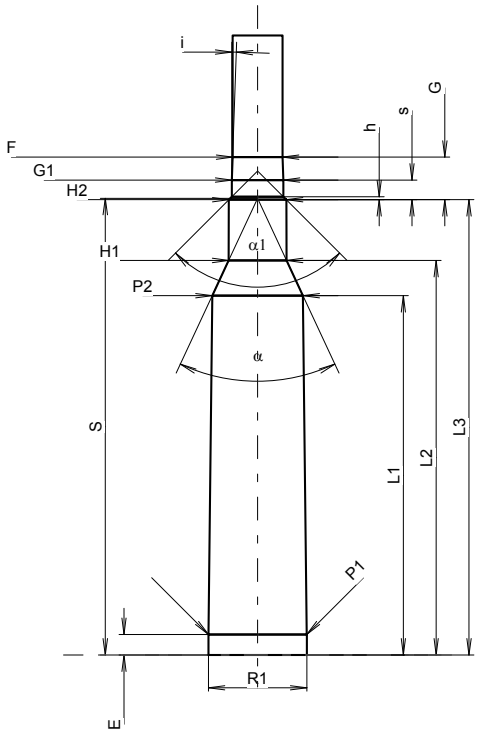

Maßstab 1:1.15

PATRONE MAXI

Längen

L1 1)*	=	54.90	-0.20
L2 1)*	=	60.31	-0.20
L3 1)	=	69.20	
L4	=		
L5	=		
L6	=	94.50	

Hülsenboden

R	=	1.52
R1	=	14.93
R3	=	
E	=	3.12
E1	=	13.24
e min	=	0.90
δ	=	50°
f	=	
β	=	45°

Pulverkammer

P1	=	14.91	
P2 1)*	=	13.82	-0.20

Schulterkonus

α	=	49°57'9"
S	=	69.73
r1 min	=	
r2	=	

Hülsenhals

H1 *	=	8.78
H2 1)	=	8.73

Geschoss

G1 1)	=	7.87
G2	=	
F	=	
L3+G 1)	=	75.70

Drücke (Energien)
Mech. elektr. Wandler

Pmax	=	4400	bar
PK	=	5060	bar
PE	=	5500	bar
M	=	25.00	
EE	=	5220	Joule

Verschiedene Daten

Fe 1)3)	=	0.10
delta L	=	0.07

PATRONENLAGER MINI

Längen

L1 *	=	54.81
L2 *	=	60.19
L3 1)	=	69.45

Stoßboden

R	=	
R1	=	15.03
R2	=	
R3	=	
r	=	

Pulverkammer

E	=	3.12
P1 1)	=	14.96
P2 *	=	13.85

Schulterkonus

α 1)	=	50°01'18"
S	=	69.65
r1 max	=	
r2	=	

Hülsenhals

H1 *	=	8.83
H2 1)	=	8.77

Geschossübergang

G1 1)*	=	7.87
G 1)*	=	6.50
α1	=	90°
h	=	0.45
s *	=	3.00
i 1)	=	2°02'43"
w	=	

Lauf

F 1)*	=	7.62
Z 1)	=	7.82

Züge

b	=	4.47	
N	=	4	
u	=	240.00	
Q	=	47.51	mm²

Maße in << mm >>
Maße und Toleranzen für Messläufe
siehe Anhang CR 1.

Bemerkungen:
1) Kontrolle aus Sicherheitsgründen
3) Verschlussabstand an Schulter
* Grundmaße

C.I.P.

300 Norma Mag

Ursprungsland: SE

TAB.	I
Datum	12-05-30
Revision	

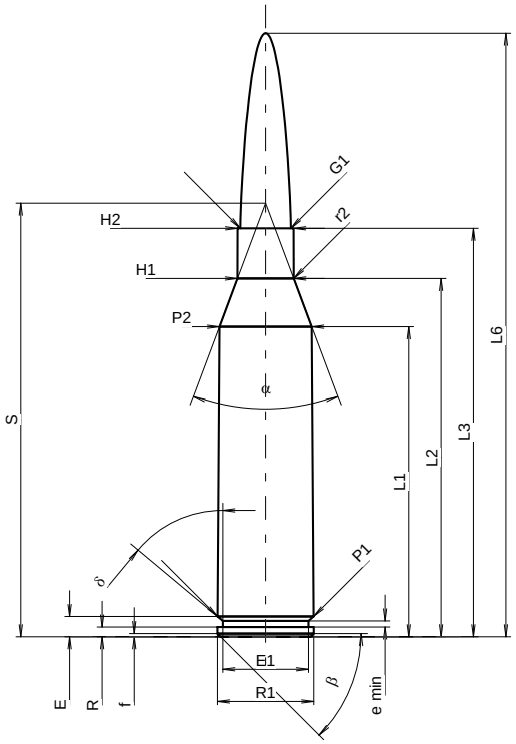

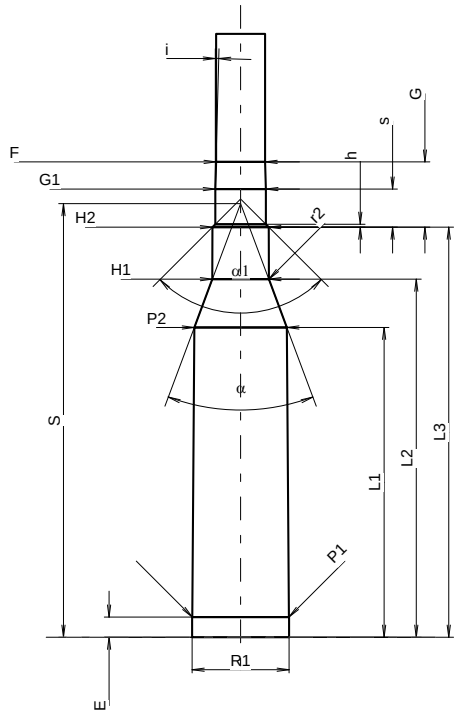

Maßstab 1:1.17

PATRONE MAXI

Längen

L1 1)	=	48.06	-0.20
L2 1)	=	55.52	-0.20
L3 1)	=	63.30	
L4	=		
L5	=		
L6	=	93.50	

Hülsenboden

R	=	1.52
R1	=	14.93
R3	=	
E	=	3.15
E1	=	13.24
e min	=	0.95
δ	=	50°
f	=	0.50
β	=	45°

Pulverkammer

P1	=	14.87	
P2 1)*	=	14.29	-0.20

Schulterkonus

α *	=	41°
S *	=	67.17
r1 min	=	
r2	=	2.50

Hülsenhals

H1 *	=	8.71
H2 1)	=	8.68

Geschoss

G1 1)	=	7.83
G2	=	
F	=	
L3+G 1)	=	73.39

Drücke (Energien)
Mech. elektr. Wandler

Pmax	=	4400	bar
PK	=	5060	bar
PE	=	5500	bar
M	=	25.00	
EE	=	5485	Joule

Verschiedene Daten

Fe 1)3)	=	0.10
delta L	=	

PATRONENLAGER MINI

Längen

L1	=	48.01
L2	=	55.49
L3 1)	=	63.55

Stoßboden

R	=	
R1	=	15.03
R2	=	
R3	=	
r	=	

Pulverkammer

E	=	3.15
P1 1)	=	14.94
P2 *	=	14.33

Schulterkonus

α 1)*	=	41°
S *	=	67.17
r1 max	=	
r2	=	2.41

Hülsenhals

H1 *	=	8.74
H2 1)	=	8.71

Geschossübergang

G1 1)*	=	7.84
G 1)	=	10.09
α1	=	90°
h	=	0.44
s *	=	5.89
i 1)*	=	1°30'
w	=	

Lauf

F 1)*	=	7.62
Z 1)	=	7.82

Züge

b	=	4.47	
N	=	4	
u	=	229.00	
Q	=	47.51	mm²

Maße in << mm >>
Maße und Toleranzen für Messläufe
siehe Anhang CR1.

Bemerkungen:
1) Kontrolle aus Sicherheitsgründen
3) Verschlussabstand an Schulter
* Grundmaße

C.I.P.

300 Pegasus

Ursprungsland: US

TAB.	I
Datum	14-05-20
Revision	

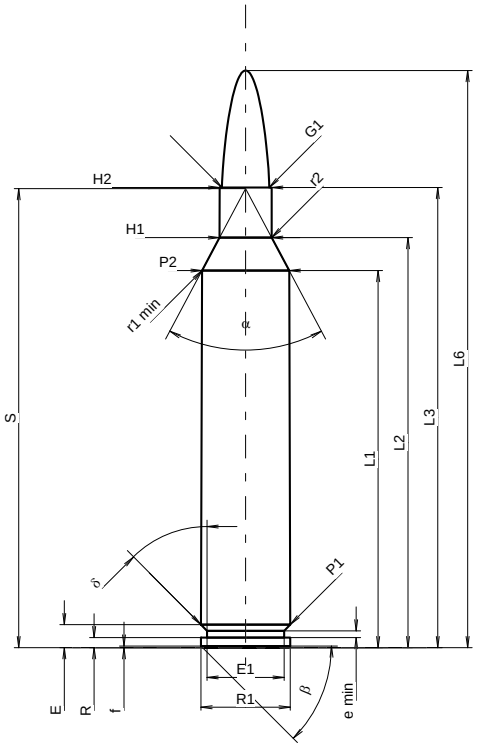

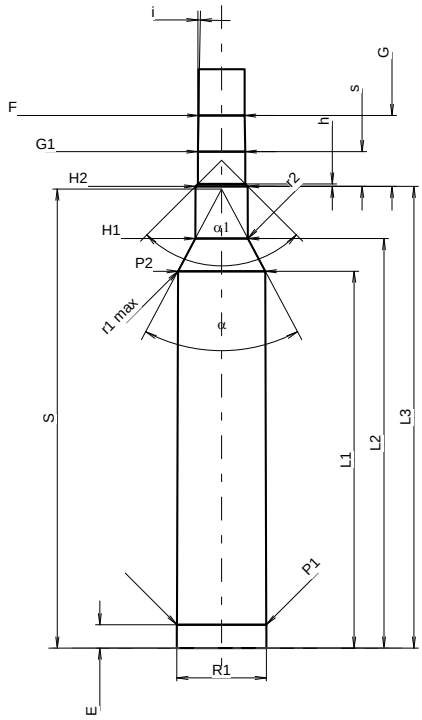

Maßstab 1:1.25

PATRONE MAXI

Längen

L1 1)	=	62.23	-0.20
L2 1)	=	67.66	-0.20
L3 1)	=	75.95	
L4	=		
L5	=		
L6	=	95.25	

Hülsenboden

R	=	1.65
R1	=	14.73
R3	=	
E	=	3.79
E1	=	12.70
e min	=	1.12
δ	=	45°
f	=	0.25
β	=	45°

Pulverkammer

P1	=	14.73	
P2 1)*	=	14.38	-0.20

Schulterkonus

α *	=	56°
S *	=	75.75
r1 min	=	1.02
r2	=	3.18

Hülsenhals

H1 *	=	8.61
H2 1)	=	8.59

Geschoss

G1 1)*	=	7.82
G2	=	
F	=	
L3+G 1)	=	87.65

Drücke (Energien)
Mech. elektr. Wandler

Pmax	=	4300	bar
PK	=	4945	bar
PE	=	5375	bar
M	=	25.00	
EE	=	6400	Joule

Verschiedene Daten

Fe 1)3)	=	0.10
delta L	=	

PATRONENLAGER MINI

Längen

L1	=	62.20
L2	=	67.61
L3 1)	=	76.20

Stoßboden

R	=	
R1	=	14.78
R2	=	
R3	=	
r	=	

Pulverkammer

E	=	3.85
P1 1)	=	14.76
P2 *	=	14.41

Schulterkonus

α 1)*	=	56°
S *	=	75.75
r1 max	=	0.76
r2	=	3.81

Hülsenhals

H1 *	=	8.66
H2 1)	=	8.64

Geschossübergang

G1 1)*	=	7.85
G 1)	=	11.70
α1	=	90°
h	=	0.40
s *	=	5.72
i 1)*	=	1°06'
w	=	

Lauf

F 1)*	=	7.62
Z 1)	=	7.82

Züge

b	=	3.00	
N	=	6	
u	=	254.00	
Q	=	47.45	mm²

Maße in << mm >>
Maße und Toleranzen für Messläufe
siehe Anhang CR1.

Bemerkungen:
1) Kontrolle aus Sicherheitsgründen
3) Verschlussabstand an Schulter
* Grundmaße

C.I.P.

300 RCM

Ursprungsland: US

TAB.	I
Datum	10-05-26
Revision	11-05-25

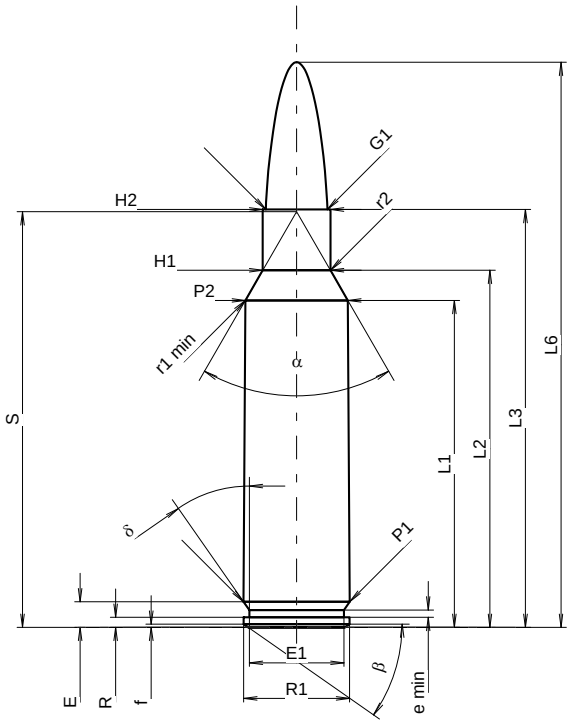

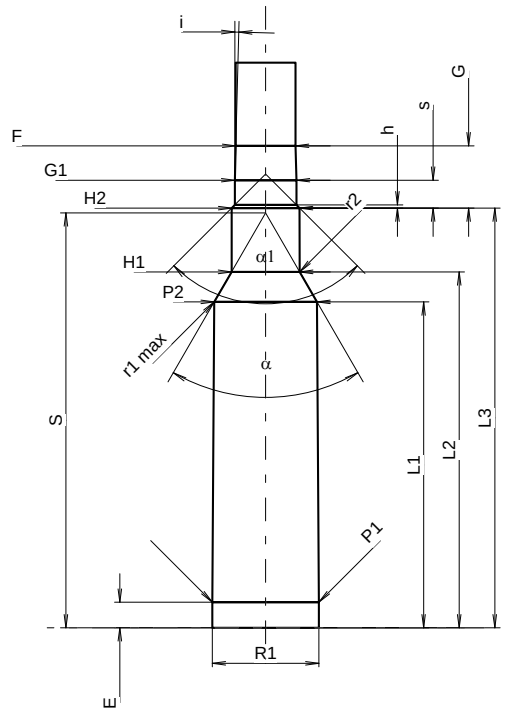

Maßstab 1.04:1

PATRONE MAXI

Längen

L1 1)	=	41.74	-0.20
L2 1)	=	45.58	-0.20
L3 1)	=	53.34	
L4	=		
L5	=		
L6	=	72.14	

Hülsenboden

R	=	1.27	
R1	=	13.51	
R3	=		
E	=	3.27	
E1	=	12.07	
e min	=	0.94	
δ	=	35°	
f	=	0.41	
β	=	35°	

Pulverkammer

P1	=	13.55	
P2 1)*	=	13.08	-0.20

Schulterkonus

α *	=	60°	
S *	=	53.06	
r1 min	=	1.27	
r2	=	3.18	

Hülsenhals

H1 *	=	8.64	
H2 1)	=	8.64	

Geschoss

G1 1)*	=	7.85	
G2	=		
F	=		
L3+G 1)	=	61.29	

Drücke (Energien)
Mech. elektr. Wandler

Pmax	=	4400	bar
PK	=	5060	bar
PE	=	5500	bar
M	=	25.00	
EE	=	4900	Joule

Verschiedene Daten

Fe 1)3)	=	0.10	
delta L	=	0.10	

PATRONENLAGER MINI

Längen

L1	=	41.61	
L2	=	45.44	
L3 1)	=	53.59	

Stoßboden

R	=		
R1	=	13.62	
R2	=		
R3	=		
r	=		

Pulverkammer

E	=	3.27	
P1 1)	=	13.62	
P2 *	=	13.11	

Schulterkonus

α 1)*	=	60°	
S *	=	52.97	
r1 max	=	0.76	
r2	=	3.18	

Hülsenhals

H1 *	=	8.69	
H2 1)	=	8.66	

Geschossübergang

G1 1)*	=	7.85	
G 1)	=	7.95	
α1	=	90°	
h	=	0.41	
s	=	3.56	
i 1)*	=	1°30'	
w	=		

Lauf

F 1)*	=	7.62	
Z 1)	=	7.82	

Züge

b	=	2.79	
N	=	6	
u	=	254.00	
Q	=	47.32	mm²

Maße in << mm >>
Maße und Toleranzen für Messläufe
siehe Anhang CR 1.

Bemerkungen:
1) Kontrolle aus Sicherheitsgründen
3) Verschlussabstand an Schulter
* Grundmaße

C.I.P.

300 Rem. SA Ultra Mag.

Ursprungsland: US

TAB.	I
Datum	02-03-01
Revision	04-09-27

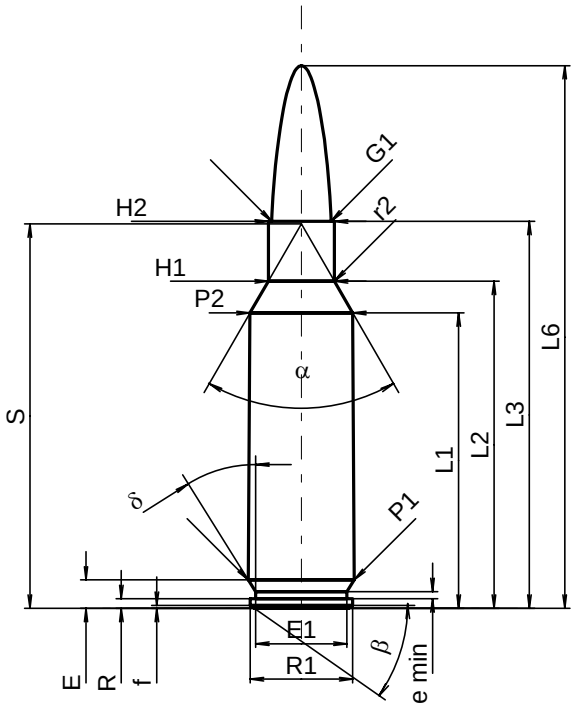

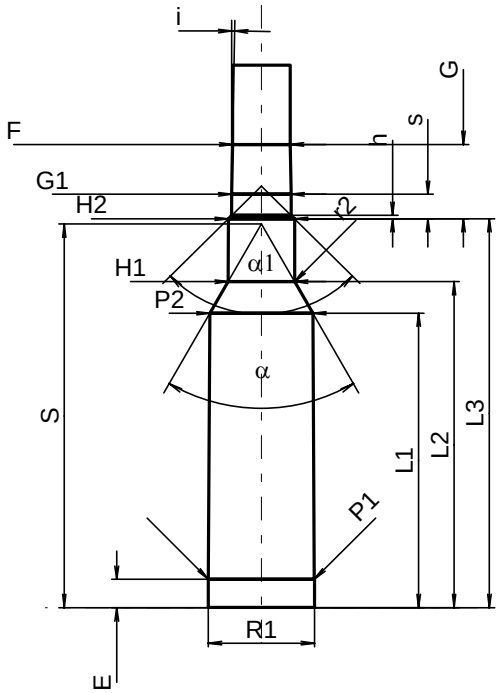

Maßstab 1:1

PATRONE MAXI

Längen

L1 1)	=	39.07	-0.20
L2 1)	=	43.26	-0.20
L3 1)	=	51.18	
L4	=		
L5	=		
L6	=	71.76	

Hülsenboden

R	=	1.27
R1	=	13.56
R3	=	
E	=	3.75
E1	=	12.07
e min	=	0.94
δ	=	32°
f	=	0.41
β	=	35°

Pulverkammer

P1	=	14.00	
P2 1)*	=	13.58	-0.20

Schulterkonus

α *	=	60°
S *	=	50.83
r1 min	=	
r2	=	3.18

Hülsenhals

H1 *	=	8.74
H2 1)	=	8.74

Geschoss

G1 1)	=	7.85
G2	=	
F	=	
L3+G 1)	=	61.02

Drücke (Energien)

Mech. elektr. Wandler

Pmax	=	4400	bar
PK	=	5060	bar
PE	=	5500	bar
M	=	25.00	
EE	=	5100	Joule

Verschiedene Daten

Fe	=	0.10
delta L	=	

PATRONENLAGER MINI

Längen

L1	=	38.95
L2	=	43.12
L3 1)	=	51.44

Stoßboden

R	=	
R1	=	14.05
R2	=	
R3	=	
r	=	

Pulverkammer

E	=	3.75
P1 1)	=	14.01
P2 *	=	13.61

Schulterkonus

α 1)*	=	60°
S *	=	50.74
r1 max	=	
r2	=	3.18

Hülsenhals

H1 *	=	8.79
H2 1)	=	8.76

Geschossübergang

G1 1)*	=	7.85
G 1)	=	9.84
α1 *	=	90°37'59"
h	=	0.46
s	=	3.25
i 1)*	=	1°
w	=	

Lauf

F 1)*	=	7.62
Z 1)	=	7.82

Züge

b	=	2.79	
N	=	6	
u	=	254.00	
Q	=	47.32	mm²

Maße in << mm >>
Maße und Toleranzen für Messläufe
siehe Anhang CR 1.

Bemerkungen: 1) Kontrolle aus Sicherheitsgründen
* Grundmaße

C.I.P.

300 Rem. Ultra Mag.

Ursprungsland: US

TAB.	I
Datum	98-11-03
Revision	08-09-23

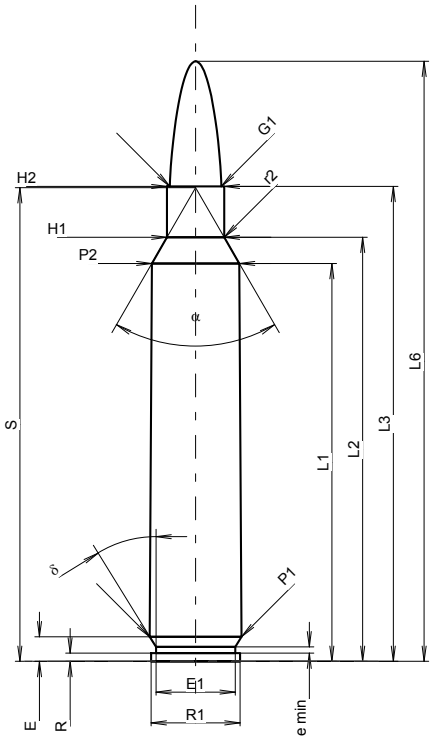

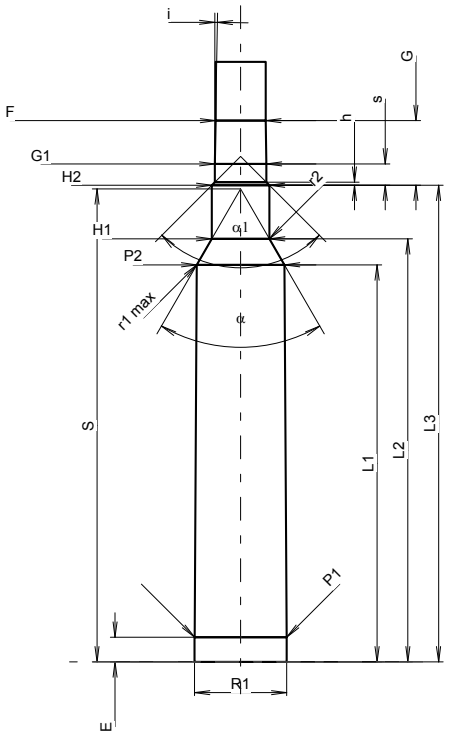

Maßstab 1:1.15

PATRONE MAXI

Längen

L1 1)	=	60.64	-0.20
L2 1)	=	64.62	-0.20
L3 1)	=	72.39	
L4	=		
L5	=		
L6	=	91.44	

Hülsenboden

R	=	1.27	
R1	=	13.56	
R3	=		
E	=	3.75	
E1	=	12.07	
e min	=	0.94	
δ	=	32°	
f	=		
β	=	35°	

Pulverkammer

P1	=	13.97	
P2 1)*	=	13.34	-0.20

Schulterkonus

α *	=	60°	
S *	=	72.19	
r1 min	=		
r2	=	3.17	

Hülsenhals

H1 *	=	8.74	
H2 1)	=	8.74	

Geschoss

G1 1)	=	7.85	
G2	=		
F	=		
L3+G 1)	=	82.23	

Drücke (Energien)

Mech. elektr. Wandler

Pmax	=	4400	bar
PK	=	5060	bar
PE	=	5500	bar
M	=	25.00	
EE	=	5985	Joule

Verschiedene Daten

Fe 1)3)	=	0.10
delta L	=	0.11

PATRONENLAGER MINI

Längen

L1	=	60.51
L2	=	64.47
L3 1)	=	72.64

Stoßboden

R	=	
R1	=	14.05
R2	=	
R3	=	
r	=	

Pulverkammer

E	=	3.75
P1 1)	=	14.02
P2 *	=	13.36

Schulterkonus

α 1)*	=	60°
S *	=	72.08
r1 max	=	0.78
r2	=	3.18

Hülsenhals

H1 *	=	8.79
H2 1)	=	8.76

Geschossübergang

G1 1)*	=	7.85
G 1)	=	9.84
α1 *	=	90°
h	=	0.46
s	=	3.25
i 1)*	=	1°
w	=	

Lauf

F 1)*	=	7.62
Z 1)	=	7.82

Züge

b	=	2.92	
N	=	6	
u	=	254.00	
Q	=	47.40	mm²

Maße in << mm >>
Maße und Toleranzen für Messläufe
siehe Anhang CR 1.

Bemerkungen:
1) Kontrolle aus Sicherheitsgründen
3) Verschlussabstand an Schulter
* Grundmaße

C.I.P.

300 Savage

Ursprungsland: US

TAB.	I
Datum	84-06-14
Revision	02-05-15

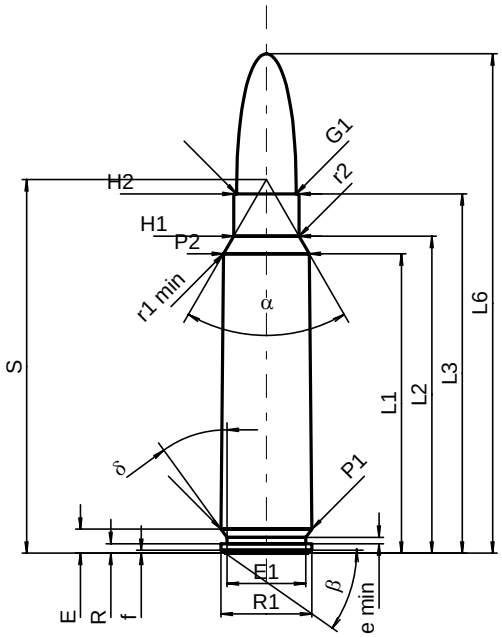

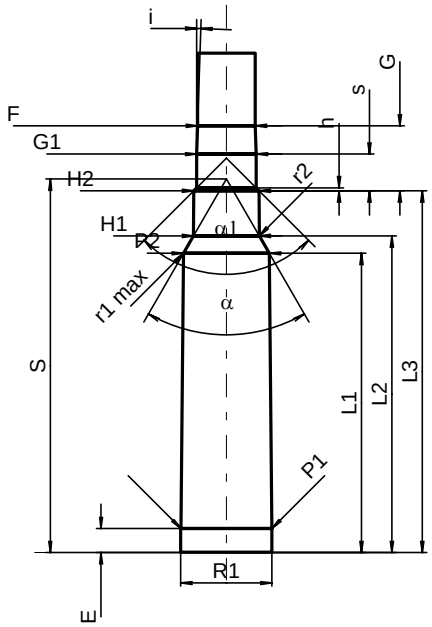

Maßstab 1:1

PATRONE MAXI

Längen

L1 1)	=	39.59	-0.20
L2 1)	=	41.92	-0.20
L3 1)	=	47.52	
L4	=		
L5	=		
L6	=	66.04	

Hülsenboden

R	=	1.24
R1	=	12.01
R3	=	
E	=	3.18
E1	=	10.39
e min	=	0.84
δ	=	36°
f	=	0.38
β	=	35°

Pulverkammer

P1	=	11.99	
P2 1)*	=	11.34	-0.20

Schulterkonus

α *	=	60°
S *	=	49.41
r1 min	=	0.76
r2	=	3.18

Hülsenhals

H1 *	=	8.65
H2 1)	=	8.61

Geschoss

G1 1)	=	7.85
G2	=	
F	=	
L3+G 1)	=	56.10

Drücke (Energien)

Mech. elektr. Wandler

Pmax	=	3650	bar
PK	=	4198	bar
PE	=	4560	bar
M	=	25.00	
EE	=	3525	Joule

Verschiedene Daten

Fe 1)	=	0.15
delta L	=	

PATRONENLAGER MINI

Längen

L1	=	39.57
L2	=	41.88
L3 1)	=	47.85

Stoßboden

R	=	
R1	=	12.07
R2	=	
R3	=	
r	=	

Pulverkammer

E	=	3.18
P1 1)	=	12.02
P2 *	=	11.36

Schulterkonus

α 1)*	=	60°
S *	=	49.41
r1 max	=	0.76
r2	=	3.18

Hülsenhals

H1 *	=	8.69
H2 1)	=	8.64

Geschossübergang

G1 1)*	=	7.86
G 1)	=	8.58
α1 *	=	90°
h	=	0.39
s	=	4.85
i 1)*	=	1°43'
w	=	

Lauf

F 1)*	=	7.62
Z 1)	=	7.82

Züge

b	=	2.41	
N	=	6	
u	=	305.00	
Q	=	47.10	mm²

Maße in << mm >>
Maße und Toleranzen für Messläufe
siehe Anhang CR 1.

Bemerkungen: 1) Kontrolle aus Sicherheitsgründen
* Grundmaße

C.I.P.

300 Whisper

Ursprungsland: US

TAB.	I
Datum	09-05-05
Revision	15-05-19

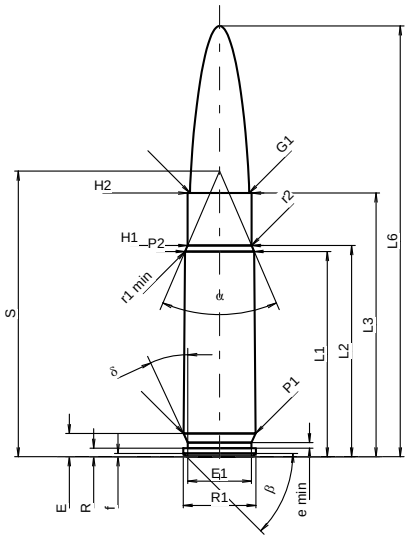

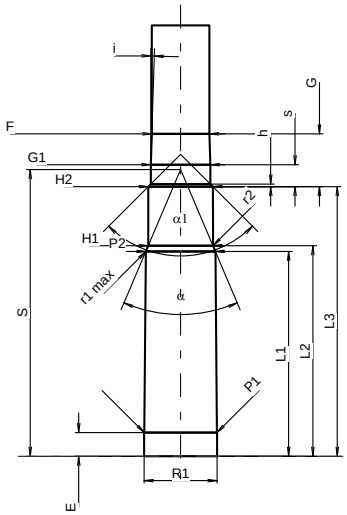

Maßstab 1:1

PATRONE MAXI

Längen

L1 1)	=	27.15	-0.20
L2 1)	=	27.94	-0.20
L3 1)	=	34.90	
L4	=		
L5	=		
L6	=	57.00	

Hülsenboden

R	=	1.14
R1	=	9.60
R3	=	
E	=	3.07
E1	=	8.43
e min	=	0.74
δ	=	25°
f	=	0.45
β	=	45°

Pulverkammer

P1	=	9.54	
P2 1)*	=	9.14	-0.20

Schulterkonus

α *	=	46°30'
S *	=	37.78
r1 min	=	0.80
r2	=	0.80

Hülsenhals

H1 *	=	8.46
H2 1)	=	8.46

Geschoss

G1 1)	=	7.84
G2	=	
F	=	
L3+G 1)	=	41.88

Drücke (Energien)

Mech. elektr. Wandler

Pmax	=	3700	bar
PK	=	4255	bar
PE	=	4625	bar
M	=	17.50	
EE	=	1100	Joule

Verschiedene Daten

Fe 1)3)	=	0.15
delta L	=	

PATRONENLAGER MINI

Längen

L1	=	27.10
L2	=	27.85
L3 1)	=	35.67

Stoßboden

R	=	
R1	=	9.66
R2	=	
R3	=	
r	=	

Pulverkammer

E	=	3.13
P1 1)	=	9.61
P2 *	=	9.20

Schulterkonus

α 1)*	=	46°
S *	=	37.93
r1 max	=	0.50
r2	=	0.50

Hülsenhals

H1 *	=	8.56
H2 1)	=	8.54

Geschossübergang

G1 1)*	=	7.87
G 1)	=	6.98
α1	=	90°
h	=	0.34
s *	=	2.89
i 1)*	=	1°45'
w	=	

Lauf

F 1)*	=	7.62
Z 1)	=	7.82

Züge

b	=	2.20	
N	=	8	
u *	=	203.00	
Q	=	47.39	mm²

Maße in << mm >>
Maße und Toleranzen für Messläufe
siehe Anhang CR 1.

Bemerkungen:
1) Kontrolle aus Sicherheitsgründen
3) Verschlussabstand an Schulter
* Grundmaße

C.I.P.

300 Win. Short Mag.

Ursprungsland: US

TAB.	I
Datum	02-01-22
Revision	08-09-23

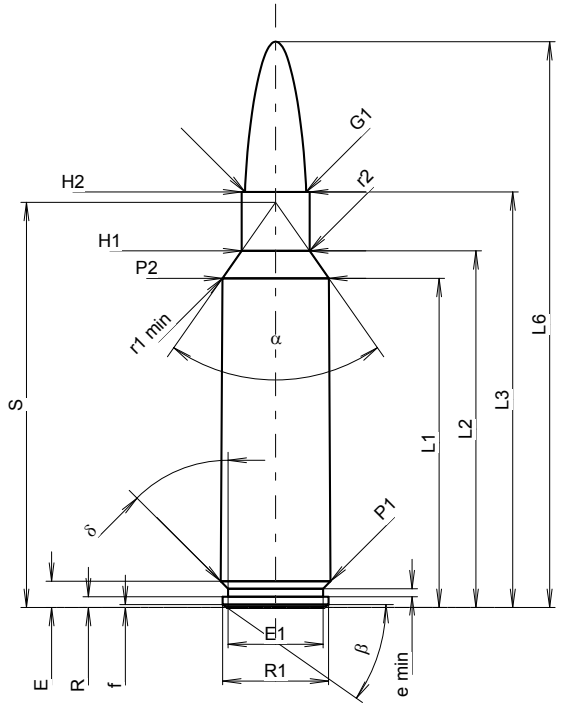

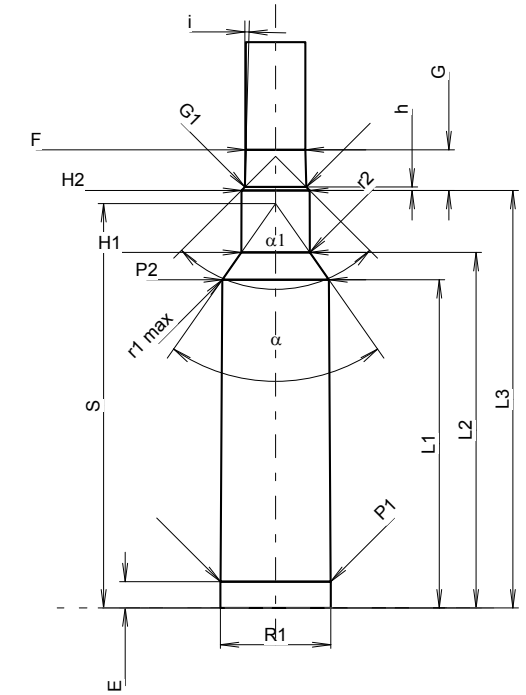

Maßstab 1.03:1

PATRONE MAXI

Längen

L1 1)	=	42.25	-0.20
L2 1)	=	45.77	-0.20
L3 1)	=	53.34	
L4	=		
L5	=		
L6	=	72.64	

Hülsenboden

R	=	1.37	
R1	=	13.59	
R3	=		
E	=	3.35	
E1	=	12.19	
e min	=	1.02	
δ	=	45°	
f	=	0.36	
β	=	35°	

Pulverkammer

P1	=	14.12	
P2 1)*	=	13.67	-0.20

Schulterkonus

α *	=	70°	
S *	=	52.01	
r1 min	=	1.27	
r2	=	2.54	

Hülsenhals

H1 *	=	8.74	
H2 1)	=	8.74	

Geschoss

G1 1)	=	7.85	
G2	=		
F	=		
L3+G 1)	=	58.56	

Drücke (Energien)
Mech. elektr. Wandler

Pmax	=	4400	bar
PK	=	5060	bar
PE	=	5500	bar
M	=	25.00	
EE	=	5250	Joule

Verschiedene Daten

Fe 1)3)	=	0.10
delta L	=	0.10

PATRONENLAGER MINI

Längen

L1	=	42.13
L2	=	45.63
L3 1)	=	53.59

Stoßboden

R	=	
R1	=	14.19
R2	=	
R3	=	
r	=	

Pulverkammer

E	=	3.35
P1 1)	=	14.15
P2 *	=	13.70

Schulterkonus

α 1)*	=	70°
S *	=	51.91
r1 max	=	1.27
r2	=	3.05

Hülsenhals

H1 *	=	8.79
H2 1)	=	8.76

Geschossübergang

G1 1)*	=	7.87
G 1)	=	5.22
α1 *	=	90°
h	=	0.45
s	=	
i 1)*	=	1°30'
w	=	

Lauf

F 1)*	=	7.62
Z 1)	=	7.82

Züge

b	=	4.49	
N	=	4	
u	=	254.00	
Q	=	47.52	mm²

Maße in << mm >>
Maße und Toleranzen für Messläufe
siehe Anhang CR 1.

Bemerkungen:
1) Kontrolle aus Sicherheitsgründen
3) Verschlussabstand an Schulter
* Grundmaße

C.I.P.	308 EH Ursprungsland: FR	TAB. I Datum 89-09-20 Revision 02-05-15

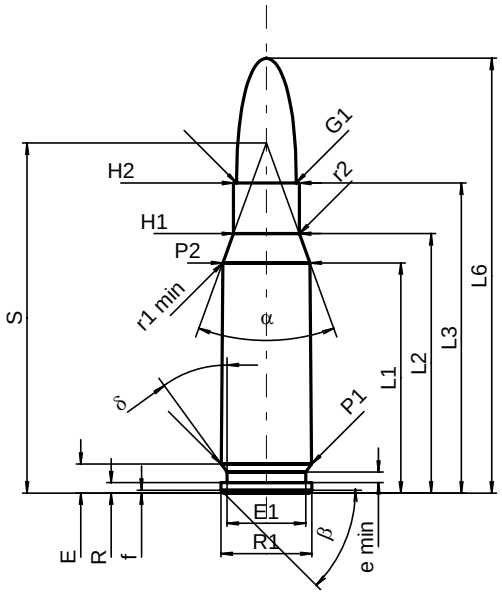

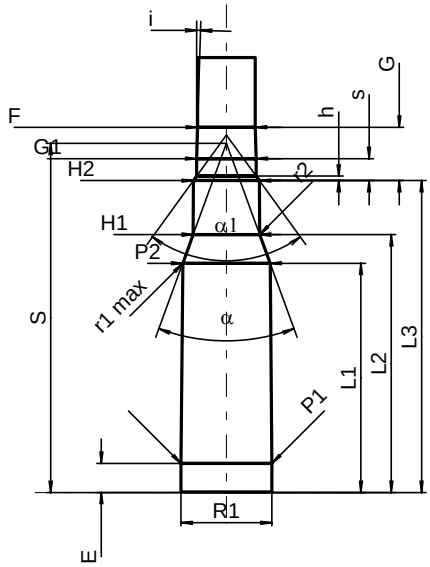

Maßstab 1:1

PATRONE MAXI

Längen

L1 1)*	=	30.45	-0.20
L2 1)*	=	34.31	-0.20
L3 1)	=	41.00	
L4	=		
L5	=		
L6	=	57.50	

Hülsenboden

R	=	1.37
R1	=	12.01
R3	=	
E	=	3.85
E1	=	10.39
e min	=	1.40
δ	=	36°
f	=	0.38
β	=	45°

Pulverkammer

P1	=	11.96	
P2 1)*	=	11.53	-0.20

Schulterkonus

α	=	40°00'07"
S	=	46.29
r1 min	=	0.76
r2	=	3.18

Hülsenhals

H1 *	=	8.72
H2 1)	=	8.72

Geschoss

G1 1)	=	7.85
G2	=	
F	=	
L3+G 1)	=	48.04

Drücke (Energien)
Mech. elektr. Wandler

Pmax	=	3800	bar
PK	=	4370	bar
PE	=	4750	bar
M	=	25.00	
EE	=	3920	Joule

Verschiedene Daten

Fe 1)	=	0.15
delta L	=	0.10

PATRONENLAGER MINI

Längen

L1 *	=	30.31
L2 *	=	34.11
L3 1)	=	41.26

Stoßboden

R	=	
R1	=	12.03
R2	=	
R3	=	
r	=	

Pulverkammer

E	=	3.85
P1 1)	=	11.99
P2 *	=	11.56

Schulterkonus

α 1)	=	40°03'03"
S	=	46.17
r1 max	=	0.76
r2	=	3.76

Hülsenhals

H1 *	=	8.79
H2 1)	=	8.74

Geschossübergang

G1 1)*	=	7.87
G 1)*	=	7.04
α1	=	71°52'48"
h	=	0.60
s *	=	2.89
i 1)	=	1°43'31"
w	=	

Lauf

F 1)*	=	7.62
Z 1)	=	7.82

Züge

b	=	4.47	
N	=	4	
u	=	305.00	
Q	=	47.51	mm²

Maße in << mm >>
Maße und Toleranzen für Messläufe
siehe Anhang CR 1.

Bemerkungen: 1) Kontrolle aus Sicherheitsgründen
* Grundmaße

C.I.P.	308 Match Ursprungsland: IT	TAB. I Datum 14-05-20 Revision

Alternative Namen: 308 GAC

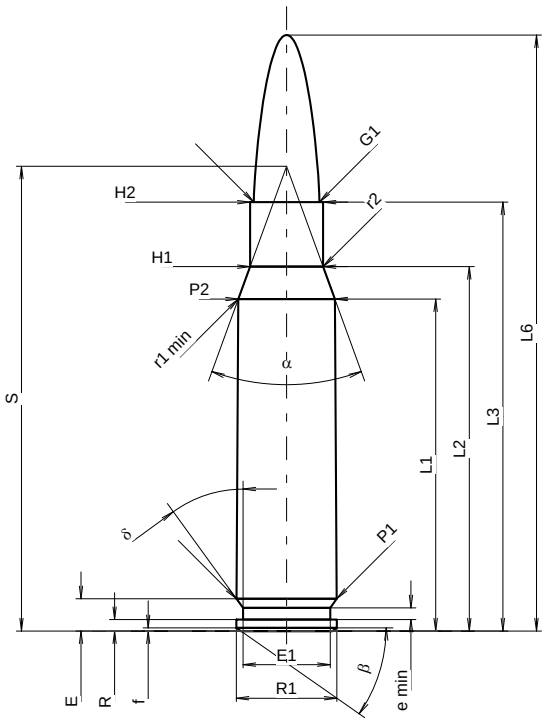

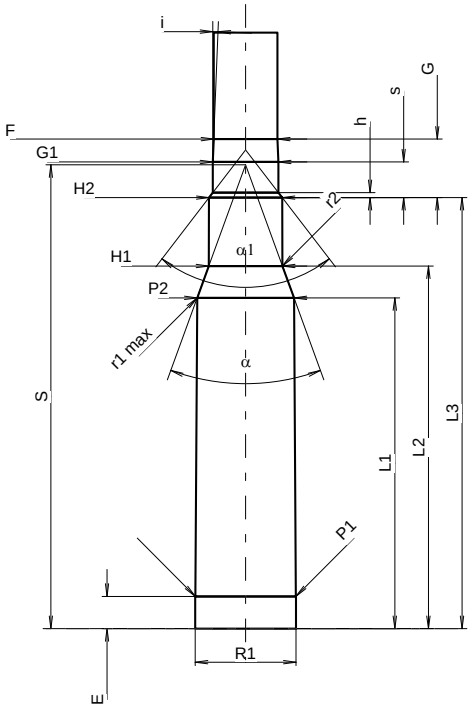

Maßstab 1.11:1

PATRONE MAXI

Längen			
L1 1)	=	39.62	-0.20
L2 1)	=	43.48	-0.20
L3 1)	=	51.18	
L4	=		
L5	=		
L6	=	71.12	
Hülsenboden			
R	=	1.37	
R1	=	12.01	
R3	=		
E	=	3.85	
E1	=	10.39	
e min	=	1.40	
δ	=	36°	
f	=	0.38	
β	=	35°	
Pulverkammer			
P1	=	11.96	
P2 1)*	=	11.53	-0.20
Schulterkonus			
α *	=	40°	
S *	=	55.46	
r1 min	=	0.76	
r2	=	3.18	
Hülsenhals			
H1 *	=	8.72	
H2 1)	=	8.72	
Geschoss			
G1 1)	=	7.84	
G2	=		
F	=		
L3+G 1)	=	58.16	
Drücke (Energien)			
Mech. elektr. Wandler			
Pmax	=	4150	bar
PK	=	4773	bar
PE	=	5188	bar
M	=	25.00	
EE	=	3600	Joule
Verschiedene Daten			
Fe 1)3)	=	0.10	
delta L	=	0.10	

PATRONENLAGER MINI

Längen			
L1	=	39.48	
L2	=	43.28	
L3 1)	=	51.44	
Stoßboden			
R	=		
R1	=	12.03	
R2	=		
R3	=		
r	=		
Pulverkammer			
E	=	3.85	
P1 1)	=	11.99	
P2 *	=	11.56	
Schulterkonus			
α 1)*	=	40°	
S *	=	55.35	
r1 max	=	0.76	
r2	=	3.68	
Hülsenhals			
H1 *	=	8.79	
H2 1)	=	8.74	
Geschossübergang			
G1 1)*	=	7.84	
G 1)	=	6.98	
α1	=	75°	
h	=	0.59	
s *	=	4.26	
i 1)*	=	2°18'57"	
w	=		
Lauf			
F 1)*	=	7.62	
Z 1)	=	7.82	
Züge			
b	=	4.47	
N	=	4	
u	=	305.00	
Q	=	47.51	mm²

Maße in << mm >>
Maße und Toleranzen für Messläufe
siehe Anhang CR 1.

Bemerkungen:
1) Kontrolle aus Sicherheitsgründen
3) Verschlussabstand an Schulter
* Grundmaße

C.I.P.	308 Win.	TAB.	I
		Datum	84-06-14
	Ursprungsland: US	Revision	08-09-23

Alternative Namen: 308 Winchester, 7,62 x 51

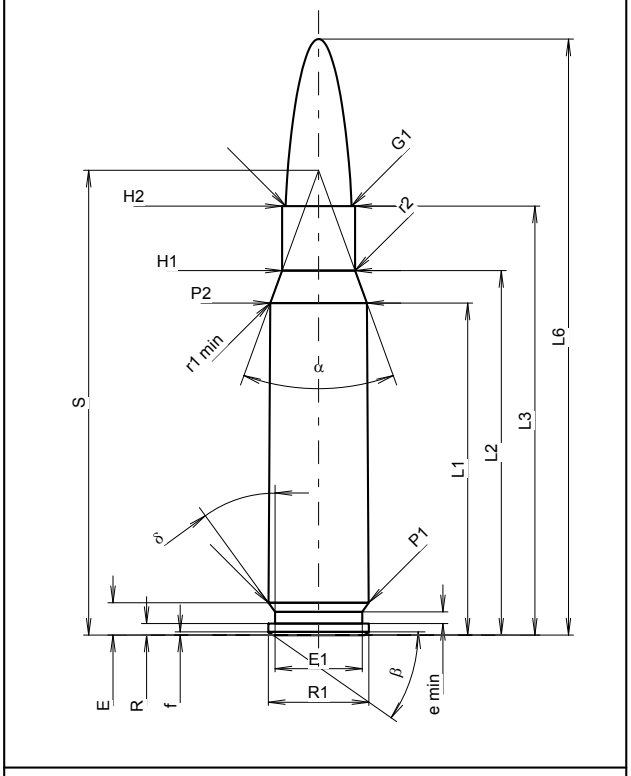

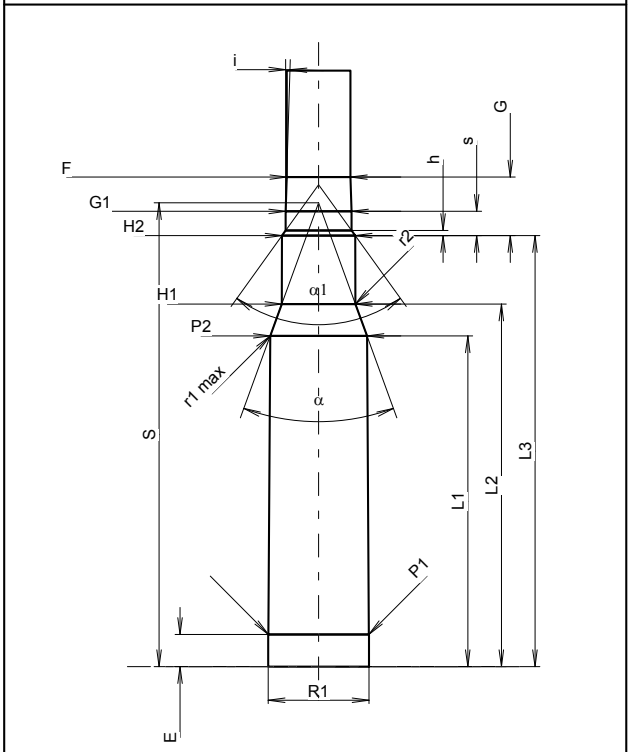

Maßstab 1.11:1

PATRONE MAXI

Längen

L1 1)	=	39.62	-0.20
L2 1)	=	43.48	-0.20
L3 1)	=	51.18	
L4	=		
L5	=		
L6	=	71.12	

Hülsenboden

R	=	1.37
R1	=	12.01
R3	=	
E	=	3.85
E1	=	10.39
e min	=	1.40
δ	=	36°
f	=	0.38
β	=	35°

Pulverkammer

P1	=	11.96	
P2 1)*	=	11.53	-0.20

Schulterkonus

α *	=	40°
S *	=	55.46
r1 min	=	0.76
r2	=	3.18

Hülsenhals

H1 *	=	8.72
H2 1)	=	8.72

Geschoss

G1 1)	=	7.85
G2	=	
F	=	
L3+G 1)	=	58.16

Drücke (Energien)

Mech. elektr. Wandler

Pmax	=	4150	bar
PK	=	4773	bar
PE	=	5190	bar
M	=	25.00	
EE	=	3920	Joule

Verschiedene Daten

Fe 1)3)	=	0.10
delta L	=	0.10

PATRONENLAGER MINI

Längen

L1	=	39.48
L2	=	43.28
L3 1)	=	51.44

Stoßboden

R	=	
R1	=	12.03
R2	=	
R3	=	
r	=	

Pulverkammer

E	=	3.85
P1 1)	=	11.99
P2 *	=	11.56

Schulterkonus

α 1)*	=	40°
S *	=	55.36
r1 max	=	0.76
r2	=	3.68

Hülsenhals

H1 *	=	8.79
H2 1)	=	8.74

Geschossübergang

G1 1)*	=	7.87
G 1)	=	6.98
α1 *	=	71°25'59"
h	=	0.60
s	=	2.89
i 1)*	=	1°45'
w	=	

Lauf

F 1)*	=	7.62
Z 1)	=	7.82

Züge

b	=	4.47	
N	=	4	
u	=	305.00	
Q	=	47.51	mm²

Maße in << mm >>
Maße und Toleranzen für Messläufe
siehe Anhang CR 1.

Bemerkungen:
1) Kontrolle aus Sicherheitsgründen
3) Verschlussabstand an Schulter
* Grundmaße

C.I.P.	318 Riml. N.E.	TAB.	I
		Datum	84-06-14
	Ursprungsland: GB	Revision	10-05-26

Alternative Namen: 318 Westley Richards

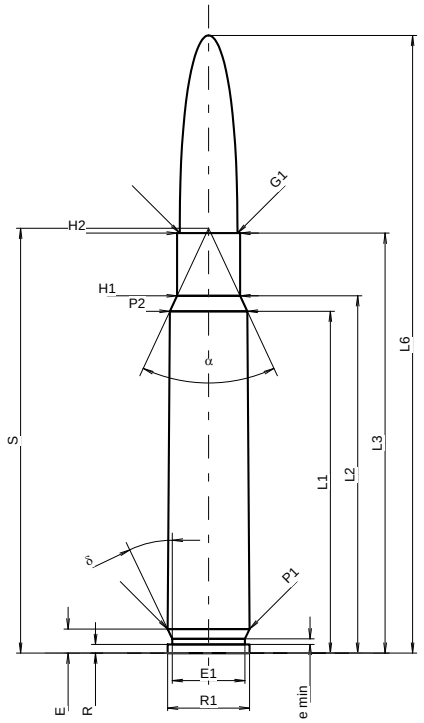

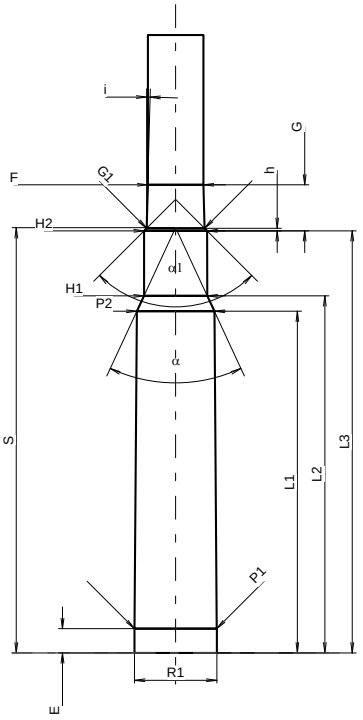

Maßstab 1:1.1

PATRONE MAXI

Längen

L1 1)*	=	49.63	-0.20
L2 1)*	=	51.87	-0.20
L3 1)	=	60.96	
L4	=		
L5	=		
L6	=	89.66	

Hülsenboden

R	=	1.27
R1	=	11.89
R3	=	
E	=	3.51
E1	=	10.52
e min	=	0.81
δ	=	25°36'
f	=	
β	=	

Pulverkammer

P1	=	11.89	
P2 1)*	=	11.23	-0.20

Schulterkonus

α	=	50°01'10"
S	=	61.67
r1 min	=	
r2	=	

Hülsenhals

H1 *	=	9.14
H2 1)	=	9.12

Geschoss

G1 1)	=	8.38
G2	=	
F	=	
L3+G 1)	=	67.63

Drücke (Energien)
Mech. elektr. Wandler

Pmax	=	3300	bar
PK	=	3795	bar
PE	=	4125	bar
M	=	25.00	
EE	=	4550	Joule

Verschiedene Daten

Fe 1)3)	=	0.15
delta L	=	

PATRONENLAGER MINI

Längen

L1 *	=	49.58
L2 *	=	51.82
L3 1)	=	61.26

Stoßboden

R	=	1.27
R1	=	11.94
R2	=	
R3	=	
r	=	

Pulverkammer

E	=	3.51
P1 1)	=	11.91
P2 *	=	11.25

Schulterkonus

α 1)	=	49°48'34"
S	=	61.70
r1 max	=	
r2	=	

Hülsenhals

H1 *	=	9.17
H2 1)	=	9.14

Geschossübergang

G1 1)*	=	8.40
G 1)*	=	6.67
α1	=	90°
h *	=	0.37
s	=	
i 1)	=	1°30'01"
w	=	

Lauf

F 1)*	=	8.07
Z 1)	=	8.38

Züge

b	=		
N	=		
u	=	305.00	
Q	=	51.15	mm²

Maße in << mm >>
Maße und Toleranzen für Messläufe
siehe Anhang CR 1.

Bemerkungen:
1) Kontrolle aus Sicherheitsgründen
3) Verschlussabstand an Schulter
* Grundmaße

C.I.P.

32 Rem.

Ursprungsland: US

TAB.	I
Datum	84-06-14
Revision	02-05-15

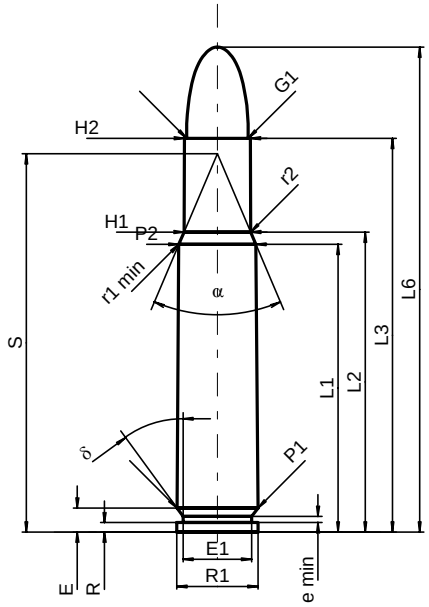

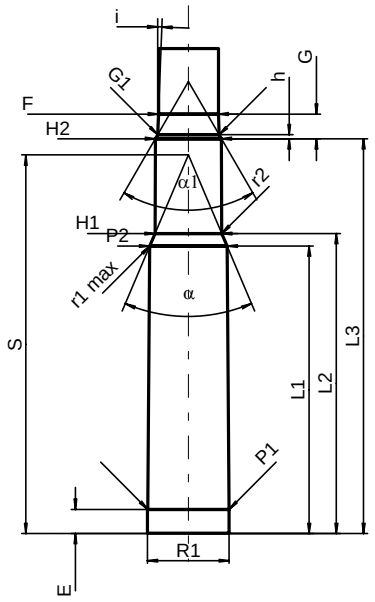

Maßstab 1:1

PATRONE MAXI

Längen

L1 1)	=	38.05	-0.20
L2 1)	=	39.67	-0.20
L3 1)	=	52.07	
L4	=		
L5	=		
L6	=	64.14	

Hülsenboden

R	=	1.24
R1	=	10.72
R3	=	
E	=	3.19
E1	=	9.09
e min	=	0.84
δ	=	36°
f	=	
β	=	35°

Pulverkammer

P1	=	10.71	
P2 1)*	=	10.19	-0.20

Schulterkonus

α *	=	46°
S *	=	50.05
r1 min	=	0.64
r2	=	2.54

Hülsenhals

H1 *	=	8.81
H2 1)	=	8.73

Geschoss

G1 1)	=	8.15
G2	=	
F	=	
L3+G 1)	=	55.33

Drücke (Energien)

Mech. elektr. Wandler

Pmax	=	2950	bar
PK	=	3393	bar
PE	=	3690	bar
M	=	25.00	
EE	=	2435	Joule

Verschiedene Daten

Fe 1)	=	0.15
delta L	=	

PATRONENLAGER MINI

Längen

L1	=	38.01
L2	=	39.66
L3 1)	=	52.20

Stoßboden

R	=	
R1	=	10.80
R2	=	
R3	=	
r	=	

Pulverkammer

E	=	3.19
P1 1)	=	10.75
P2 *	=	10.22

Schulterkonus

α 1)*	=	46°
S *	=	50.05
r1 max	=	0.64
r2	=	2.54

Hülsenhals

H1 *	=	8.82
H2 1)	=	8.74

Geschossübergang

G1 1)*	=	8.13
G 1)	=	3.26
α1 *	=	60°
h	=	0.53
s	=	
i 1)*	=	2°12'23"
w	=	

Lauf

F 1)*	=	7.92
Z 1)	=	8.10

Züge

b	=	2.79	
N	=	7	
u	=	356.00	
Q	=	51.10	mm²

Maße in << mm >>
Maße und Toleranzen für Messläufe
siehe Anhang CR 1.

Bemerkungen: 1) Kontrolle aus Sicherheitsgründen
* Grundmaße

C.I.P.

325 WSM

Ursprungsland: US

TAB.	I
Datum	07-05-14
Revision	

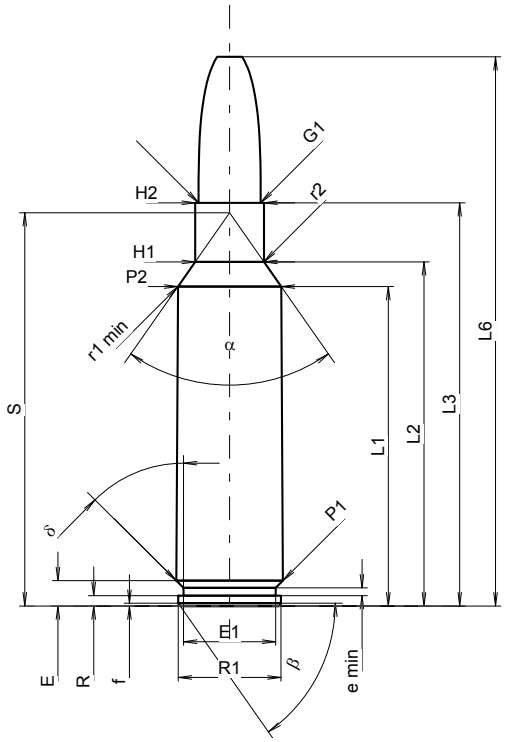

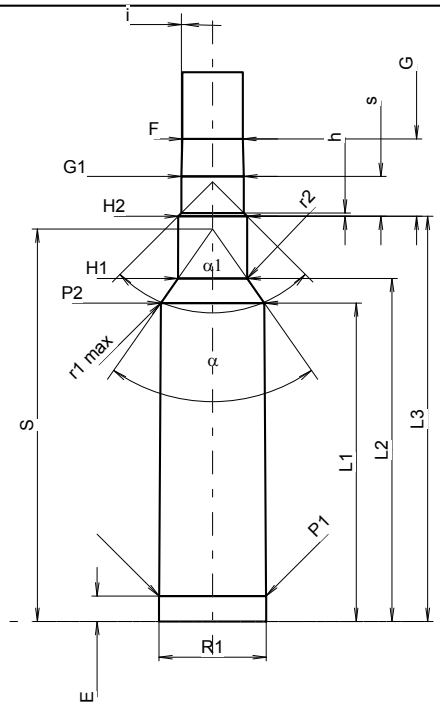

Maßstab 1:1

PATRONE MAXI

Längen

L1 1)	=	42.25	-0.20
L2 1)	=	45.52	-0.20
L3 1)	=	53.34	
L4	=		
L5	=		
L6	=	72.64	

Hülsenboden

R	=	1.37
R1	=	13.59
R3	=	
E	=	3.35
E1	=	12.19
e min	=	1.02
δ	=	45°
f	=	0.36
β	=	55°

Pulverkammer

P1	=	14.12	
P2 1)*	=	13.67	-0.20

Schulterkonus

α *	=	70°
S *	=	52.01
r1 min	=	1.27
r2	=	2.54

Hülsenhals

H1 *	=	9.09
H2 1)	=	9.09

Geschoss

G1 1)	=	8.22
G2	=	
F	=	
L3+G 1)	=	63.58

Drücke (Energien)
Mech. elektr. Wandler

Pmax	=	4350	bar
PK	=	5000	bar
PE	=	5430	bar
M	=	25.00	
EE	=	5100	Joule

Verschiedene Daten

Fe 1)3)	=	0.10
delta L	=	0.11

PATRONENLAGER MINI

Längen

L1	=	42.12
L2	=	45.38
L3 1)	=	53.59

Stoßboden

R	=	
R1	=	14.19
R2	=	
R3	=	
r	=	

Pulverkammer

E	=	3.35
P1 1)	=	14.15
P2 *	=	13.70

Schulterkonus

α 1)*	=	70°
S *	=	51.91
r1 max	=	1.27
r2	=	3.05

Hülsenhals

H1 *	=	9.14
H2 1)	=	9.12

Geschossübergang

G1 1)*	=	8.26
G 1)	=	10.24
α1 *	=	90°
h	=	0.43
s	=	5.28
i 1)*	=	1°30'
w	=	

Lauf

F 1)*	=	8.00
Z 1)	=	8.20

Züge

b	=	4.47	
N	=	4	
u	=	254.00	
Q	=	52.16	mm²

Maße in << mm >>
Maße und Toleranzen für Messläufe
siehe Anhang CR 1.

Bemerkungen:
1) Kontrolle aus Sicherheitsgründen
3) Verschlussabstand an Schulter
* Grundmaße

C.I.P.

333 Riml. N.E.

Ursprungsland: GB

TAB.	I
Datum	84-06-14
Revision	02-05-15

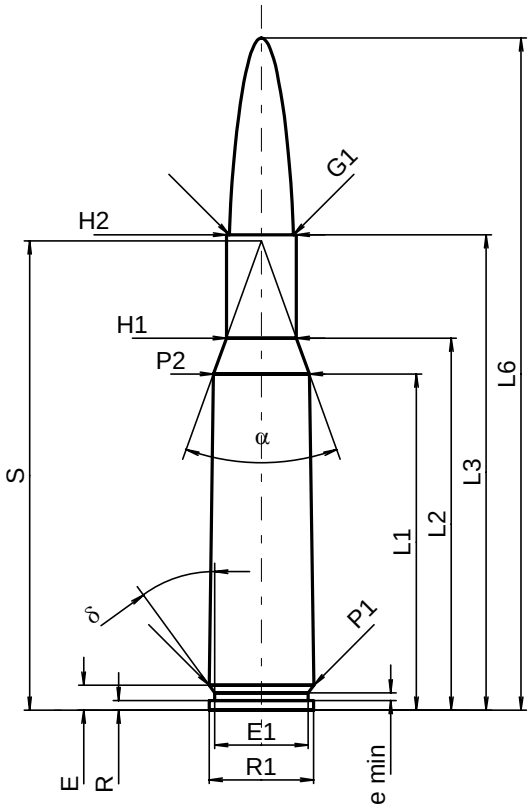

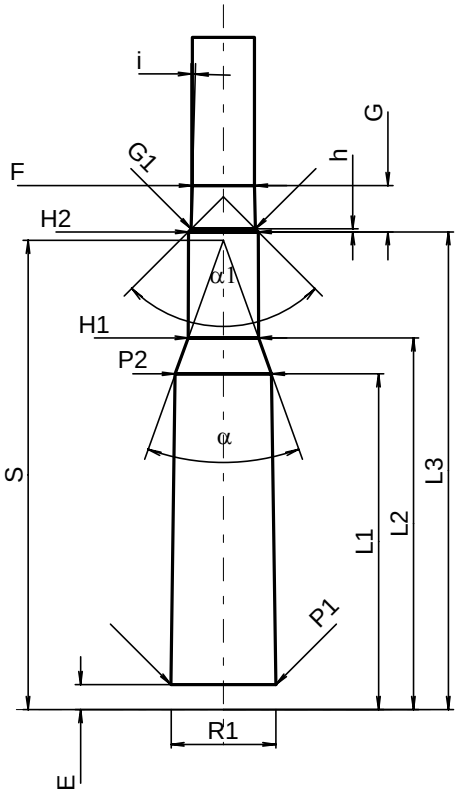

Maßstab 1:1

PATRONE MAXI

Längen

L1 1)*	=	44.45	-0.20
L2 1)*	=	49.20	-0.20
L3 1)	=	62.86	
L4	=		
L5	=		
L6	=	88.90	

Hülsenboden

R	=	1.27
R1	=	13.79
R3	=	
E	=	3.30
E1	=	12.37
e min	=	1.02
δ	=	36°02'39"
f	=	
β	=	

Pulverkammer

P1	=	13.84	
P2 1)*	=	12.70	-0.20

Schulterkonus

α	=	39°42'16"
S	=	62.04
r1 min	=	
r2	=	

Hülsenhals

H1 *	=	9.27
H2 1)	=	9.22

Geschoss

G1 1)	=	8.46
G2	=	
F	=	
L3+G 1)	=	68.97

Drücke (Energien)

Mech. elektr. Wandler

Pmax	=	3300	bar
PK	=	3795	bar
PE	=	4125	bar
M	=	25.00	
EE	=	4320	Joule

Verschiedene Daten

Fe 1)	=	0.15
delta L	=	

PATRONENLAGER MINI

Längen

L1 *	=	44.40
L2 *	=	49.15
L3 1)	=	63.17

Stoßboden

R	=	1.27
R1	=	13.84
R2	=	
R3	=	
r	=	

Pulverkammer

E	=	3.30
P1 1)	=	13.87
P2 *	=	12.73

Schulterkonus

α 1)	=	39°42'16"
S	=	62.03
r1 max	=	
r2	=	

Hülsenhals

H1 *	=	9.30
H2 1)	=	9.25

Geschossübergang

G1 1)*	=	8.50
G 1)*	=	6.11
α1	=	90°
h *	=	0.38
s	=	
i 1)	=	1°29'58"
w	=	

Lauf

F 1)*	=	8.20
Z 1)	=	8.46

Züge

b	=		
N	=		
u	=		
Q	=	52.81	mm²

Maße in << mm >>
Maße und Toleranzen für Messläufe
siehe Anhang CR 1.

Bemerkungen: 1) Kontrolle aus Sicherheitsgründen
* Grundmaße

C.I.P.	338 Blaser Mag.	TAB.	I
		Datum	09-05-05
	Ursprungsland: SE	Revision	

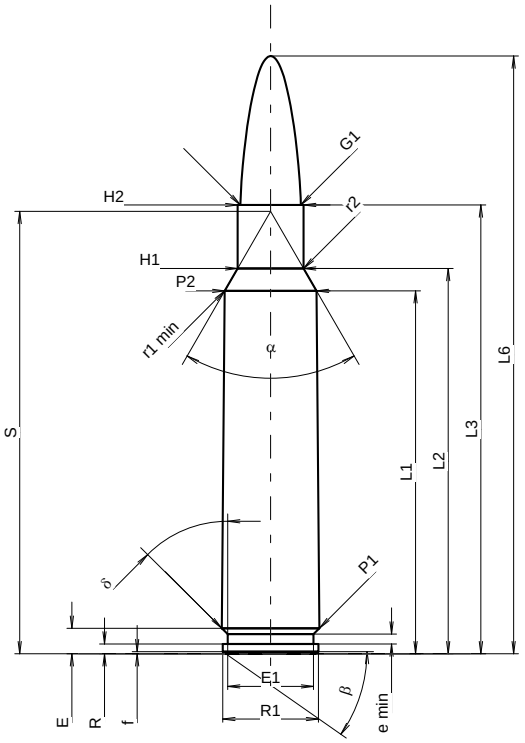

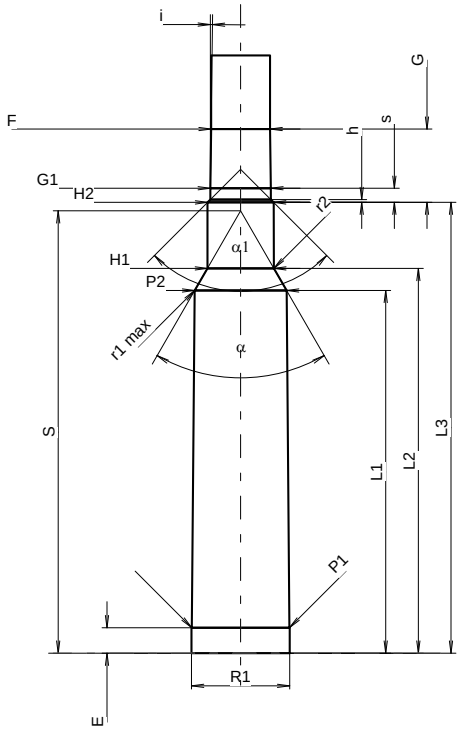

Maßstab 1:1.07

PATRONE MAXI

Längen

L1 1)	=	51.51	-0.20
L2 1)	=	54.68	-0.20
L3 1)	=	63.70	
L4	=		
L5	=		
L6	=	84.84	

Hülsenboden

R	=	1.37	
R1	=	13.59	
R3	=		
E	=	3.61	
E1	=	12.19	
e min	=	1.42	
δ	=	45°	
f	=	0.30	
β	=	35°	

Pulverkammer

P1	=	13.84	
P2 1)*	=	13.02	-0.20

Schulterkonus

α *	=	60°	
S *	=	62.79	
r1 min	=	1.50	
r2	=	2.00	

Hülsenhals

H1 *	=	9.36	
H2 1)	=	9.36	

Geschoss

G1 1)	=	8.59	
G2	=		
F	=		
L3+G 1)	=	74.10	

Drücke (Energien)
Mech. elektr. Wandler

Pmax	=	4200	bar
PK	=	4830	bar
PE	=	5250	bar
M	=	25.00	
EE	=	6360	Joule

Verschiedene Daten

Fe 1)3)	=	0.10	
delta L	=		

PATRONENLAGER MINI

Längen

L1	=	51.49	
L2	=	54.62	
L3 1)	=	64.00	

Stoßboden

R	=	1.37	
R1	=	13.92	
R2	=		
R3	=		
r	=		

Pulverkammer

E	=	3.61	
P1 1)	=	13.87	
P2 *	=	13.05	

Schulterkonus

α 1)*	=	60°	
S *	=	62.79	
r1 max	=	1.50	
r2	=	2.00	

Hülsenhals

H1 *	=	9.43	
H2 1)	=	9.38	

Geschossübergang

G1 1)*	=	8.60	
G 1)	=	10.40	
α1	=	90°	
h	=	0.39	
s *	=	2.00	
i 1)	=	0°45'	
w	=		

Lauf

F 1)*	=	8.38	
Z 1)	=	8.59	

Züge

b	=	4.27	
N	=	4	
u	=	304.80	
Q	=	57.03	mm²

Maße in << mm >>
Maße und Toleranzen für Messläufe
siehe Anhang CR 1.

Bemerkungen:
1) Kontrolle aus Sicherheitsgründen
3) Verschlussabstand an Schulter
* Grundmaße

C.I.P.

338 Federal

Ursprungsland: US

TAB.	I
Datum	07-05-14
Revision	11-05-25

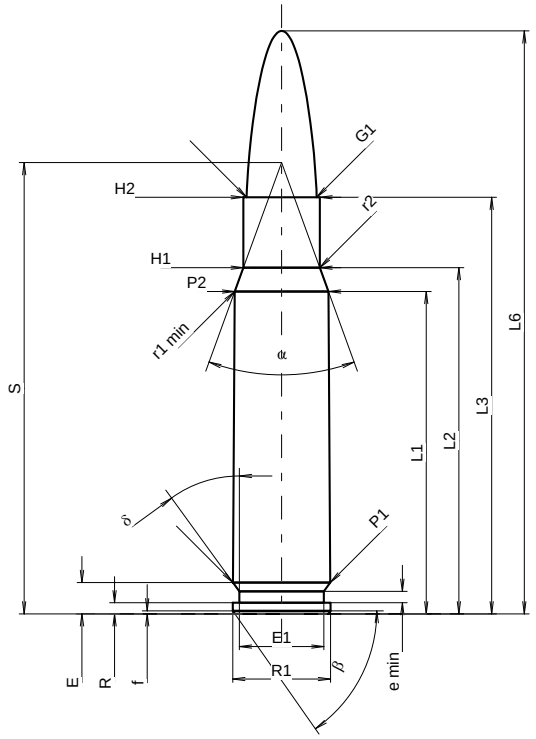

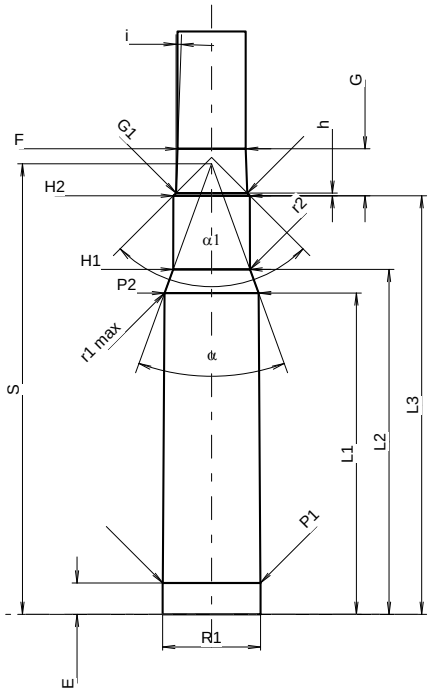

Maßstab 1.08:1

PATRONE MAXI

Längen

L1 1)	=	39.62	-0.20
L2 1)	=	42.55	-0.20
L3 1)	=	51.18	
L4	=		
L5	=		
L6	=	71.63	

Hülsenboden

R	=	1.37
R1	=	12.01
R3	=	
E	=	3.85
E1	=	10.39
e min	=	1.40
δ	=	36°
f	=	0.38
β	=	55°

Pulverkammer

P1	=	11.96	
P2 1)*	=	11.53	-0.20

Schulterkonus

α *	=	40°
S *	=	55.46
r1 min	=	0.76
r2	=	3.18

Hülsenhals

H1 *	=	9.40
H2 1)	=	9.40

Geschoss

G1 1)	=	8.61
G2	=	
F	=	
L3+G 1)	=	56.95

Drücke (Energien)
Mech. elektr. Wandler

Pmax	=	4150	bar
PK	=	4773	bar
PE	=	5188	bar
M	=	25.00	
EE	=	4150	Joule

Verschiedene Daten

Fe 1)3)	=	0.10
delta L	=	0.10

PATRONENLAGER MINI

Längen

L1	=	39.48
L2	=	42.38
L3 1)	=	51.44

Stoßboden

R	=	
R1	=	12.03
R2	=	
R3	=	
r	=	

Pulverkammer

E	=	3.85
P1 1)	=	11.99
P2 *	=	11.56

Schulterkonus

α 1)*	=	40°
S *	=	55.36
r1 max	=	0.76
r2	=	3.68

Hülsenhals

H1 *	=	9.45
H2 1)	=	9.42

Geschossübergang

G1 1)*	=	8.76
G 1)	=	5.77
α1	=	90°
h	=	0.33
s	=	
i 1)*	=	2°
w	=	

Lauf

F 1)*	=	8.38
Z 1)	=	8.59

Züge

b	=	2.75	
N	=	6	
u	=	254.00	
Q	=	56.92	mm²

Maße in << mm >>
Maße und Toleranzen für Messläufe
siehe Anhang CR 1.

Bemerkungen:
1) Kontrolle aus Sicherheitsgründen
3) Verschlussabstand an Schulter
* Grundmaße

C.I.P.	338 Lapua Mag.	TAB.	I
		Datum	89-09-09
	Ursprungsland: FI	Revision	16-10-18

Alternative Namen: 8,6 (mm) x 70

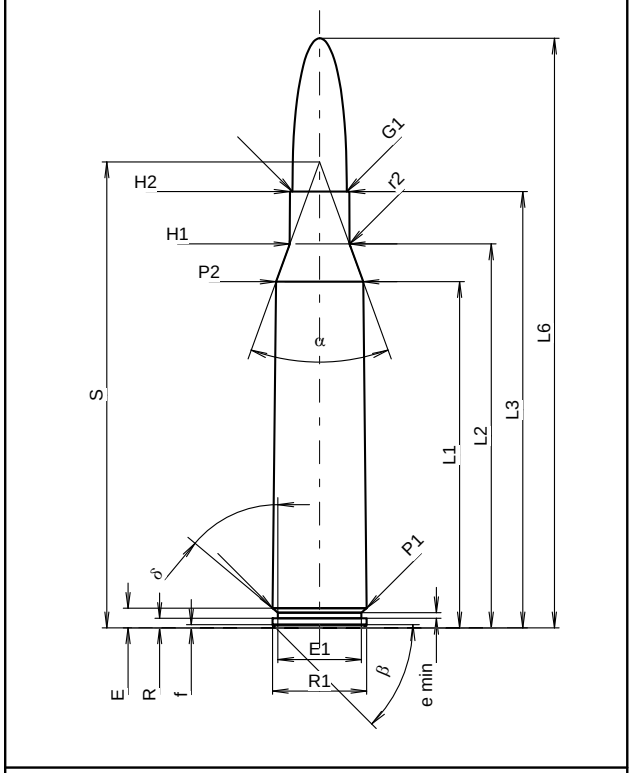

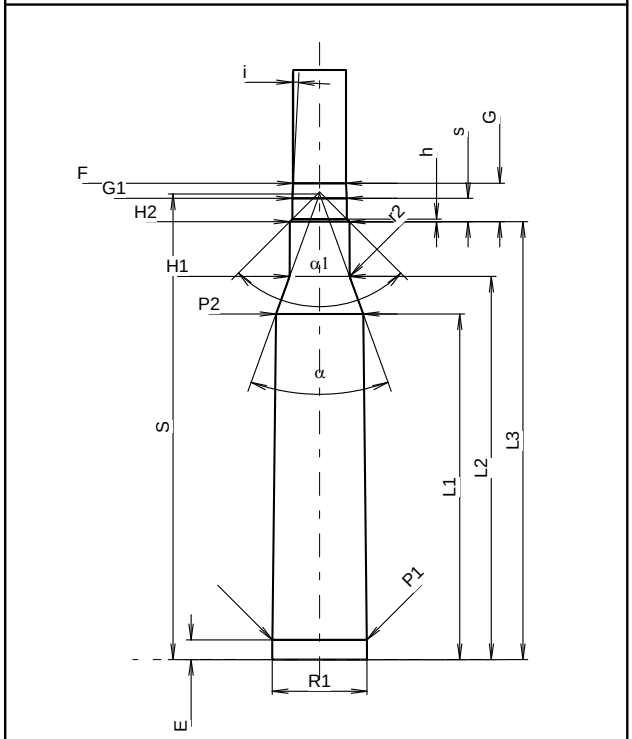

Maßstab 1:1.2

PATRONE MAXI

Längen

L1 1)*	=	54.90	-0.20
L2 1)*	=	60.89	-0.20
L3 1)	=	69.20	
L4	=		
L5	=		
L6	=	93.50	

Hülsenboden

R	=	1.52
R1	=	14.93
R3	=	
E	=	3.12
E1	=	13.24
e min	=	0.90
δ	=	50°04'48"
f	=	0.50
β	=	45°

Pulverkammer

P1	=	14.91	
P2 1)*	=	13.82	-0.20

Schulterkonus

α	=	39°59'49"
S	=	73.89
r1 min	=	
r2	=	2.50

Hülsenhals

H1 *	=	9.46
H2 1)	=	9.41

Geschoss

G1 1)	=	8.61
G2	=	
F	=	
L3+G 1)	=	75.28

Drücke (Energien)

Mech. elektr. Wandler

Pmax	=	4200	bar
PK	=	4830	bar
PE	=	5250	bar
M	=	25.00	
EE	=	6600	Joule

Verschiedene Daten

Fe 1)3)	=	0.10
delta L	=	0.05

PATRONENLAGER MINI

Längen

L1 *	=	54.81
L2 *	=	60.77
L3 1)	=	69.45

Stoßboden

R	=	
R1	=	15.03
R2	=	
R3	=	
r	=	

Pulverkammer

E	=	3.12
P1 1)	=	14.96
P2 *	=	13.85

Schulterkonus

α 1)	=	40°00'45"
S	=	73.83
r1 max	=	
r2	=	3.00

Hülsenhals

H1 *	=	9.51
H2 1)	=	9.45

Geschossübergang

G1 1)*	=	8.63
G 1)*	=	6.08
α1	=	90°
h	=	0.41
s *	=	3.70
i 1)	=	3°00'23"
w	=	

Lauf

F 1)*	=	8.38
Z 1)	=	8.58

Züge

b	=	2.79	
N	=	6	
u	=	254.00	
Q	=	56.86	mm²

Maße in << mm >>
Maße und Toleranzen für Messläufe
siehe Anhang CR 1.

Bemerkungen:
1) Kontrolle aus Sicherheitsgründen
3) Verschlussabstand an Schulter
* Grundmaße

C.I.P.

338 Norma Mag.

Ursprungsland: SE

TAB.	I
Datum	10-05-26
Revision	

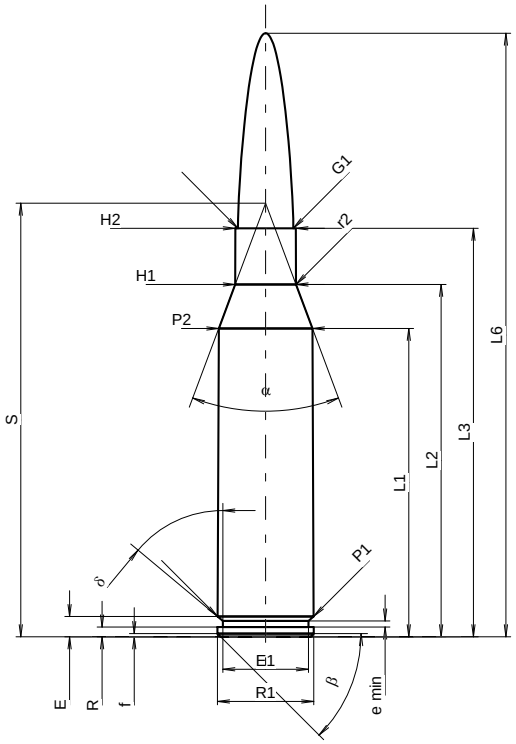

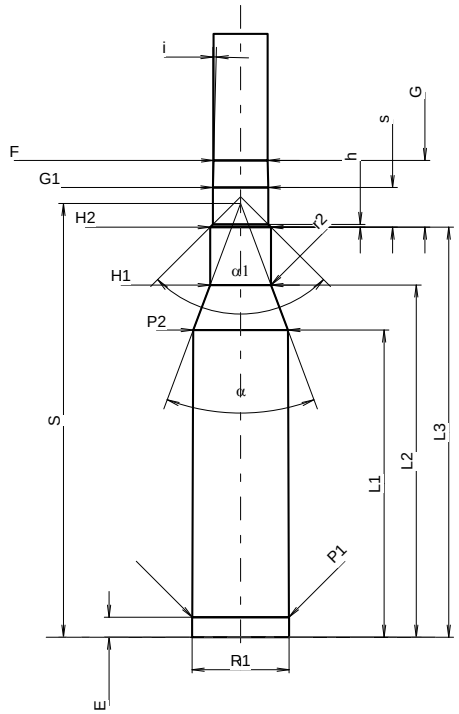

Maßstab 1:1.17

PATRONE MAXI

Längen

L1 1)	=	47.78	-0.20
L2 1)	=	54.60	-0.20
L3 1)	=	63.30	
L4	=		
L5	=		
L6	=	93.50	

Hülsenboden

R	=	1.52
R1	=	14.93
R3	=	
E	=	3.15
E1	=	13.24
e min	=	0.95
δ	=	50°
f	=	0.50
β	=	45°

Pulverkammer

P1	=	14.87	
P2 1)*	=	14.50	-0.20

Schulterkonus

α *	=	41°
S *	=	67.17
r1 min	=	
r2	=	2.50

Hülsenhals

H1 *	=	9.40
H2 1)	=	9.38

Geschoss

G1 1)	=	8.60
G2	=	
F	=	
L3+G 1)	=	73.62

Drücke (Energien)
Mech. elektr. Wandler

Pmax	=	4400	bar
PK	=	5060	bar
PE	=	5500	bar
M	=	25.00	
EE	=	6170	Joule

Verschiedene Daten

Fe 1)3)	=	0.10
delta L	=	

PATRONENLAGER MINI

Längen

L1	=	47.59
L2	=	54.58
L3 1)	=	63.55

Stoßboden

R	=	
R1	=	15.03
R2	=	
R3	=	
r	=	

Pulverkammer

E	=	3.10
P1 1)	=	14.94
P2 *	=	14.66

Schulterkonus

α 1)*	=	41°
S *	=	67.19
r1 max	=	
r2	=	2.41

Hülsenhals

H1 *	=	9.43
H2 1)	=	9.41

Geschossübergang

G1 1)*	=	8.60
G 1)	=	10.32
α1	=	90°
h	=	0.40
s *	=	6.12
i 1)*	=	1°30'
w	=	

Lauf

F 1)*	=	8.38
Z 1)	=	8.58

Züge

b	=	2.79	
N	=	6	
u	=	235.00	
Q	=	56.86	mm²

Maße in << mm >>
Maße und Toleranzen für Messläufe
siehe Anhang .

Bemerkungen:
1) Kontrolle aus Sicherheitsgründen
3) Verschlussabstand an Schulter
* Grundmaße

C.I.P.

338 RCM

Ursprungsland: US

TAB.	I
Datum	11-05-25
Revision	

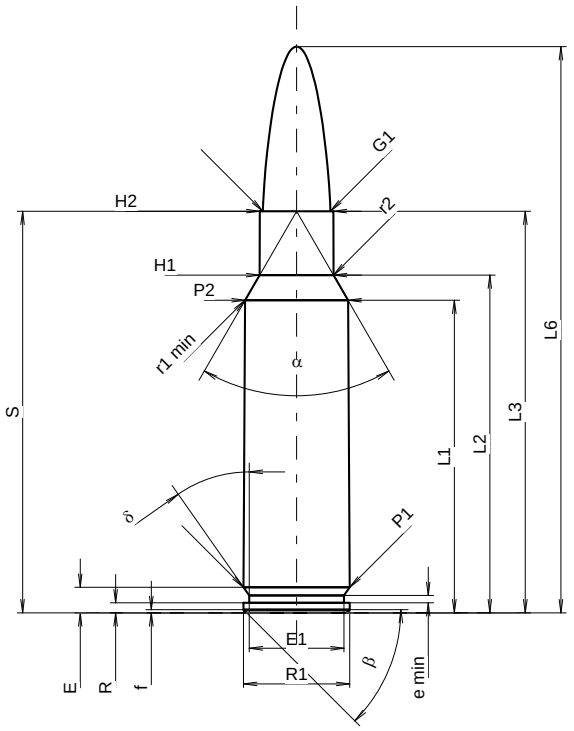

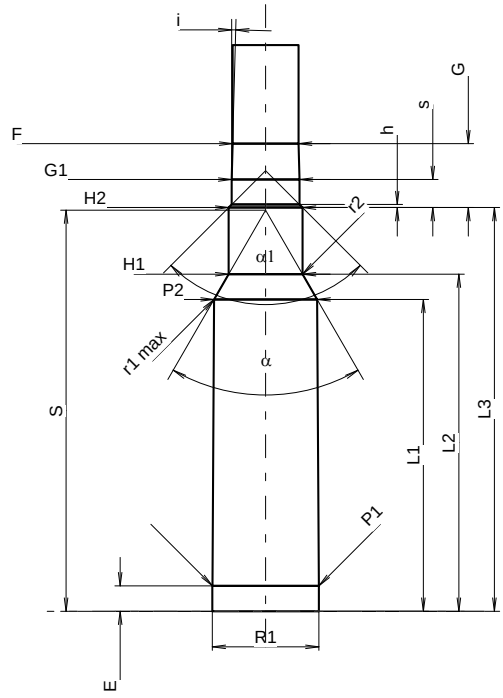

Maßstab 1.04:1

PATRONE MAXI

Längen

L1 1)	=	39.83	-0.20
L2 1)	=	43.04	-0.20
L3 1)	=	51.18	
L4	=		
L5	=		
L6	=	72.14	

Hülsenboden

R	=	1.27	
R1	=	13.51	
R3	=		
E	=	3.25	
E1	=	12.07	
e min	=	0.94	
δ	=	35°	
f	=	0.41	
β	=	45°	

Pulverkammer

P1	=	13.53	
P2 1)*	=	13.11	-0.20

Schulterkonus

α *	=	60°	
S *	=	51.18	
r1 min	=	1.27	
r2	=	3.18	

Hülsenhals

H1 *	=	9.40	
H2 1)	=	9.37	

Geschoss

G1 1)*	=	8.61	
G2	=		
F	=		
L3+G 1)	=	59.33	

Drücke (Energien)
Mech. elektr. Wandler

Pmax	=	4300	bar
PK	=	4945	bar
PE	=	5375	bar
M	=	25.00	
EE	=	4950	Joule

Verschiedene Daten

Fe 1)3)	=	0.10	
delta L	=	0.07	

PATRONENLAGER MINI

Längen

L1	=	39.74	
L2	=	42.95	
L3 1)	=	51.44	

Stoßboden

R	=		
R1	=	13.58	
R2	=		
R3	=		
r	=		

Pulverkammer

E	=	3.25	
P1 1)	=	13.55	
P2 *	=	13.13	

Schulterkonus

α 1)*	=	60°	
S *	=	51.11	
r1 max	=	0.76	
r2	=	3.18	

Hülsenhals

H1 *	=	9.42	
H2 1)	=	9.40	

Geschossübergang

G1 1)*	=	8.62	
G 1)	=	8.15	
α1	=	90°	
h	=	0.39	
s	=	3.57	
i 1)*	=	1°30'	
w	=		

Lauf

F 1)*	=	8.38	
Z 1)	=	8.59	

Züge

b	=	2.79	
N	=	6	
u	=	254.00	
Q	=	56.95	mm²

Maße in << mm >>
Maße und Toleranzen für Messläufe
siehe Anhang CR 1.

Bemerkungen:
1) Kontrolle aus Sicherheitsgründen
3) Verschlussabstand an Schulter
* Grundmaße

C.I.P.

338 Rem. Ultra Mag.

Ursprungsland: US

TAB.	I
Datum	00-10-20
Revision	04-05-18

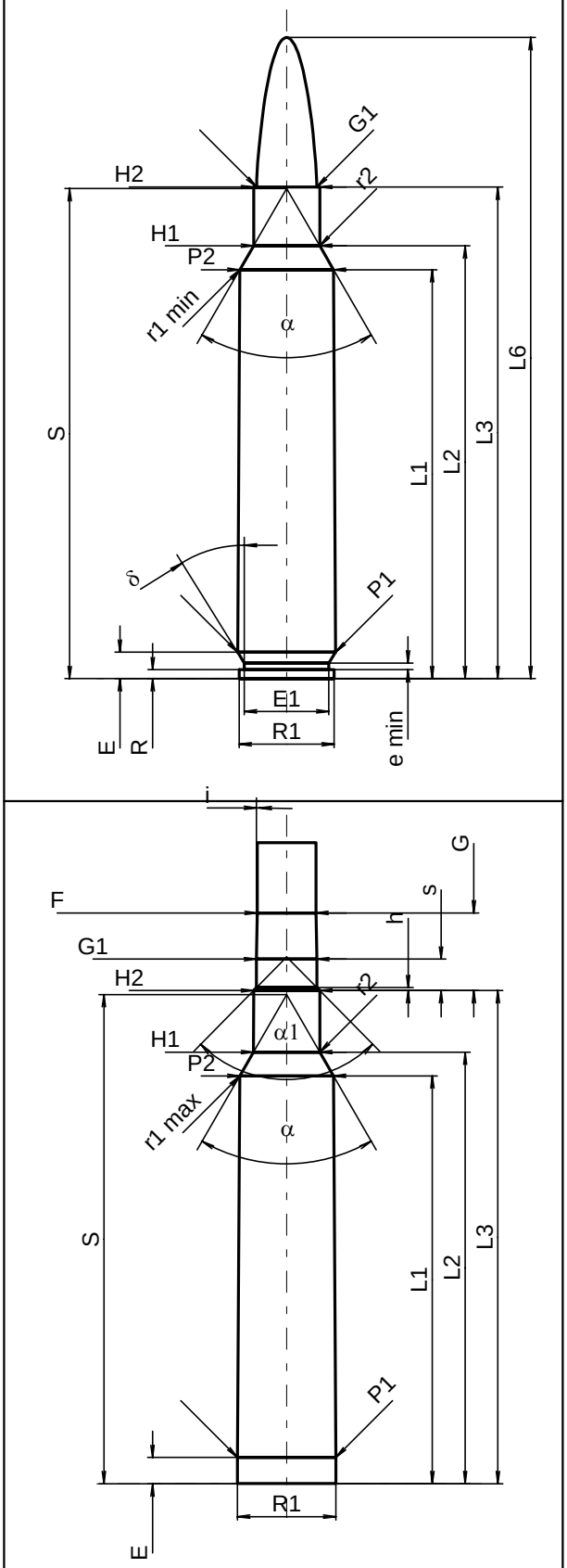

Maßstab 1:1

PATRONE MAXI

Längen

L1 1)	=	58.32	-0.20
L2 1)	=	61.73	-0.20
L3 1)	=	70.11	
L4	=		
L5	=		
L6	=	91.44	

Hülsenboden

R	=	1.27
R1	=	13.57
R3	=	
E	=	3.75
E1	=	12.06
e min	=	0.94
δ	=	32°
f	=	
β	=	35°

Pulverkammer

P1	=	13.98	
P2 1)*	=	13.37	-0.20

Schulterkonus

α *	=	60°
S *	=	69.90
r1 min	=	1.52
r2	=	3.17

Hülsenhals

H1 *	=	9.43
H2 1)	=	9.43

Geschoss

G1 1)	=	8.60
G2	=	
F	=	
L3+G 1)	=	81.18

Drücke (Energien)

Mech. elektr. Wandler

Pmax	=	4400	bar
PK	=	5060	bar
PE	=	5500	bar
M	=	25.00	
EE	=	6090	Joule

Verschiedene Daten

Fe 1)	=	0.10
delta L	=	0.12

PATRONENLAGER MINI

Längen

L1	=	58.19
L2	=	61.58
L3 1)	=	70.36

Stoßboden

R	=	
R1	=	14.05
R2	=	
R3	=	
r	=	

Pulverkammer

E	=	3.75
P1 1)	=	14.02
P2 *	=	13.38

Schulterkonus

α 1)*	=	60°
S *	=	69.78
r1 max	=	0.76
r2	=	3.17

Hülsenhals

H1 *	=	9.47
H2 1)	=	9.44

Geschossübergang

G1 1)*	=	8.61
G 1)	=	11.07
α1	=	89°18'50"
h	=	0.42
s *	=	4.48
i 1)*	=	1°
w	=	

Lauf

F 1)*	=	8.38
Z 1)	=	8.59

Züge

b	=	2.79	
N	=	6	
u	=	254.00	
Q	=	56.95	mm²

Maße in << mm >>
Maße und Toleranzen für Messläufe
siehe Anhang CR 1.

Bemerkungen: 1) Kontrolle aus Sicherheitsgründen
* Grundmaße

C.I.P.

338 Win. Short Mag.

Ursprungsland: US

TAB.	I
Datum	02-01-22
Revision	02-05-15

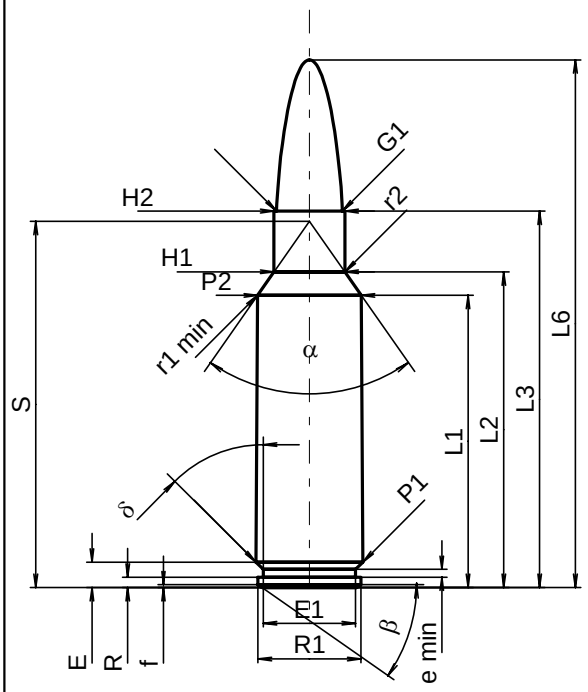

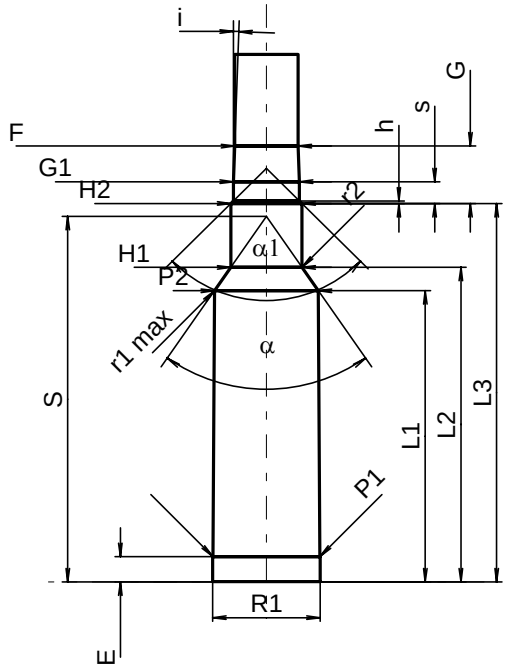

Maßstab 1:1

PATRONE MAXI

Längen

L1 1)	=	38.64	-0.20
L2 1)	=	41.74	-0.20
L3 1)	=	49.78	
L4	=		
L5	=		
L6	=	69.78	

Hülsenboden

R	=	1.37
R1	=	13.59
R3	=	
E	=	3.35
E1	=	12.19
e min	=	1.02
δ	=	45°
f	=	0.36
β	=	35°

Pulverkammer

P1	=	14.12	
P2 1)*	=	13.71	-0.20

Schulterkonus

α *	=	70°
S *	=	48.43
r1 min	=	1.27
r2	=	2.54

Hülsenhals

H1 *	=	9.37
H2 1)	=	9.37

Geschoss

G1 1)	=	8.69
G2	=	
F	=	
L3+G 1)	=	57.39

Drücke (Energien)

Mech. elektr. Wandler

Pmax	=	4150	bar
PK	=	4773	bar
PE	=	5188	bar
M	=	25.00	
EE	=	4935	Joule

Verschiedene Daten

Fe 1)	=	0.10
delta L	=	0.10

PATRONENLAGER MINI

Längen

L1	=	38.51
L2	=	41.60
L3 1)	=	50.04

Stoßboden

R	=	
R1	=	14.19
R2	=	
R3	=	
r	=	

Pulverkammer

E	=	3.35
P1 1)	=	14.15
P2 *	=	13.75

Schulterkonus

α 1)*	=	70°
S *	=	48.33
r1 max	=	1.27
r2	=	3.05

Hülsenhals

H1 *	=	9.42
H2 1)	=	9.40

Geschossübergang

G1 1)*	=	8.71
G 1)	=	7.61
α1 *	=	90°50'11"
h	=	0.34
s	=	2.89
i 1)*	=	2°
w	=	

Lauf

F 1)*	=	8.38
Z 1)	=	8.59

Züge

b	=	2.79	
N	=	6	
u	=	254.00	
Q	=	56.95	mm²

Maße in << mm >>
Maße und Toleranzen für Messläufe
siehe Anhang CR 1.

Bemerkungen: 1) Kontrolle aus Sicherheitsgründen
* Grundmaße

C.I.P.

35 Rem.

Ursprungsland: US

TAB.	I
Datum	91-02-20
Revision	02-05-15

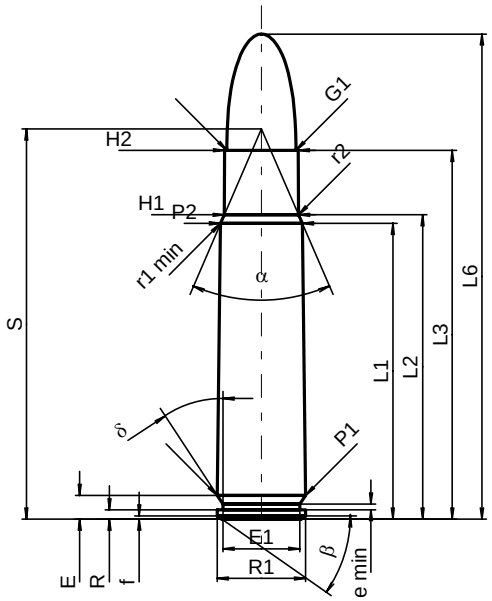

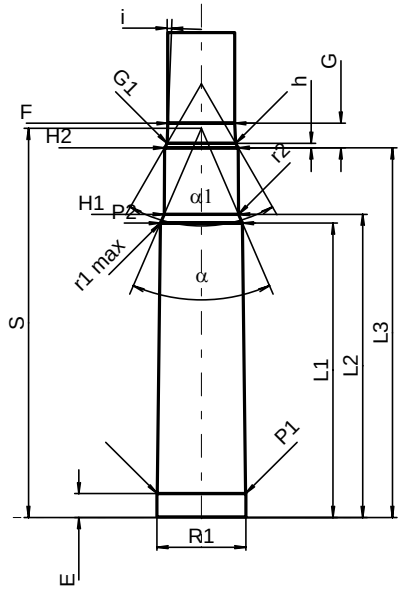

Maßstab 1:1

PATRONE MAXI

Längen

L1 1)	=	39.10	-0.20
L2 1)	=	40.24	-0.20
L3 1)	=	48.77	
L4	=		
L5	=		
L6	=	64.14	

Hülsenboden

R	=	1.24
R1	=	11.68
R3	=	
E	=	3.14
E1	=	10.16
e min	=	0.76
δ	=	34°
f	=	0.41
β	=	35°

Pulverkammer

P1	=	11.66	
P2 1)*	=	10.82	-0.20

Schulterkonus

α *	=	46°50'
S *	=	51.59
r1 min	=	0.64
r2	=	1.27

Hülsenhals

H1 *	=	9.83
H2 1)	=	9.75

Geschoss

G1 1)	=	9.12
G2	=	
F	=	
L3+G 1)	=	52.02

Drücke (Energien)

Mech. elektr. Wandler

Pmax	=	2750	bar
PK	=	3163	bar
PE	=	3575	bar
M	=	25.00	
EE	=	2655	Joule

Verschiedene Daten

Fe 1)	=	0.15
delta L	=	0.13

PATRONENLAGER MINI

Längen

L1	=	38.91
L2	=	40.10
L3 1)	=	48.88

Stoßboden

R	=	
R1	=	11.78
R2	=	
R3	=	
r	=	

Pulverkammer

E	=	3.14
P1 1)	=	11.70
P2 *	=	10.86

Schulterkonus

α 1)*	=	46°50'
S *	=	51.45
r1 max	=	0.64
r2	=	1.27

Hülsenhals

H1 *	=	9.83
H2 1)	=	9.75

Geschossübergang

G1 1)*	=	9.07
G 1)	=	3.25
α1 *	=	60°
h	=	0.59
s	=	
i 1)*	=	2°15'32"
w	=	

Lauf

F 1)*	=	8.86
Z 1)	=	9.07

Züge

b	=	2.92	
N	=	7	
u	=	406.00	
Q	=	63.84	mm²

Maße in << mm >>
Maße und Toleranzen für Messläufe
siehe Anhang CR 1.

Bemerkungen: 1) Kontrolle aus Sicherheitsgründen
* Grundmaße

C.I.P.

35 Whelen

Ursprungsland: US

TAB.	I
Datum	94-03-01
Revision	02-05-15

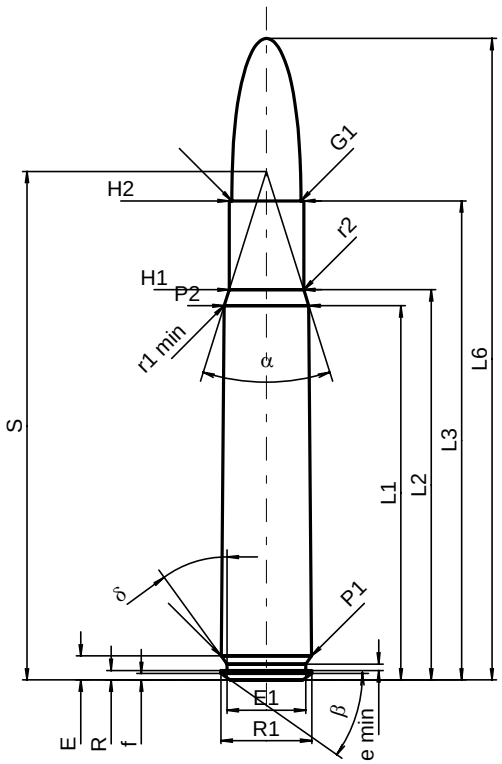

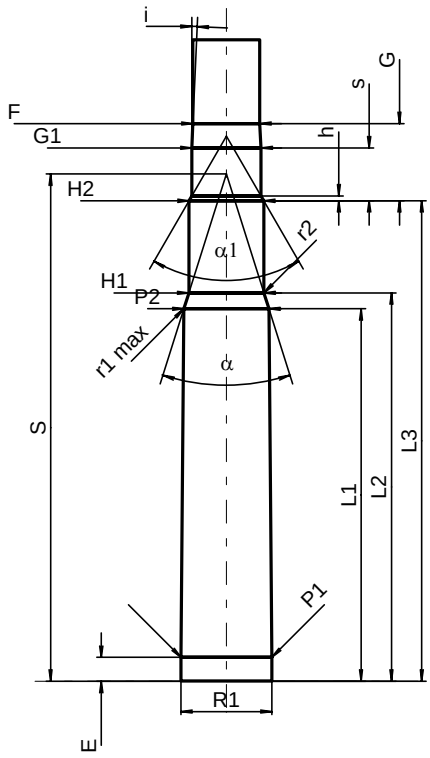

Maßstab 1:1

PATRONE MAXI

Längen

L1 1)	=	49.48	-0.20
L2 1)	=	51.60	-0.20
L3 1)	=	63.35	
L4	=		
L5	=		
L6	=	84.84	

Hülsenboden

R	=	1.24
R1	=	12.01
R3	=	
E	=	3.16
E1	=	10.39
e min	=	0.84
δ	=	36°
f	=	0.83
β	=	35°

Pulverkammer

P1	=	11.96	
P2 1)*	=	11.20	-0.20

Schulterkonus

α *	=	35°
S *	=	67.24
r1 min	=	1.27
r2	=	2.54

Hülsenhals

H1 *	=	9.86
H2 1)	=	9.86

Geschoss

G1 1)	=	9.12
G2	=	
F	=	
L3+G 1)	=	73.56

Drücke (Energien)
Mech. elektr. Wandler

Pmax	=	4000	bar
PK	=	4600	bar
PE	=	5000	bar
M	=	25.00	
EE	=	4560	Joule

Verschiedene Daten

Fe 1)	=	0.10
delta L	=	0.15

PATRONENLAGER MINI

Längen

L1	=	49.27
L2	=	51.37
L3 1)	=	63.55

Stoßboden

R	=	
R1	=	12.04
R2	=	
R3	=	
r	=	

Pulverkammer

E	=	3.16
P1 1)	=	11.99
P2 *	=	11.24

Schulterkonus

α 1)*	=	35°
S *	=	67.09
r1 max	=	1.27
r2	=	2.54

Hülsenhals

H1 *	=	9.91
H2 1)	=	9.88

Geschossübergang

G1 1)*	=	9.14
G 1)	=	10.21
α1 *	=	60°
h	=	0.64
s	=	7.00
i 1)*	=	2°30'
w	=	

Lauf

F 1)*	=	8.86
Z 1)	=	9.07

Züge

b	=	3.30	
N	=	6	
u	=	406.40	
Q	=	63.78	mm²

Maße in << mm >>
Maße und Toleranzen für Messläufe
siehe Anhang CR 1.

Bemerkungen: 1) Kontrolle aus Sicherheitsgründen
* Grundmaße

C.I.P.

350 Mag. Rigby

Ursprungsland: GB

TAB.	I
Datum	84-06-14
Revision	02-05-15

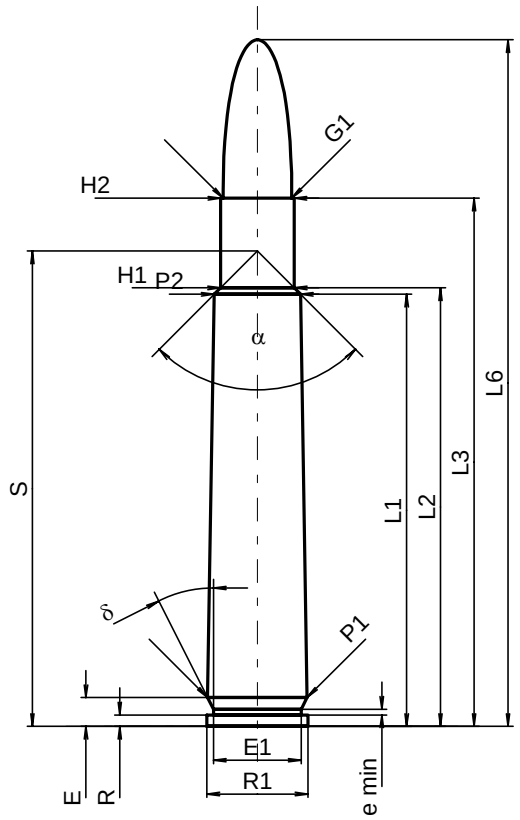

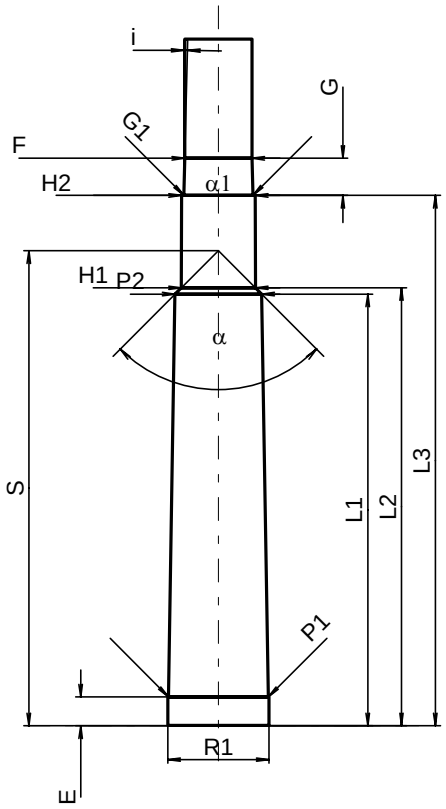

Maßstab 1:1

PATRONE MAXI

Längen

L1 1)*	=	57.15	-0.20
L2 1)*	=	57.99	-0.20
L3 1)	=	69.85	
L4	=		
L5	=		
L6	=	90.80	

Hülsenboden

R	=	1.52
R1	=	13.36
R3	=	
E	=	3.81
E1	=	11.61
e min	=	0.76
δ	=	26°51'36"
f	=	
β	=	

Pulverkammer

P1	=	13.16	
P2 1)*	=	11.43	-0.20

Schulterkonus

α	=	90°
S	=	62.86
r1 min	=	
r2	=	

Hülsenhals

H1 *	=	9.75
H2 1)	=	9.73

Geschoss

G1 1)	=	9.07
G2	=	
F	=	
L3+G 1)	=	74.75

Drücke (Energien)

Mech. elektr. Wandler

Pmax	=	3100	bar
PK	=	3565	bar
PE	=	3875	bar
M	=	25.00	
EE	=	4810	Joule

Verschiedene Daten

Fe 1)	=	0.15
delta L	=	

PATRONENLAGER MINI

Längen

L1 *	=	57.10
L2 *	=	57.94
L3 1)	=	70.15

Stoßboden

R	=	1.52
R1	=	13.41
R2	=	
R3	=	
r	=	

Pulverkammer

E	=	3.81
P1 1)	=	13.18
P2 *	=	11.46

Schulterkonus

α 1)	=	90°
S	=	62.83
r1 max	=	
r2	=	

Hülsenhals

H1 *	=	9.78
H2 1)	=	9.75

Geschossübergang

G1 1)*	=	9.13
G 1)*	=	4.90
α1	=	180°
h	=	
s	=	
i 1)*	=	1°30'
w	=	

Lauf

F 1)*	=	8.89
Z 1)	=	9.06

Züge

b	=		
N	=		
u	=	305.00	
Q	=	62.07	mm²

Maße in << mm >>
Maße und Toleranzen für Messläufe
siehe Anhang CR 1.

Bemerkungen: 1) Kontrolle aus Sicherheitsgründen
* Grundmaße

C.I.P.	358 Win.	TAB.	I
		Datum	84-06-14
	Ursprungsland: US	Revision	02-05-15

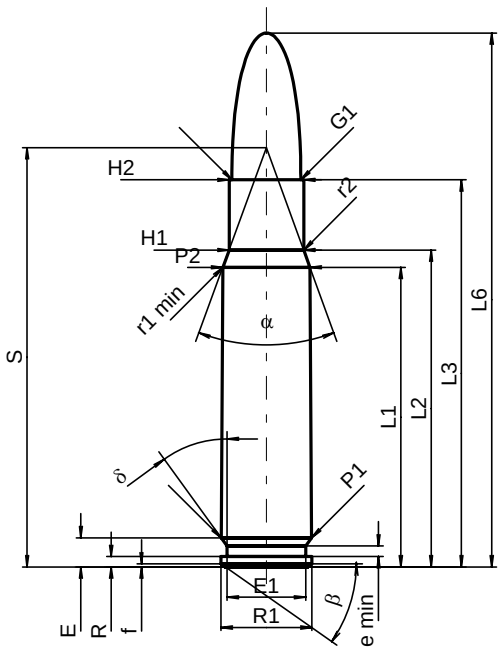

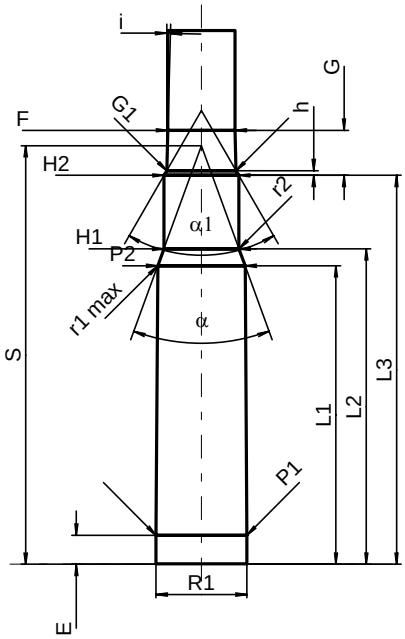

Maßstab 1:1

PATRONE MAXI

Längen

L1 1)	=	39.62	-0.20
L2 1)	=	41.91	-0.20
L3 1)	=	51.18	
L4	=		
L5	=		
L6	=	70.61	

Hülsenboden

R	=	1.37
R1	=	12.01
R3	=	
E	=	3.85
E1	=	10.39
e min	=	1.40
δ	=	36°
f	=	0.38
β	=	35°

Pulverkammer

P1	=	11.96	
P2 1)*	=	11.53	-0.20

Schulterkonus

α *	=	40°
S *	=	55.46
r1 min	=	0.76
r2	=	2.54

Hülsenhals

H1 *	=	9.86
H2 1)	=	9.86

Geschoss

G1 1)	=	9.11
G2	=	
F	=	
L3+G 1)	=	57.14

Drücke (Energien)
Mech. elektr. Wandler

Pmax	=	4050	bar
PK	=	4658	bar
PE	=	5060	bar
M	=	25.00	
EE	=	4270	Joule

Verschiedene Daten

Fe 1)	=	0.10
delta L	=	0.10

PATRONENLAGER MINI

Längen

L1	=	39.48
L2	=	41.72
L3 1)	=	51.44

Stoßboden

R	=	
R1	=	12.03
R2	=	
R3	=	
r	=	

Pulverkammer

E	=	3.85
P1 1)	=	11.99
P2 *	=	11.56

Schulterkonus

α 1)*	=	40°
S *	=	55.36
r1 max	=	0.76
r2	=	2.79

Hülsenhals

H1 *	=	9.93
H2 1)	=	9.88

Geschossübergang

G1 1)*	=	9.17
G 1)	=	5.96
α1 *	=	60°
h	=	0.61
s	=	
i 1)*	=	1°30'
w	=	

Lauf

F 1)*	=	8.89
Z 1)	=	9.09

Züge

b	=	2.79	
N	=	6	
u	=	305.00	
Q	=	63.77	mm²

Maße in << mm >>
Maße und Toleranzen für Messläufe
siehe Anhang CR 1.

Bemerkungen: 1) Kontrolle aus Sicherheitsgründen
* Grundmaße

C.I.P.

375 Blaser Mag.

Ursprungsland: SE

TAB.	I
Datum	09-05-05
Revision	

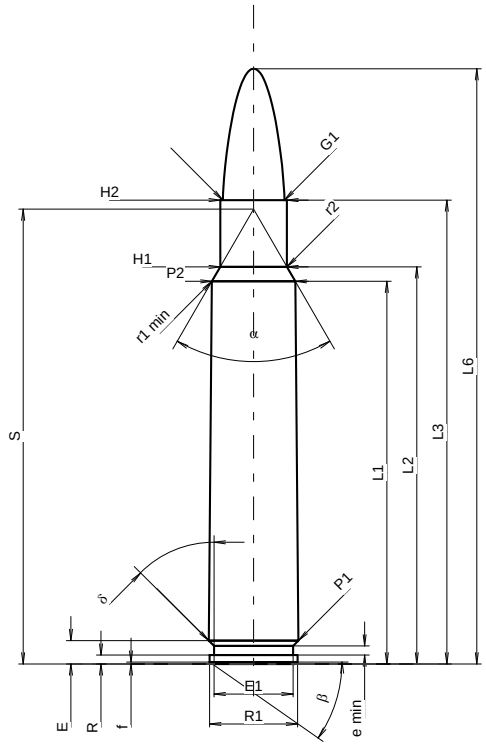

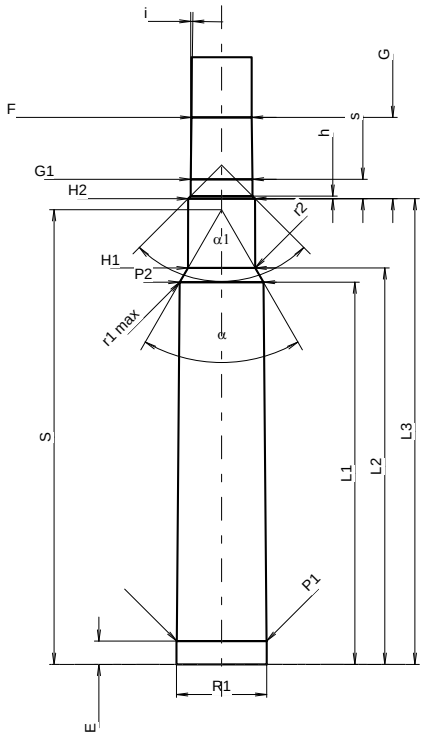

Maßstab 1:1.17

PATRONE MAXI

Längen

L1 1)	=	59.13	-0.20
L2 1)	=	61.37	-0.20
L3 1)	=	71.70	
L4	=		
L5	=		
L6	=	92.00	

Hülsenboden

R	=	1.37
R1	=	13.59
R3	=	
E	=	3.61
E1	=	12.19
e min	=	1.42
δ	=	45°
f	=	0.30
β	=	35°

Pulverkammer

P1	=	13.84	
P2 1)*	=	12.90	-0.20

Schulterkonus

α *	=	60°
S *	=	70.30
r1 min	=	1.50
r2	=	2.00

Hülsenhals

H1 *	=	10.31
H2 1)	=	10.31

Geschoss

G1 1)	=	9.53
G2	=	
F	=	
L3+G 1)	=	84.25

Drücke (Energien)
Mech. elektr. Wandler

Pmax	=	4200	bar
PK	=	4830	bar
PE	=	5250	bar
M	=	25.00	
EE	=	7370	Joule

Verschiedene Daten

Fe 1)3)	=	0.10
delta L	=	0.02

PATRONENLAGER MINI

Längen

L1	=	59.08
L2	=	61.29
L3 1)	=	72.00

Stoßboden

R	=	1.37
R1	=	13.92
R2	=	
R3	=	
r	=	

Pulverkammer

E	=	3.61
P1 1)	=	13.87
P2 *	=	12.93

Schulterkonus

α 1)*	=	60°
S *	=	70.29
r1 max	=	1.50
r2	=	2.00

Hülsenhals

H1 *	=	10.38
H2 1)	=	10.33

Geschossübergang

G1 1)*	=	9.55
G 1)	=	12.55
α1	=	90°
h	=	0.39
s *	=	3.00
i 1)*	=	0°45'
w	=	

Lauf

F 1)*	=	9.30
Z 1)	=	9.55

Züge

b	=	4.49	
N	=	4	
u	=	355.60	
Q	=	70.27	mm²

Maße in << mm >>
Maße und Toleranzen für Messläufe
siehe Anhang CR 1.

Bemerkungen:
1) Kontrolle aus Sicherheitsgründen
3) Verschlussabstand an Schulter
* Grundmaße

C.I.P.

375 Hölderlin

Ursprungsland: DE

TAB.	I
Datum	07-05-14
Revision	

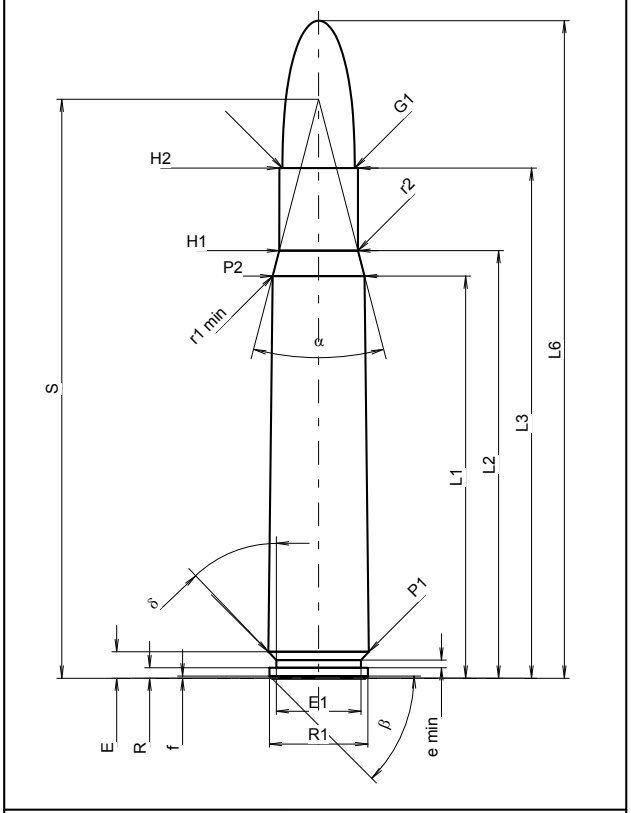

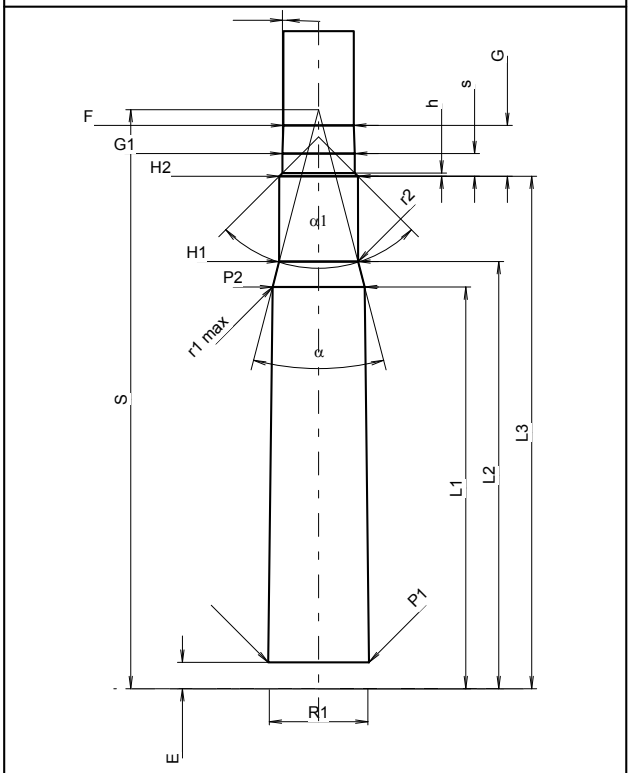

Maßstab 1:1

PATRONE MAXI

Längen

L1 1)	=	53.20	-0.20
L2 1)	=	56.57	-0.20
L3 1)	=	67.50	
L4	=		
L5	=		
L6	=	87.00	

Hülsenboden

R	=	1.40
R1	=	13.00
R3	=	
E	=	3.50
E1	=	11.20
e min	=	1.00
δ	=	43°40'12"
f	=	0.30
β	=	45°

Pulverkammer

P1	=	13.30	
P2 1)*	=	12.15	-0.20

Schulterkonus

α *	=	29°05'34"
S *	=	76.60
r1 min	=	0.50
r2	=	0.50

Hülsenhals

H1 *	=	10.40
H2 1)	=	10.39

Geschoss

G1 1)	=	9.55
G2	=	
F	=	
L3+G 1)	=	74.22

Drücke (Energien)
Mech. elektr. Wandler

Pmax	=	3800	bar
PK	=	4370	bar
PE	=	4750	bar
M	=	25.00	
EE	=	6800	Joule

Verschiedene Daten

Fe 1)3)	=	0.10
delta L	=	

PATRONENLAGER MINI

Längen

L1	=	53.14
L2	=	56.51
L3 1)	=	67.80

Stoßboden

R	=	1.40
R1	=	13.05
R2	=	
R3	=	
r	=	

Pulverkammer

E	=	3.50
P1 1)	=	13.33
P2 *	=	12.18

Schulterkonus

α 1)*	=	29°05'34"
S *	=	76.61
r1 max	=	0.50
r2	=	0.50

Hülsenhals

H1 *	=	10.43
H2 1)	=	10.42

Geschossübergang

G1 1)*	=	9.56
G 1)	=	6.72
α1 *	=	90°
h	=	0.43
s *	=	3.00
i 1)	=	2°
w	=	

Lauf

F 1)*	=	9.30
Z 1)	=	9.55

Züge

b	=	2.92	
N	=	6	
u	=	305.00	
Q	=	70.16	mm²

Maße in << mm >>
Maße und Toleranzen für Messläufe
siehe Anhang CR 1.

Bemerkungen:
1) Kontrolle aus Sicherheitsgründen
3) Verschlussabstand an Schulter
* Grundmaße

C.I.P.

375 Rem. Ultra Mag.

Ursprungsland: US

TAB.	I
Datum	02-01-22
Revision	07-06-20

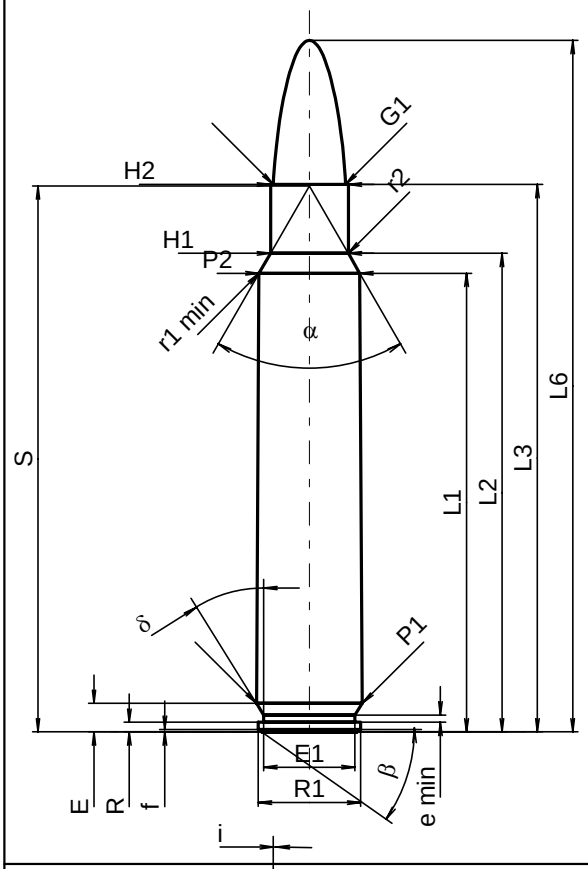

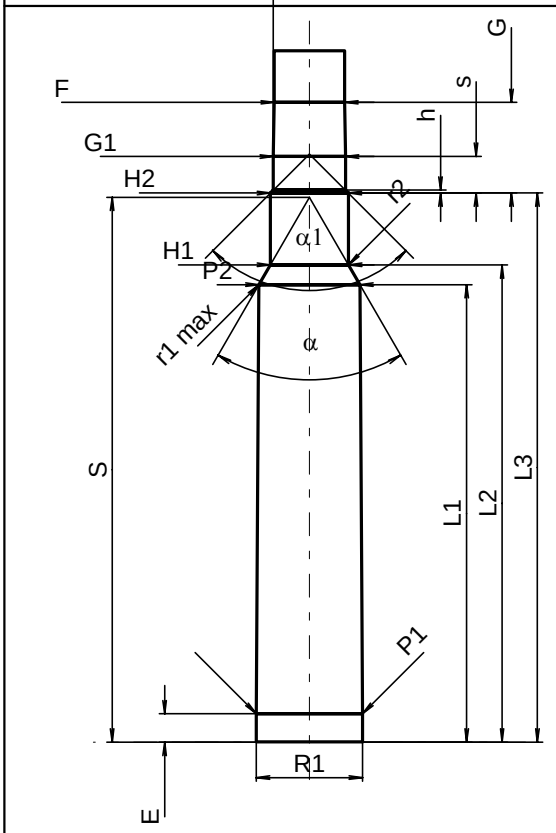

Maßstab 1:1

PATRONE MAXI

Längen

L1 1)	=	60.64	-0.20
L2 1)	=	63.28	-0.20
L3 1)	=	72.39	
L4	=		
L5	=		
L6	=	91.44	

Hülsenboden

R	=	1.27
R1	=	13.56
R3	=	
E	=	3.75
E1	=	12.07
e min	=	0.94
δ	=	32°
f	=	0.31
β	=	35°

Pulverkammer

P1	=	13.99	
P2 1)*	=	13.33	-0.20

Schulterkonus

α *	=	60°
S *	=	72.18
r1 min	=	0.76
r2	=	3.18

Hülsenhals

H1 *	=	10.29
H2 1)	=	10.29

Geschoss

G1 1)	=	9.55
G2	=	
F	=	
L3+G 1)	=	84.38

Drücke (Energien)

Mech. elektr. Wandler

Pmax	=	4400	bar
PK	=	5060	bar
PE	=	5500	bar
M	=	25.00	
EE	=	7350	Joule

Verschiedene Daten

Fe 1)	=	0.10
delta L	=	0.10

PATRONENLAGER MINI

Längen

L1	=	60.51
L2	=	63.13
L3 1)	=	72.64

Stoßboden

R	=	
R1	=	14.05
R2	=	
R3	=	
r	=	

Pulverkammer

E	=	3.75
P1 1)	=	14.02
P2 *	=	13.36

Schulterkonus

α 1)*	=	60°
S *	=	72.08
r1 max	=	0.76
r2	=	3.18

Hülsenhals

H1 *	=	10.34
H2 1)	=	10.31

Geschossübergang

G1 1)*	=	9.55
G 1)	=	11.99
α1	=	90°
h	=	0.38
s *	=	4.83
i 1)*	=	1°
w	=	

Lauf

F 1)*	=	9.30
Z 1)	=	9.55

Züge

b	=	2.92	
N	=	6	
u	=	304.80	
Q	=	70.16	mm²

Maße in << mm >>
Maße und Toleranzen für Messläufe
siehe Anhang CR 1.

Bemerkungen: 1) Kontrolle aus Sicherheitsgründen
* Grundmaße

C.I.P.

375 Ruger

Ursprungsland: US

TAB.	I
Datum	09-05-05
Revision	

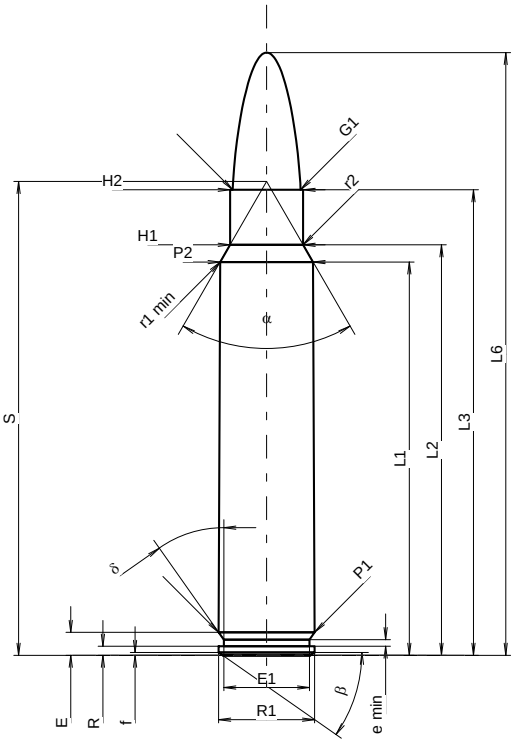

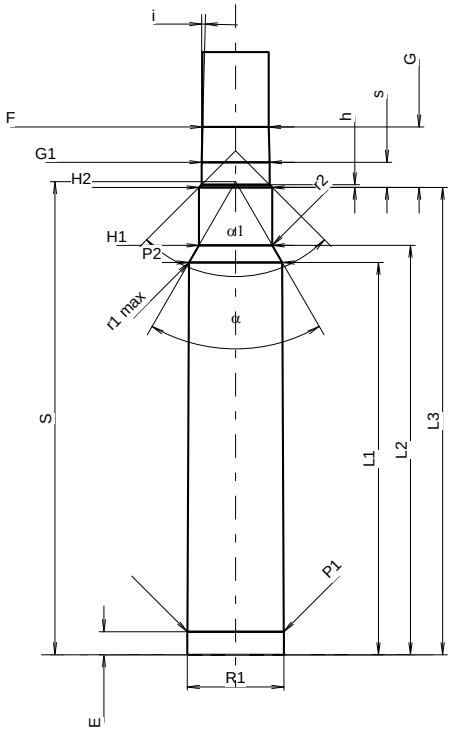

Maßstab 1:1.06

PATRONE MAXI

Längen

L1 1)	=	55.36	-0.20
L2 1)	=	57.78	-0.20
L3 1)	=	65.53	
L4	=		
L5	=		
L6	=	84.84	

Hülsenboden

R	=	1.27
R1	=	13.51
R3	=	
E	=	3.24
E1	=	12.07
e min	=	0.94
δ	=	35°
f	=	0.41
β	=	35°

Pulverkammer

P1	=	13.52	
P2 1)*	=	13.08	-0.20

Schulterkonus

α *	=	60°
S *	=	66.70
r1 min	=	0.76
r2	=	3.18

Hülsenhals

H1 *	=	10.29
H2 1)	=	10.29

Geschoss

G1 1)	=	9.55
G2	=	
F	=	
L3+G 1)	=	74.04

Drücke (Energien)
Mech. elektr. Wandler

Pmax	=	4275	bar
PK	=	4916	bar
PE	=	5344	bar
M	=	25.00	
EE	=	6350	Joule

Verschiedene Daten

Fe 1)3)	=	0.10
delta L	=	0.10

PATRONENLAGER MINI

Längen

L1	=	55.24
L2	=	57.64
L3 1)	=	65.79

Stoßboden

R	=	
R1	=	13.58
R2	=	
R3	=	
r	=	

Pulverkammer

E	=	3.24
P1 1)	=	13.55
P2 *	=	13.11

Schulterkonus

α 1)*	=	60°
S *	=	66.60
r1 max	=	0.76
r2	=	3.18

Hülsenhals

H1 *	=	10.34
H2 1)	=	10.31

Geschossübergang

G1 1)*	=	9.56
G 1)	=	8.51
α1	=	90°
h	=	0.38
s *	=	3.55
i 1)*	=	1°30'
w	=	

Lauf

F 1)*	=	9.30
Z 1)	=	9.55

Züge

b	=	2.92	
N	=	6	
u	=	305.00	
Q	=	70.16	mm²

Maße in << mm >>
Maße und Toleranzen für Messläufe
siehe Anhang CR 1.

Bemerkungen:
1) Kontrolle aus Sicherheitsgründen
3) Verschlussabstand an Schulter
* Grundmaße

C.I.P.

376 Steyr

Ursprungsland: AT

TAB.	I
Datum	99-01-20
Revision	02-05-15

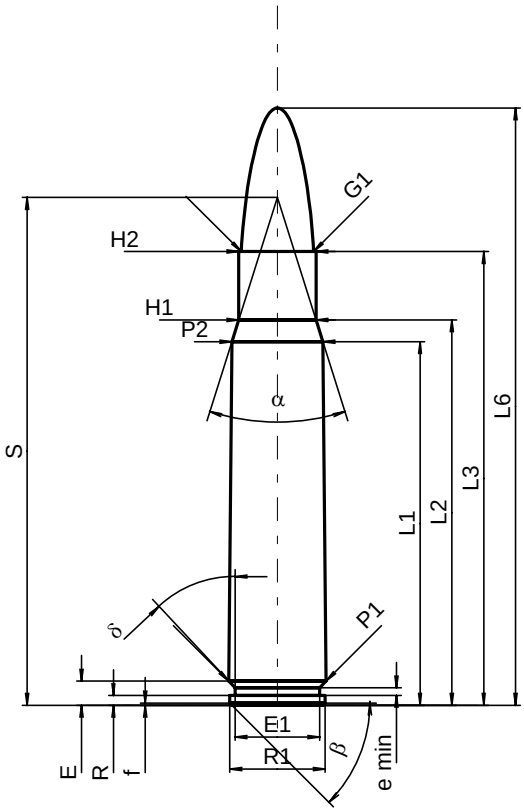

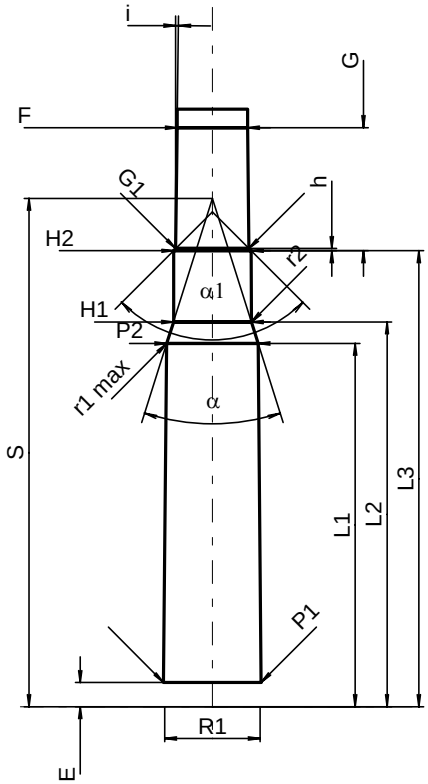

Maßstab 1:1

PATRONE MAXI

Längen

L1 1)*	=	48.09	-0.20
L2 1)*	=	50.97	-0.20
L3 1)	=	60.00	
L4	=		
L5	=		
L6	=	79.00	

Hülsenboden

R	=	1.30
R1	=	12.60
R3	=	
E	=	3.20
E1	=	11.20
e min	=	1.00
δ	=	43°
f	=	0.30
β	=	45°

Pulverkammer

P1	=	12.88	
P2 1)*	=	12.05	-0.20

Schulterkonus

α	=	35°04'13"
S	=	67.16
r1 min	=	
r2	=	

Hülsenhals

H1 *	=	10.23
H2 1)	=	10.23

Geschoss

G1 1)	=	9.55
G2	=	
F	=	
L3+G 1)	=	76.28

Drücke (Energien)
Mech. elektr. Wandler

Pmax	=	4300	bar
PK	=	4945	bar
PE	=	5375	bar
M	=	25.00	
EE	=	5200	Joule

Verschiedene Daten

Fe 1)	=	0.10
delta L	=	

PATRONENLAGER MINI

Längen

L1 *	=	48.04
L2 *	=	50.88
L3 1)	=	60.30

Stoßboden

R	=	1.30
R1	=	12.65
R2	=	
R3	=	
r	=	

Pulverkammer

E	=	3.20
P1 1)	=	12.91
P2 *	=	12.08

Schulterkonus

α 1)	=	34°59'01"
S	=	67.21
r1 max	=	0.50
r2	=	0.50

Hülsenhals

H1 *	=	10.29
H2 1)	=	10.26

Geschossübergang

G1 1)*	=	9.70
G 1)*	=	16.28
α1	=	90°
h *	=	0.28
s	=	
i 1)	=	0°42'58"
w	=	

Lauf

F 1)*	=	9.30
Z 1)	=	9.55

Züge

b	=	2.92	
N	=	6	
u	=	305.00	
Q	=	70.16	mm²

Maße in << mm >>
Maße und Toleranzen für Messläufe
siehe Anhang CR 1.

Bemerkungen: 1) Kontrolle aus Sicherheitsgründen
* Grundmaße

C.I.P.

404 Riml. N.E.

Ursprungsland: GB

TAB.	I
Datum	84-06-14
Revision	05-05-25

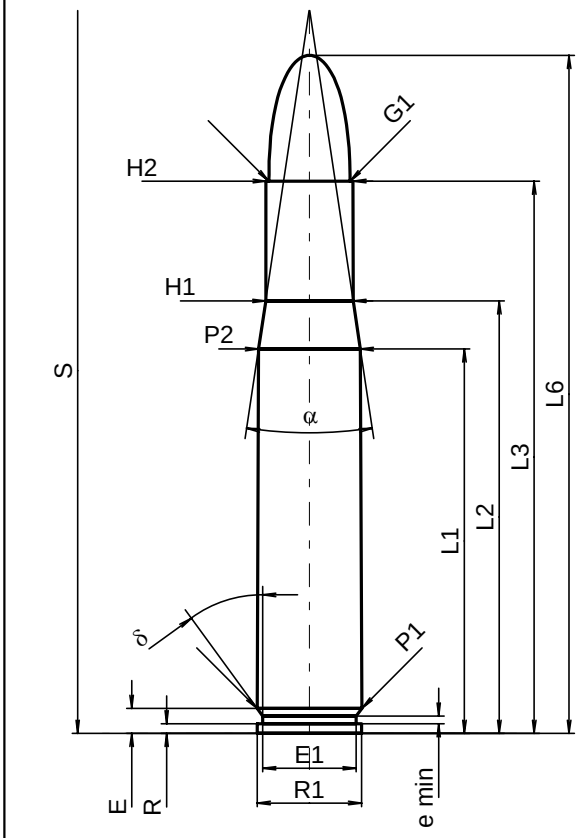

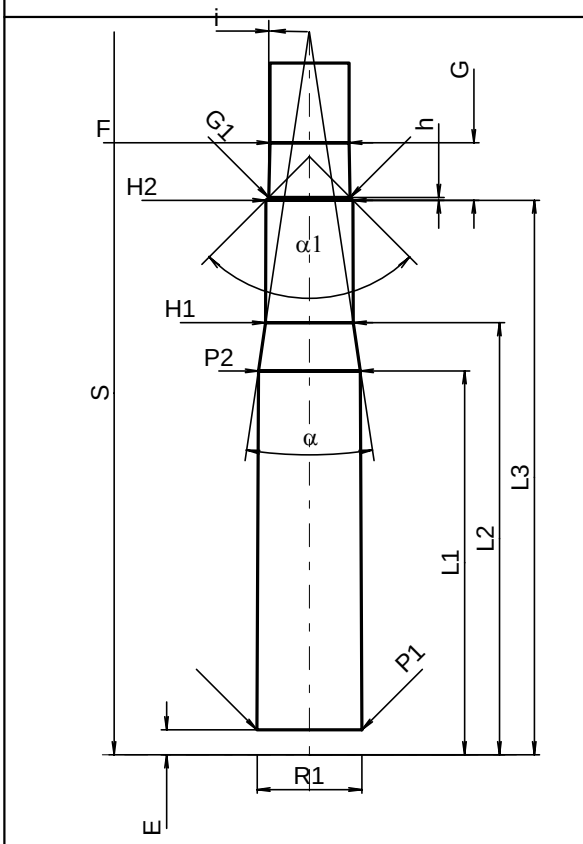

Maßstab 1:1

PATRONE MAXI

Längen

L1 1)*	=	50.82	-0.20
L2 1)*	=	57.18	-0.20
L3 1)	=	73.02	
L4	=		
L5	=		
L6	=	89.66	

Hülsenboden

R	=	1.27
R1	=	13.79
R3	=	
E	=	3.30
E1	=	12.37
e min	=	1.02
δ	=	36°02'39"
f	=	
β	=	

Pulverkammer

P1	=	13.84	
P2 1)*	=	13.46	-0.20

Schulterkonus

α	=	16°59'27"
S	=	95.88
r1 min	=	
r2	=	

Hülsenhals

H1 *	=	11.56
H2 1)	=	11.48

Geschoss

G1 1)	=	10.72
G2	=	
F	=	
L3+G 1)	=	80.64

Drücke (Energien)

Mech. elektr. Wandler

Pmax	=	3650	bar
PK	=	4198	bar
PE	=	4560	bar
M	=	25.00	
EE	=	6815	Joule

Verschiedene Daten

Fe 1)	=	0.15
delta L	=	

PATRONENLAGER MINI

Längen

L1 *	=	50.77
L2 *	=	57.13
L3 1)	=	73.33

Stoßboden

R	=	1.27
R1	=	13.84
R2	=	
R3	=	
r	=	

Pulverkammer

E	=	3.30
P1 1)	=	13.87
P2 *	=	13.49

Schulterkonus

α 1)	=	17°04'45"
S	=	95.69
r1 max	=	
r2	=	

Hülsenhals

H1 *	=	11.58
H2 1)	=	11.51

Geschossübergang

G1 1)*	=	10.77
G 1)*	=	7.62
α1	=	90°
h *	=	0.37
s	=	
i 1)	=	1°13'29"
w	=	

Lauf

F 1)*	=	10.46
Z 1)	=	10.77

Züge

b	=	3.50	
N	=	6	
u	=	420.00	
Q	=	89.25	mm²

Maße in << mm >>
Maße und Toleranzen für Messläufe
siehe Anhang CR 1.

Bemerkungen: 1) Kontrolle aus Sicherheitsgründen
* Grundmaße

C.I.P.	408 Chey Tac Ursprungsland: US	TAB.	I
		Datum	13-05-22
		Revision	16-10-18

Alternative Namen: 10,36 x 77 mm

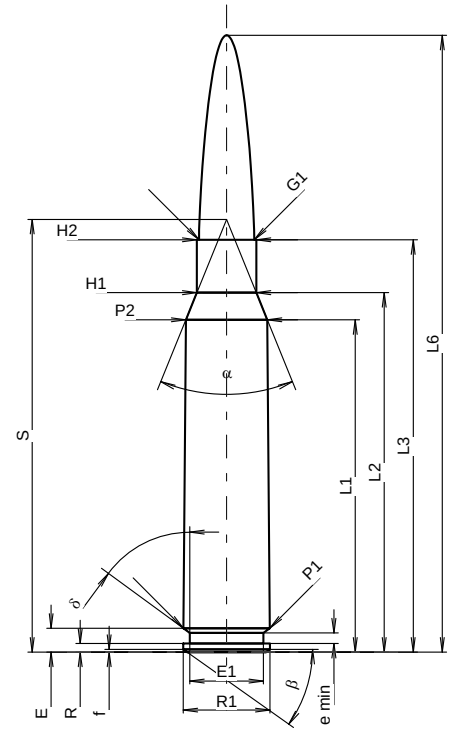

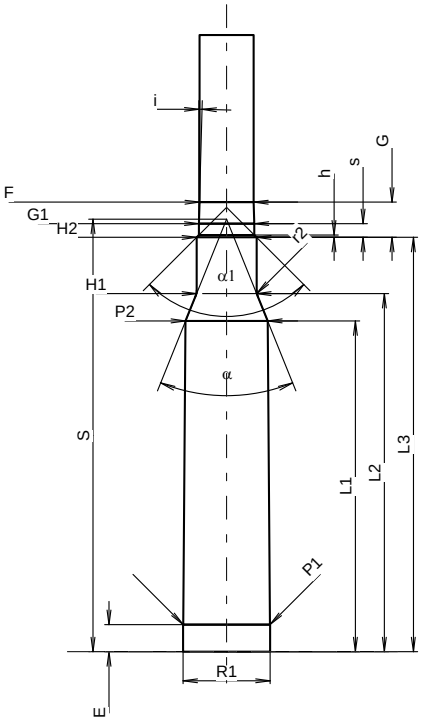

Maßstab 1:1.42

PATRONE MAXI

Längen

L1 1)	=	62.23	-0.20
L2 1)	=	67.31	-0.20
L3 1)	=	77.21	
L4	=		
L5	=		
L6	=	115.50	

Hülsenboden

R	=	1.60
R1	=	16.25
R3	=	
E	=	4.47
E1	=	13.80
e min	=	2.00
δ	=	53°44'
f	=	0.50
β	=	35°19'59"

Pulverkammer

P1	=	16.18	
P2 1)*	=	15.24	-0.20

Schulterkonus

α *	=	44°08'46"
S *	=	81.02
r1 min	=	
r2	=	

Hülsenhals

H1 *	=	11.12
H2 1)	=	11.12

Geschoss

G1 1)	=	10.36
G2	=	
F	=	10.16
L3+G 1)	=	83.80

Drücke (Energien)

Mech. elektr. Wandler

Pmax	=	4400	bar
PK	=	5060	bar
PE	=	5500	bar
M	=	25.00	
EE	=	10500	Joule

Verschiedene Daten

Fe 1)3)	=	0.10
delta L	=	0.12

PATRONENLAGER MINI

Längen

L1	=	61.96
L2	=	67.08
L3 1)	=	77.60

Stoßboden

R	=	
R1	=	16.30
R2	=	
R3	=	
r	=	

Pulverkammer

E	=	5.08
P1 1)	=	16.23
P2 *	=	15.36

Schulterkonus

α 1)*	=	43°55'49"
S *	=	81.00
r1 max	=	
r2	=	3.05

Hülsenhals

H1 *	=	11.23
H2 1)	=	11.23

Geschossübergang

G1 1)*	=	10.37
G 1)	=	6.59
α1	=	90°
h	=	0.43
s *	=	2.58
i 1)*	=	1°30'
w	=	

Lauf

F 1)*	=	10.16
Z 1)*	=	10.36

Züge

b	=	2.57	
N	=	8	
u	=	330.20	
Q	=	83.15	mm²

Maße in << mm >>
Maße und Toleranzen für Messläufe
siehe Anhang CR1.

Bemerkungen:
1) Kontrolle aus Sicherheitsgründen
3) Verschlussabstand an Schulter
* Grundmaße

C.I.P.	416 A-TEC Ursprungsland: NO	TAB. I Datum 16-05-18 Revision

Alternative Namen: 416 A-SUB

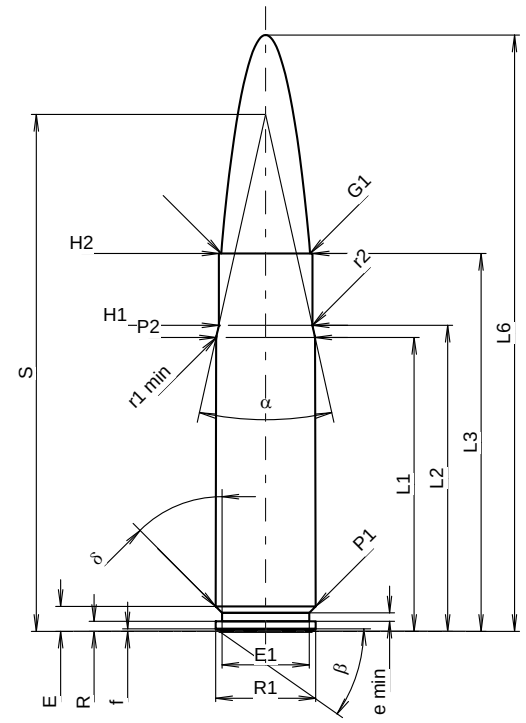

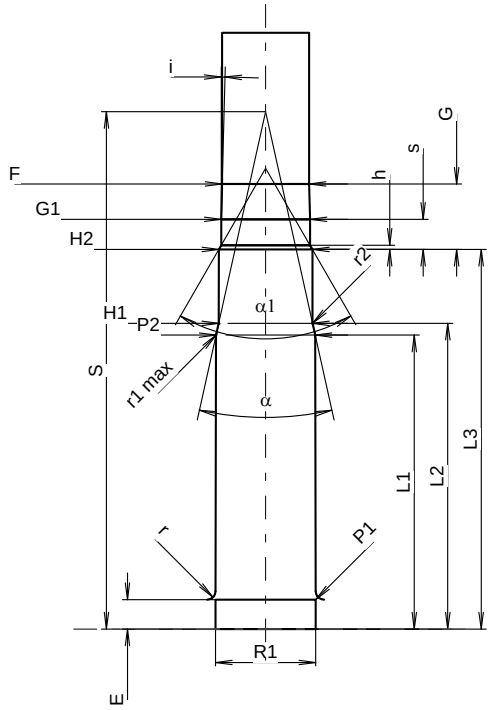

Maßstab 1.11:1

PATRONE MAXI

Längen			
L1 1)	=	35.00	-0.20
L2 1)	=	36.44	-0.20
L3 1)	=	45.00	
L4	=		
L5	=		
L6	=	71.00	
Hülsenboden			
R	=	1.20	
R1	=	11.90	
R3	=		
E	=	2.97	
E1	=	10.39	
e min	=	1.00	
δ	=	45°	
f	=	0.30	
β	=	35°	
Pulverkammer			
P1	=	11.92	
P2 1)*	=	11.77	-0.20
Schulterkonus			
α *	=	25°	
S *	=	61.54	
r1 min	=	2.00	
r2	=	0.50	
Hülsenhals			
H1 *	=	11.13	
H2 1)	=	11.13	
Geschoss			
G1 1)	=	10.57	
G2	=		
F	=		
L3+G 1)	=	52.79	
Drücke (Energien)			
Mech. elektr. Wandler			
Pmax	=	4150 bar	
PK	=	4773 bar	
PE	=	5188 bar	
M	=	25.00	
EE	=	3000 Joule	
Verschiedene Daten			
Fe 1)3)	=	0.10	
delta L	=		

PATRONENLAGER MINI

Längen			
L1	=	35.00	
L2	=	36.40	
L3 1)	=	45.20	
Stoßboden			
R	=		
R1	=	11.95	
R2	=		
R3	=		
r	=	1.00	
Pulverkammer			
E	=	3.50	
P1 1)	=	11.95	
P2 *	=	11.80	
Schulterkonus			
α 1)*	=	25°	
S *	=	61.61	
r1 max	=	2.00	
r2	=	0.50	
Hülsenhals			
H1 *	=	11.18	
H2 1)	=	11.15	
Geschossübergang			
G1 1)*	=	10.58	
G 1)	=	7.79	
α1	=	60°	
h	=	0.49	
s *	=	3.59	
i 1)*	=	1°30'	
w	=		
Lauf			
F 1)*	=	10.36	
Z 1)	=	10.57	
Züge			
b	=	3.25	
N	=	6	
u	=	356.00	
Q	=	86.38	mm²

Maße in << mm >>
Maße und Toleranzen für Messläufe
siehe Anhang CR 1.

Bemerkungen:
1) Kontrolle aus Sicherheitsgründen
3) Verschlussabstand an Schulter
* Grundmaße

C.I.P.	416 Barrett Ursprungsland: US	TAB. I Datum 16-05-18 Revision

Alternative Namen: 10,4 x 83

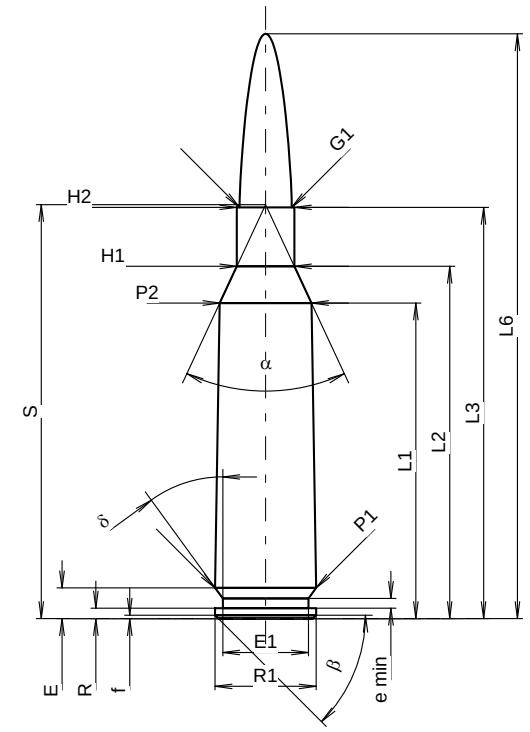

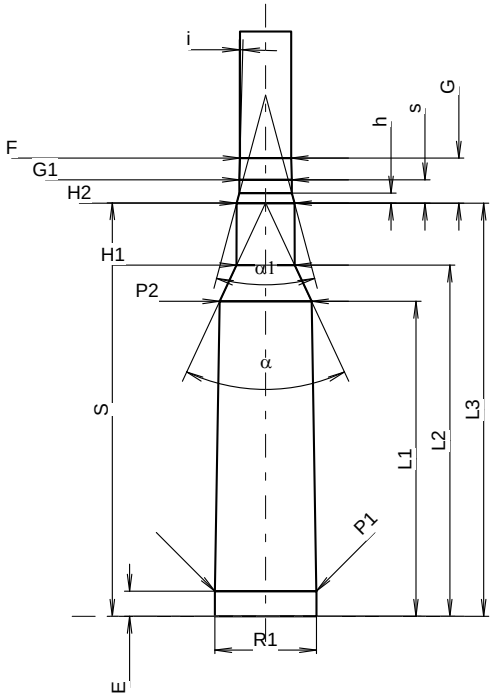

Maßstab 1:1.53

PATRONE MAXI

Längen			
L1 1)	=	63.74	-0.20
L2 1)	=	71.15	-0.20
L3 1)	=	83.06	
L4	=		
L5	=		
L6	=	118.11	
Hülsenboden			
R	=	2.11	
R1	=	20.42	
R3	=		
E	=	6.22	
E1	=	17.27	
e min	=	1.96	
δ	=	36°	
f	=	0.69	
β	=	45°	
Pulverkammer			
P1	=	20.40	
P2 1)*	=	18.54	-0.20
Schulterkonus			
α *	=	50°	
S *	=	83.62	
r1 min	=		
r2	=		
Hülsenhals			
H1 *	=	11.63	
H2 1)	=	11.63	
Geschoss			
G1 1)	=	10.57	
G2	=		
F	=		
L3+G 1)	=	92.15	
Drücke (Energien)			
Mech. elektr. Wandler			
Pmax	=	4400	bar
PK	=	5060	bar
PE	=	5500	bar
M	=	25.00	
EE	=	14250	Joule
Verschiedene Daten			
Fe 1)3)	=	0.10	
delta L	=	0.10	

PATRONENLAGER MINI

Längen			
L1	=	63.61	
L2	=	70.94	
L3 1)	=	83.44	
Stoßboden			
R	=		
R1	=	20.52	
R2	=		
R3	=		
r	=		
Pulverkammer			
E	=	5.08	
P1 1)	=	20.45	
P2 *	=	18.57	
Schulterkonus			
α 1)*	=	50°	
S *	=	83.52	
r1 max	=		
r2	=		
Hülsenhals			
H1 *	=	11.73	
H2 1)	=	11.68	
Geschossübergang			
G1 1)*	=	10.59	
G 1)	=	9.09	
α1	=	30°	
h	=	2.03	
s *	=	4.70	
i 1)*	=	1°30'	
w	=		
Lauf			
F 1)*	=	10.36	
Z 1)	=	10.57	
Züge			
b	=	4.11	
N	=	6	
u	=	304.80	
Q	=	86.96	mm²

Maße in << mm >>
Maße und Toleranzen für Messläufe
siehe Anhang CR1.

Bemerkungen:
1) Kontrolle aus Sicherheitsgründen
3) Verschlussabstand an Schulter
* Grundmaße

C.I.P.

416 Rigby

Ursprungsland: GB

TAB.	I
Datum	84-06-14
Revision	02-05-15

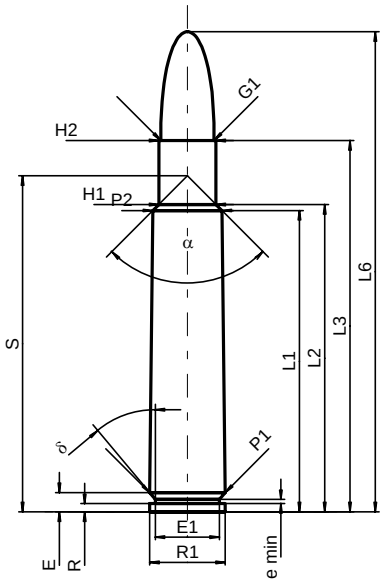

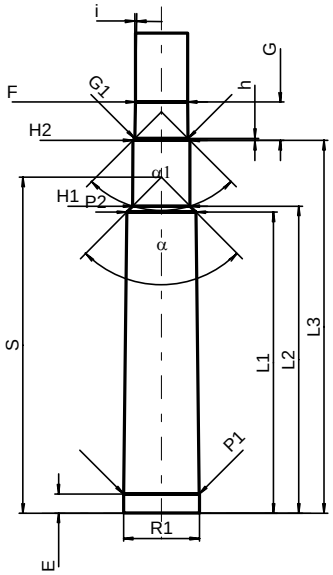

Maßstab 1:1.5

PATRONE MAXI

Längen

L1 1)*	=	59.77	-0.20
L2 1)*	=	60.96	-0.20
L3 1)	=	73.66	
L4	=		
L5	=		
L6	=	95.25	

Hülsenboden

R	=	1.65
R1	=	14.99
R3	=	
E	=	3.81
E1	=	12.70
e min	=	0.81
δ	=	39°55'48"
f	=	
β	=	

Pulverkammer

P1	=	14.96	
P2 1)*	=	13.72	-0.20

Schulterkonus

α	=	89°45'32"
S	=	66.66
r1 min	=	
r2	=	

Hülsenhals

H1 *	=	11.35
H2 1)	=	11.33

Geschoss

G1 1)	=	10.57
G2	=	
F	=	
L3+G 1)	=	81.28

Drücke (Energien)

Mech. elektr. Wandler

Pmax	=	3250	bar
PK	=	3738	bar
PE	=	4060	bar
M	=	25.00	
EE	=	7270	Joule

Verschiedene Daten

Fe 1)	=	0.15
delta L	=	

PATRONENLAGER MINI

Längen

L1 *	=	59.72
L2 *	=	60.91
L3 1)	=	73.96

Stoßboden

R	=	1.65
R1	=	15.04
R2	=	
R3	=	
r	=	

Pulverkammer

E	=	3.81
P1 1)	=	14.99
P2 *	=	13.74

Schulterkonus

α 1)	=	89°30'59"
S	=	66.65
r1 max	=	
r2	=	

Hülsenhals

H1 *	=	11.38
H2 1)	=	11.35

Geschossübergang

G1 1)*	=	10.59
G 1)*	=	7.62
α1	=	90°
h *	=	0.38
s	=	
i 1)	=	0°54'36"
w	=	

Lauf

F 1)*	=	10.36
Z 1)	=	10.57

Züge

b	=	3.60	
N	=	6	
u	=	420.00	
Q	=	86.61	mm²

Maße in << mm >>
Maße und Toleranzen für Messläufe
siehe Anhang CR 1.

Bemerkungen: 1) Kontrolle aus Sicherheitsgründen
* Grundmaße

C.I.P.

416 Ruger

Ursprungsland: US

TAB.	I
Datum	10-05-26
Revision	

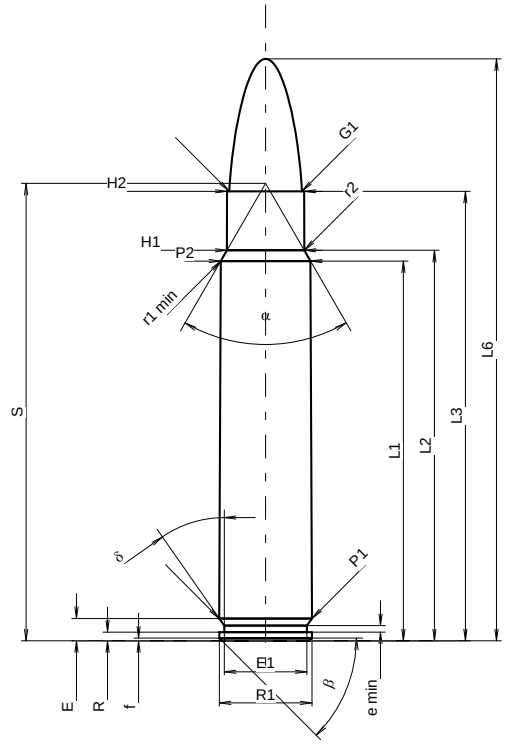

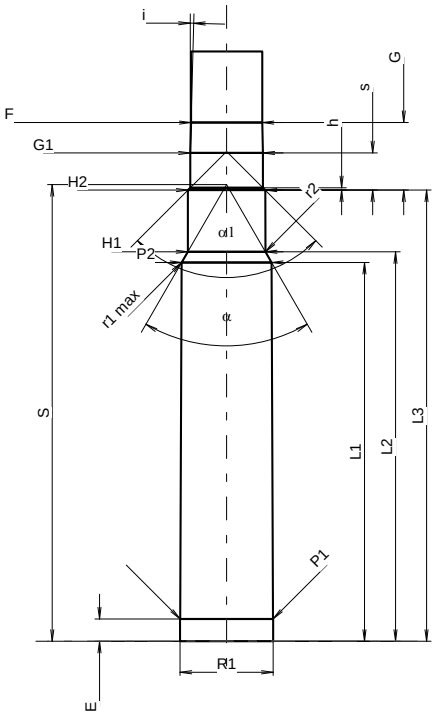

Maßstab 1:1.1

PATRONE MAXI

Längen

L1 1)	=	55.37	-0.20
L2 1)	=	56.93	-0.20
L3 1)	=	65.53	
L4	=		
L5	=		
L6	=	84.84	

Hülsenboden

R	=	1.27
R1	=	13.51
R3	=	
E	=	3.25
E1	=	12.07
e min	=	0.94
δ	=	35°
f	=	0.38
β	=	45°

Pulverkammer

P1	=	13.52	
P2 1)*	=	13.08	-0.20

Schulterkonus

α *	=	60°
S *	=	66.69
r1 min	=	0.76
r2	=	3.18

Hülsenhals

H1 *	=	11.28
H2 1)	=	11.25

Geschoss

G1 1)	=	10.58
G2	=	
F	=	
L3+G 1)	=	75.38

Drücke (Energien)
Mech. elektr. Wandler

Pmax	=	4300	bar
PK	=	4945	bar
PE	=	5375	bar
M	=	25.00	
EE	=	7275	Joule

Verschiedene Daten

Fe 1)3)	=	0.10
delta L	=	0.12

PATRONENLAGER MINI

Längen

L1	=	55.23
L2	=	56.79
L3 1)	=	65.78

Stoßboden

R	=	
R1	=	13.58
R2	=	
R3	=	
r	=	

Pulverkammer

E	=	3.25
P1 1)	=	13.54
P2 *	=	13.10

Schulterkonus

α 1)*	=	60°
S *	=	66.58
r1 max	=	0.76
r2	=	3.18

Hülsenhals

H1 *	=	11.30
H2 1)	=	11.28

Geschossübergang

G1 1)*	=	10.59
G 1)	=	9.85
α1	=	90°
h	=	0.34
s *	=	5.42
i 1)*	=	1°30'
w	=	

Lauf

F 1)*	=	10.36
Z 1)	=	10.57

Züge

b	=	3.25	
N	=	6	
u	=	356.00	
Q	=	86.38	mm²

Maße in << mm >>
Maße und Toleranzen für Messläufe
siehe Anhang CR 1.

Bemerkungen:
1) Kontrolle aus Sicherheitsgründen
3) Verschlussabstand an Schulter
* Grundmaße

C.I.P.

416 TYR

Ursprungsland: TR

TAB.	I
Datum	14-05-22
Revision	

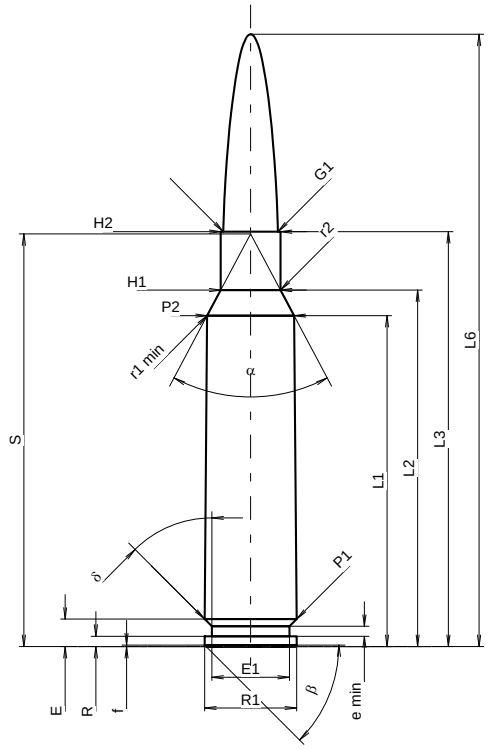

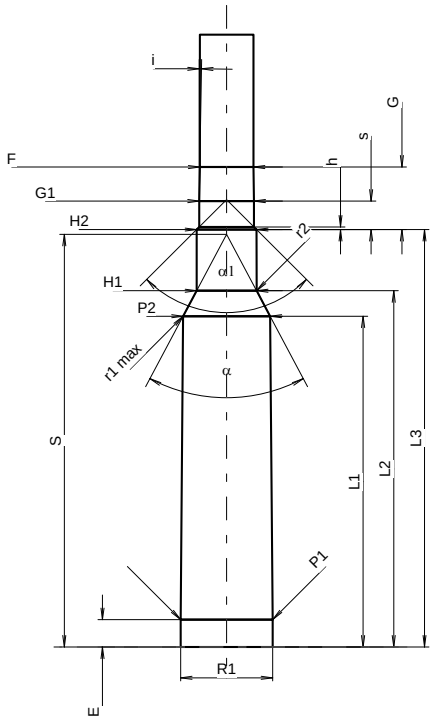

Maßstab 1:1.46

PATRONE MAXI

Längen

L1 1)	=	64.06	-0.20
L2 1)	=	69.00	-0.20
L3 1)	=	80.30	
L4	=		
L5	=		
L6	=	118.50	

Hülsenboden

R	=	2.00
R1	=	17.78
R3	=	
E	=	5.31
E1	=	15.00
e min	=	1.92
δ	=	45°
f	=	0.30
β	=	45°

Pulverkammer

P1	=	17.78	
P2 1)*	=	16.80	-0.20

Schulterkonus

α *	=	56°
S *	=	79.86
r1 min	=	1.00
r2	=	3.20

Hülsenhals

H1 *	=	11.55
H2 1)	=	11.55

Geschoss

G1 1)	=	10.57
G2	=	
F	=	
L3+G 1)	=	92.39

Drücke (Energien)
Mech. elektr. Wandler

Pmax	=	4400	bar
PK	=	5060	bar
PE	=	5500	bar
M	=	25.00	
EE	=	10500	Joule

Verschiedene Daten

Fe 1)3)	=	0.10
delta L	=	

PATRONENLAGER MINI

Längen

L1	=	64.03
L2	=	68.95
L3 1)	=	80.80

Stoßboden

R	=	
R1	=	17.83
R2	=	
R3	=	
r	=	

Pulverkammer

E	=	5.31
P1 1)	=	17.81
P2 *	=	16.83

Schulterkonus

α 1)*	=	56°
S *	=	79.86
r1 max	=	1.00
r2	=	3.50

Hülsenhals

H1 *	=	11.60
H2 1)	=	11.58

Geschossübergang

G1 1)*	=	10.59
G 1)	=	12.09
α1	=	90°
h	=	0.50
s *	=	5.50
i 1)*	=	1°
w	=	

Lauf

F 1)*	=	10.36
Z 1)	=	10.57

Züge

b	=	3.25	
N	=	6	
u	=	330.20	
Q	=	86.38	mm²

Maße in << mm >>
Maße und Toleranzen für Messläufe
siehe Anhang CR1.

Bemerkungen:
1) Kontrolle aus Sicherheitsgründen
3) Verschlussabstand an Schulter
* Grundmaße

C.I.P.

45 Blaser

Ursprungsland: DE

TAB.	I
Datum	02-10-21
Revision	05-12-07

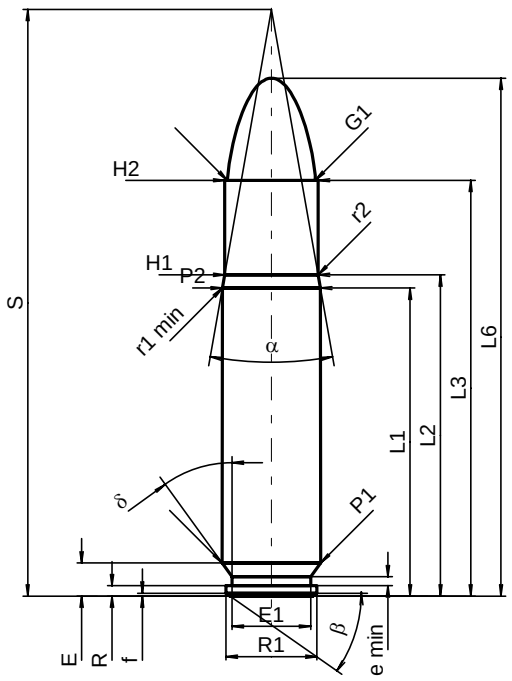

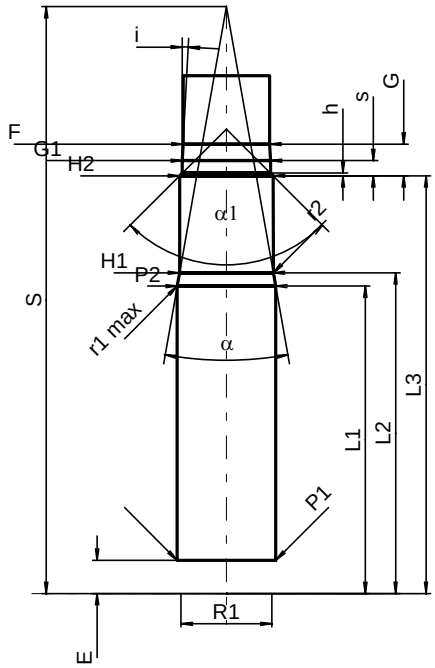

Maßstab 1:1

PATRONE MAXI

Längen

L1 1)*	=	40.74	-0.20
L2 1)*	=	42.50	-0.20
L3 1)	=	55.00	
L4	=		
L5	=		
L6	=	68.50	

Hülsenboden

R	=	1.37
R1	=	12.01
R3	=	
E	=	4.39
E1	=	10.39
e min	=	1.20
δ	=	36°
f	=	0.38
β	=	35°

Pulverkammer

P1	=	13.03	
P2 1)*	=	12.98	-0.20

Schulterkonus

α	=	19°58'44"
S	=	77.59
r1 min	=	0.50
r2	=	0.50

Hülsenhals

H1 *	=	12.36
H2 1)	=	12.36

Geschoss

G1 1)	=	11.64
G2	=	
F	=	
L3+G 1)	=	59.19

Drücke (Energien)

Mech. elektr. Wandler

Pmax	=	3700	bar
PK	=	4255	bar
PE	=	4625	bar
M	=	25.00	
EE	=	4650	Joule

Verschiedene Daten

Fe	=	0.15
delta L	=	

PATRONENLAGER MINI

Längen

L1 *	=	40.66
L2 *	=	42.42
L3 1)	=	55.25

Stoßboden

R	=	
R1	=	12.03
R2	=	
R3	=	
r	=	

Pulverkammer

E	=	4.41
P1 1)	=	13.08
P2 *	=	13.02

Schulterkonus

α 1)	=	19°58'44"
S	=	77.62
r1 max	=	0.50
r2	=	0.50

Hülsenhals

H1 *	=	12.40
H2 1)	=	12.38

Geschossübergang

G1 1)*	=	11.66
G 1)*	=	4.19
α1	=	90°
h	=	0.36
s *	=	2.00
i 1)	=	3°00'21"
w	=	

Lauf

F 1)*	=	11.43
Z 1)	=	11.63

Züge

b	=	3.81	
N	=	6	
u	=	356.00	
Q	=	104.94	mm²

Maße in << mm >>
Maße und Toleranzen für Messläufe
siehe Anhang CR 1.

Bemerkungen: 1) Kontrolle aus Sicherheitsgründen
* Grundmaße

C.I.P.

450 Bushmaster

Ursprungsland: US

TAB.	I
Datum	10-05-26
Revision	

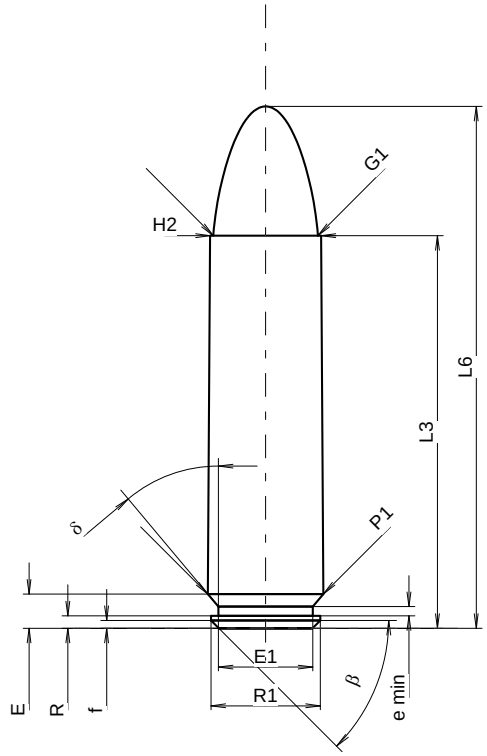

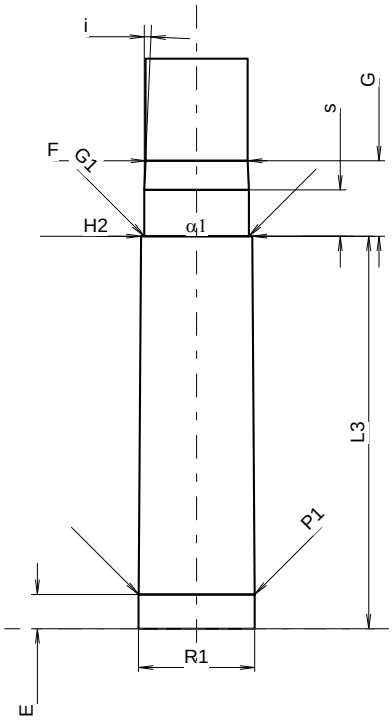

Maßstab 1.2:1

PATRONE MAXI

Längen

L1	=		
L2	=		
L3 1)	=	43.18	-0.25
L4	=		
L5	=		
L6	=	57.40	

Hülsenboden

R	=	1.37
R1	=	12.01
R3	=	
E	=	3.77
E1	=	10.39
e min	=	1.02
δ	=	40°
f	=	0.86
β	=	45°

Pulverkammer

P1	=	12.70
P2	=	

Schulterkonus

α	=	
S	=	
r1 min	=	
r2	=	

Hülsenhals

H1	=	
H2 1)	=	12.19

Geschoss

G1 1)	=	11.49
G2	=	
F	=	
L3+G 1)	=	51.47

Drücke (Energien)
Mech. elektr. Wandler

Pmax	=	2700	bar
PK	=	3105	bar
PE	=	3375	bar
M	=	25.00	
EE	=	3950	Joule

Verschiedene Daten

Fe 1)6)	=	0.15
delta L	=	

PATRONENLAGER MINI

Längen

L1	=	
L2	=	
L3 1)	=	43.18

Stoßboden

R	=	
R1	=	12.79
R2	=	
R3	=	
r	=	

Pulverkammer

E	=	3.77
P1 1)	=	12.75
P2	=	

Schulterkonus

α	=	
S	=	
r1 max	=	
r2	=	

Hülsenhals

H1	=	
H2 1)	=	12.22

Geschossübergang

G1 1)*	=	11.51
G 1)	=	8.29
α1	=	180°
h	=	
s *	=	5.08
i 1)*	=	2°30'
w	=	

Lauf

F 1)*	=	11.23
Z 1)	=	11.43

Züge

b	=	3.76	
N	=	6	
u	=	609.60	
Q	=	101.35	mm²

Maße in << mm >>
Maße und Toleranzen für Messläufe
siehe Anhang CR 1.

Bemerkungen:
1) Kontrolle aus Sicherheitsgründen
6) Verschlussabstand an Hülsenmund
* Grundmaße

C.I.P.

450 Rigby

Ursprungsland: GB

TAB.	I
Datum	00-02-15
Revision	07-05-14

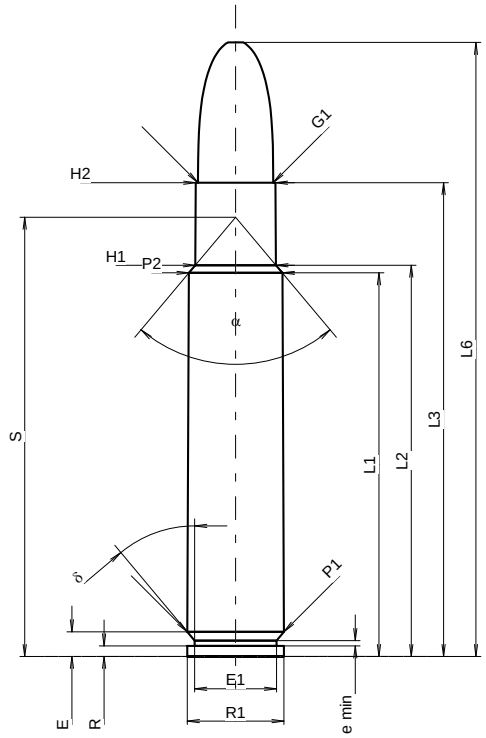

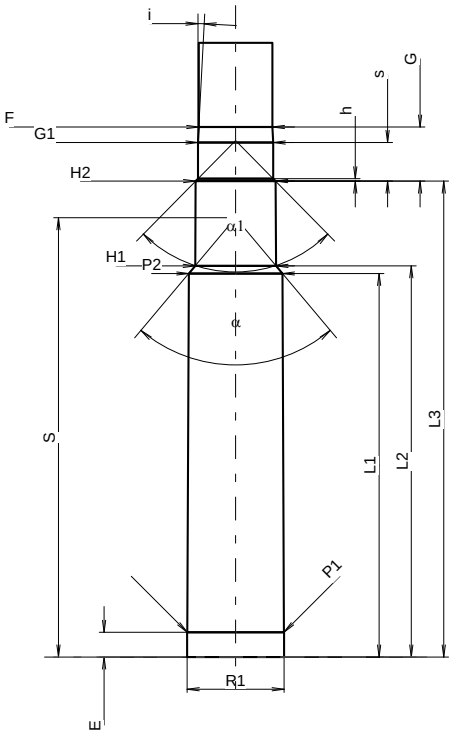

Maßstab 1:1.17

PATRONE MAXI

Längen

L1 *	=	59.50	-0.20
L2 *	=	60.69	-0.20
L3 1)	=	73.50	
L4	=		
L5	=		
L6	=	95.25	

Hülsenboden

R	=	1.65
R1	=	14.99
R3	=	
E	=	3.81
E1	=	12.70
e min	=	0.81
δ	=	39°55'50"
f	=	
β	=	

Pulverkammer

P1	=	14.96	
P2 1)*	=	14.50	-0.20

Schulterkonus

α	=	80°04'59"
S	=	68.13
r1 min	=	
r2	=	

Hülsenhals

H1 *	=	12.50
H2 1)	=	12.38

Geschoss

G1 1)	=	11.66
G2	=	
F	=	
L3+G 1)	=	81.89

Drücke (Energien)
Mech. elektr. Wandler

Pmax	=	4000	bar
PK	=	4600	bar
PE	=	5000	bar
M	=	25.00	
EE	=	8715	Joule

Verschiedene Daten

Fe 1)3)	=	0.10
delta L	=	

PATRONENLAGER MINI

Längen

L1 *	=	59.48
L2 *	=	60.67
L3 1)	=	73.80

Stoßboden

R	=	1.65
R1	=	15.04
R2	=	
R3	=	
r	=	

Pulverkammer

E	=	3.81
P1 1)	=	14.99
P2 *	=	14.53

Schulterkonus

α 1)	=	80°04'59"
S	=	68.13
r1 max	=	
r2	=	

Hülsenhals

H1 *	=	12.53
H2 1)	=	12.41

Geschossübergang

G1 1)*	=	11.68
G 1)*	=	8.39
α1	=	89°13'14"
h	=	0.37
s *	=	6.00
i 1)	=	2°59'38"
w	=	

Lauf

F 1)*	=	11.43
Z 1)	=	11.63

Züge

b	=	3.60	
N	=	6	
u	=	420.00	
Q	=	104.80	mm²

Maße in << mm >>
Maße und Toleranzen für Messläufe
siehe Anhang CR 1.

Bemerkungen:
1) Kontrolle aus Sicherheitsgründen
3) Verschlussabstand an Schulter
* Grundmaße

C.I.P.	460 Steyr Ursprungsland: AT	TAB. I Datum 06-05-16 Revision

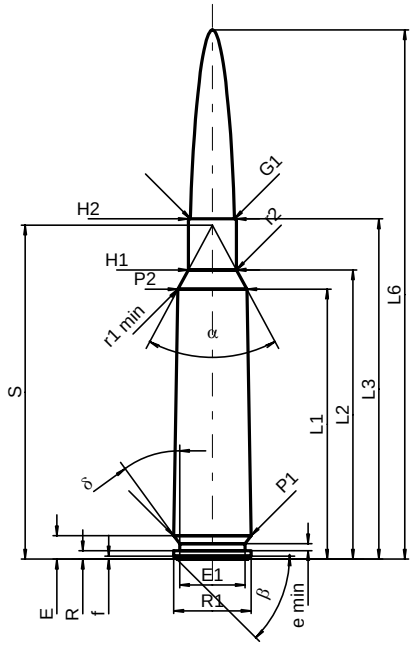

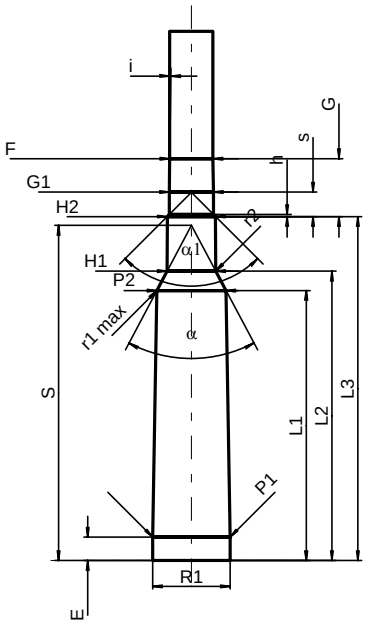

Maßstab 1:2

PATRONE MAXI

Längen

L1 1)	=	71.40	-0.20
L2 1)	=	76.53	-0.20
L3 1)	=	90.00	
L4	=		
L5	=		
L6	=	140.00	

Hülsenboden

R	=	2.26
R1	=	20.42
R3	=	
E	=	6.23
E1	=	17.27
e min	=	1.80
δ	=	36°
f	=	0.84
β	=	45°

Pulverkammer

P1	=	20.42	
P2 1)*	=	18.25	-0.20

Schulterkonus

α *	=	56°38'53"
S *	=	88.33
r1 min	=	1.00
r2	=	3.00

Hülsenhals

H1 *	=	12.72
H2 1)	=	12.72

Geschoss

G1 1)*	=	11.65
G2	=	
F *	=	11.43
L3+G 1)	=	105.30

Drücke (Energien)

Mech. elektr. Wandler

Pmax	=	3700	bar
PK	=	4255	bar
PE	=	4625	bar
M	=	40.00	
EE	=	15000	Joule

Verschiedene Daten

Fe 1)	=	0.15
delta L	=	

PATRONENLAGER MINI

Längen

L1	=	71.43
L2	=	76.56
L3 1)	=	91.00

Stoßboden

R	=	
R1	=	20.52
R2	=	
R3	=	
r	=	

Pulverkammer

E	=	6.23
P1 1)	=	20.45
P2 *	=	18.30

Schulterkonus

α 1)*	=	55°57'13"
S *	=	88.66
r1 max	=	1.00
r2	=	3.00

Hülsenhals

H1 *	=	12.85
H2 1)	=	12.75

Geschossübergang

G1 1)*	=	11.65
G 1)	=	15.30
α1	=	90°
h	=	0.55
s *	=	6.50
i 1)*	=	0°42'58"
w	=	

Lauf

F 1)*	=	11.43
Z 1)	=	11.63

Züge

b	=	3.81	
N	=	6	
u	=	356.00	
Q	=	104.94	mm²

Maße in << mm >>
Maße und Toleranzen für Messläufe
siehe Anhang CR 1.

Bemerkungen: 1) Kontrolle aus Sicherheitsgründen
* Grundmaße

C.I.P.	50 Browning Ursprungsland: US	TAB.	I
		Datum	95-05-31
		Revision	10-05-26

Alternative Namen: 12,7 x 99

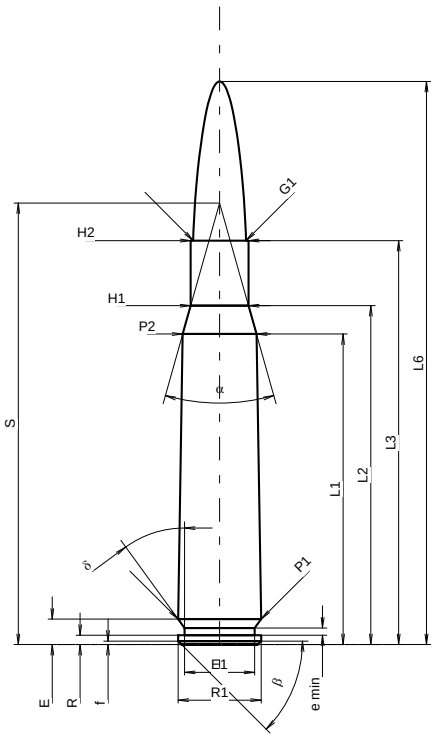

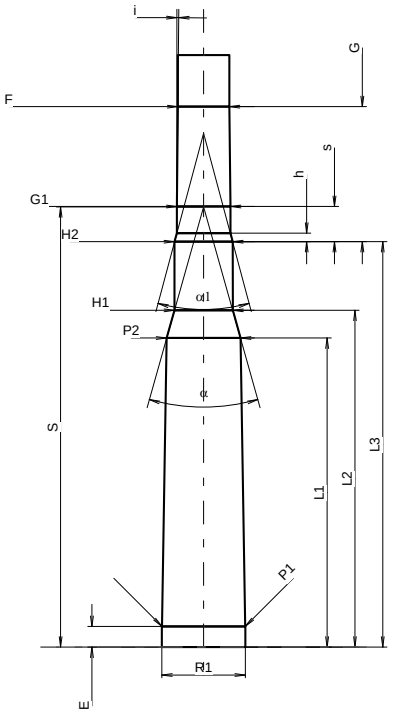

Maßstab 1:1.86

PATRONE MAXI

Längen

L1 1)	=	76.34	-0.20
L2 1)	=	83.30	-0.20
L3 1)	=	99.31	
L4	=		
L5	=		
L6	=	138.43	

Hülsenboden

R	=	2.26
R1	=	20.42
R3	=	
E	=	6.23
E1	=	17.27
e min	=	1.80
δ	=	36°
f	=	0.84
β	=	45°

Pulverkammer

P1	=	20.42	
P2 1)*	=	18.14	-0.20

Schulterkonus

α *	=	31°28'
S *	=	108.54
r1 min	=	
r2	=	

Hülsenhals

H1 *	=	14.22
H2 1)	=	14.22

Geschoss

G1 1)*	=	12.98
G2	=	
F	=	
L3+G 1)	=	132.50

Drücke (Energien)
Mech. elektr. Wandler

Pmax	=	3700	bar
PK	=	4255	bar
PE	=	4625	bar
M	=	25.00	
EE	=	15000	Joule

Verschiedene Daten

Fe 1)3)	=	0.15
delta L	=	0.28

PATRONENLAGER MINI

Längen

L1	=	76.02
L2	=	82.82
L3 1)	=	99.70

Stoßboden

R	=	
R1	=	20.52
R2	=	
R3	=	
r	=	

Pulverkammer

E	=	5.08
P1 1)	=	20.45
P2 *	=	18.16

Schulterkonus

α 1)*	=	31°28'
S *	=	108.25
r1 max	=	
r2	=	

Hülsenhals

H1 *	=	14.33
H2 1)	=	14.28

Geschossübergang

G1 1)*	=	13.16
G 1)	=	33.19
α1	=	30°
h	=	2.09
s	=	8.64
i 1)*	=	0°34'59"
w	=	

Lauf

F 1)*	=	12.66
Z 1)	=	12.93

Züge

b	=	3.43	
N	=	8	
u	=	381.00	
Q	=	129.63	mm²

Maße in << mm >>
Maße und Toleranzen für Messläufe
siehe Anhang CR 1.

Bemerkungen:
1) Kontrolle aus Sicherheitsgründen
3) Verschlussabstand an Schulter
* Grundmaße

C.I.P.

500 Jeffery

Ursprungsland: GB

TAB.	I
Datum	99-01-12
Revision	02-05-15

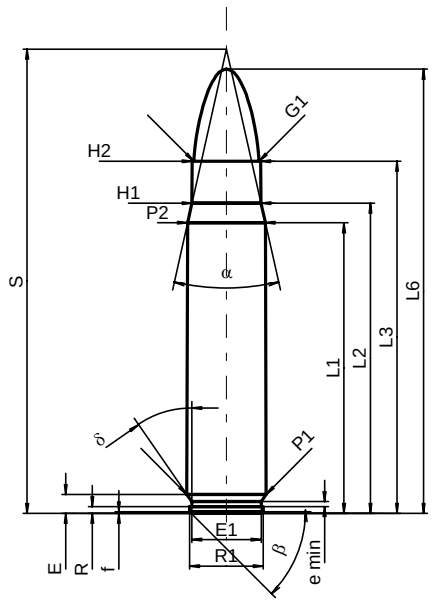

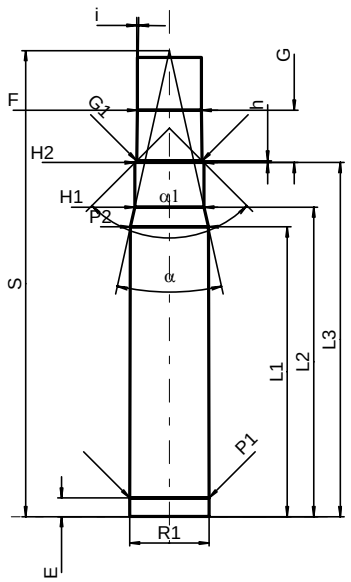

Maßstab 1:1.5

PATRONE MAXI

Längen

L1 1)*	=	57.61	-0.20
L2 1)*	=	61.52	-0.20
L3 1)	=	69.85	
L4	=		
L5	=		
L6	=	88.09	

Hülsenboden

R	=	1.32
R1	=	14.61
R3	=	
E	=	3.73
E1	=	13.77
e min	=	1.00
δ	=	34°39'36"
f	=	0.30
β	=	45°

Pulverkammer

P1	=	15.72	
P2 1)*	=	15.42	-0.20

Schulterkonus

α	=	25°13'42"
S	=	92.06
r1 min	=	
r2	=	

Hülsenhals

H1 *	=	13.67
H2 1)	=	13.61

Geschoss

G1 1)	=	12.95
G2	=	
F	=	
L3+G 1)	=	80.26

Drücke (Energien)

Mech. elektr. Wandler

Pmax	=	3300	bar
PK	=	3795	bar
PE	=	4125	bar
M	=	25.00	
EE	=	9660	Joule

Verschiedene Daten

Fe 1)	=	0.15
delta L	=	

PATRONENLAGER MINI

Längen

L1 *	=	57.48
L2 *	=	61.39
L3 1)	=	70.23

Stoßboden

R	=	1.32
R1	=	15.77
R2	=	
R3	=	
r	=	

Pulverkammer

E	=	3.73
P1 1)	=	15.77
P2 *	=	15.47

Schulterkonus

α 1)	=	24°56'56"
S	=	92.44
r1 max	=	
r2	=	

Hülsenhals

H1 *	=	13.74
H2 1)	=	13.69

Geschossübergang

G1 1)*	=	12.98
G 1)*	=	10.41
α1	=	90°
h *	=	0.36
s	=	
i 1)	=	0°47'53"
w	=	

Lauf

F 1)*	=	12.70
Z 1)	=	12.97

Züge

b	=	4.45	
N	=	6	
u	=	508.00	
Q	=	130.36	mm²

Maße in << mm >>
Maße und Toleranzen für Messläufe
siehe Anhang CR 1.

Bemerkungen: 1) Kontrolle aus Sicherheitsgründen
* Grundmaße

C.I.P.

505 Mag. Gibbs

Ursprungsland: GB

TAB.	I
Datum	84-06-14
Revision	02-05-15

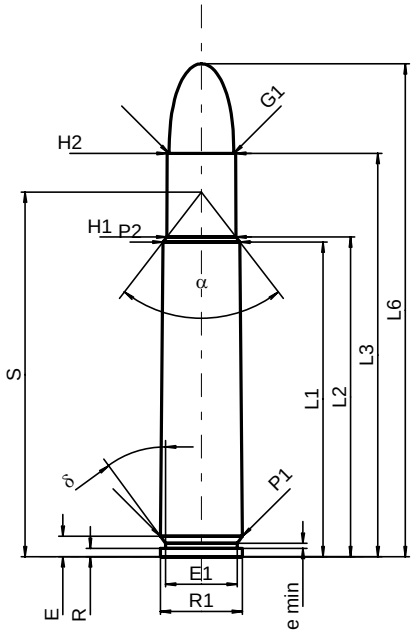

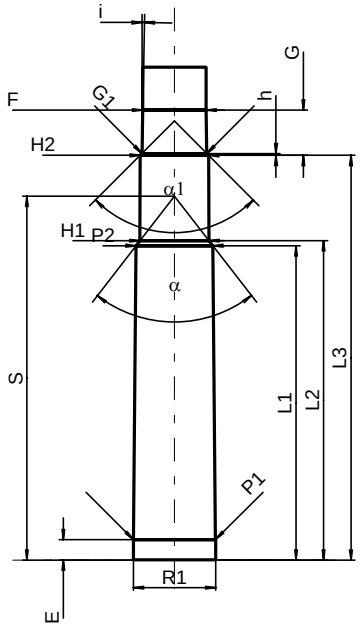

Maßstab 1:1.5

PATRONE MAXI

Längen

L1 1)*	=	62.43	-0.20
L2 1)*	=	63.45	-0.20
L3 1)	=	80.01	
L4	=		
L5	=		
L6	=	97.79	

Hülsenboden

R	=	1.65
R1	=	16.26
R3	=	
E	=	4.06
E1	=	14.22
e min	=	1.02
δ	=	36°18'36"
f	=	
β	=	

Pulverkammer

P1	=	16.26	
P2 1)*	=	15.24	-0.20

Schulterkonus

α	=	75°09'51"
S	=	72.33
r1 min	=	
r2	=	

Hülsenhals

H1 *	=	13.67
H2 1)	=	13.59

Geschoss

G1 1)	=	12.83
G2	=	
F	=	
L3+G 1)	=	88.98

Drücke (Energien)

Mech. elektr. Wandler

Pmax	=	2700	bar
PK	=	3105	bar
PE	=	3375	bar
M	=	25.00	
EE	=	7040	Joule

Verschiedene Daten

Fe 1)	=	0.15
delta L	=	

PATRONENLAGER MINI

Längen

L1 *	=	62.38
L2 *	=	63.40
L3 1)	=	80.31

Stoßboden

R	=	1.65
R1	=	16.31
R2	=	
R3	=	
r	=	

Pulverkammer

E	=	4.06
P1 1)	=	16.28
P2 *	=	15.27

Schulterkonus

α 1)	=	75°30'59"
S	=	72.24
r1 max	=	
r2	=	

Hülsenhals

H1 *	=	13.69
H2 1)	=	13.61

Geschossübergang

G1 1)*	=	12.85
G 1)*	=	8.97
α1	=	90°
h *	=	0.38
s	=	
i 1)	=	1°00'11"
w	=	

Lauf

F 1)*	=	12.55
Z 1)	=	12.80

Züge

b	=	5.33	
N	=	5	
u	=	406.00	
Q	=	127.14	mm²

Maße in << mm >>
Maße und Toleranzen für Messläufe
siehe Anhang CR 1.

Bemerkungen: 1) Kontrolle aus Sicherheitsgründen
* Grundmaße

C.I.P.	510 DTC Ursprungsland: GB	TAB. I Datum 04-05-18 Revision 04-09-27

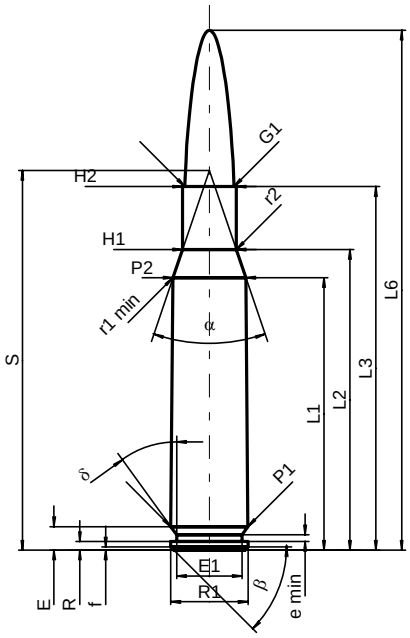

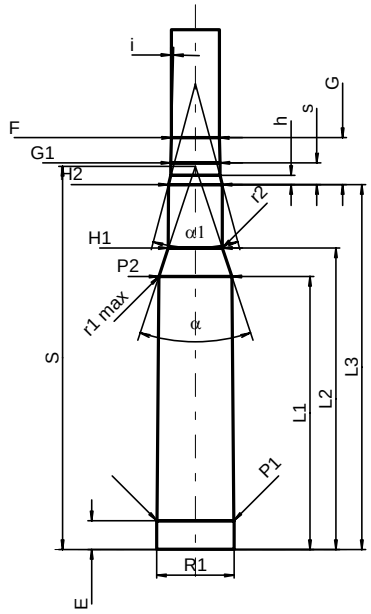

Maßstab 1:2

PATRONE MAXI

Längen

L1 1)*	=	72.04	-0.20
L2 1)*	=	79.48	-0.20
L3 1)	=	96.14	
L4	=		
L5	=		
L6	=	137.47	

Hülsenboden

R	=	2.26
R1	=	20.42
R3	=	
E	=	6.20
E1	=	17.27
e min	=	1.80
δ	=	36°
f	=	0.84
β	=	45°

Pulverkammer

P1	=	20.38	
P2 1)*	=	19.28	-0.20

Schulterkonus

α	=	37°33'42"
S	=	100.39
r1 min	=	3.18
r2	=	5.08

Hülsenhals

H1 *	=	14.22
H2 1)	=	14.22

Geschoss

G1 1)	=	12.98
G2	=	
F	=	
L3+G 1)	=	108.53

Drücke (Energien)
Mech. elektr. Wandler

Pmax	=	3600	bar
PK	=	4140	bar
PE	=	4500	bar
M	=	25.00	
EE	=	14870	Joule

Verschiedene Daten

Fe	=	0.15
delta L	=	

PATRONENLAGER MINI

Längen

L1 *	=	72.21
L2 *	=	79.73
L3 1)	=	96.52

Stoßboden

R	=	2.26
R1	=	20.52
R2	=	
R3	=	
r	=	

Pulverkammer

E	=	7.62
P1 1)	=	20.37
P2 *	=	19.31

Schulterkonus

α 1)	=	36°38'28"
S	=	101.37
r1 max	=	3.18
r2	=	6.35

Hülsenhals

H1 *	=	14.33
H2 1)	=	14.28

Geschossübergang

G1 1)*	=	12.99
G 1)*	=	12.39
αl	=	29°57'59"
h	=	2.41
s *	=	5.72
i 1)	=	1°25'01"
w	=	

Lauf

F 1)*	=	12.66
Z 1)	=	12.93

Züge

b	=	3.43	
N	=	8	
u	=	381.00	
Q	=	129.63	mm²

Maße in << mm >>
Maße und Toleranzen für Messläufe
siehe Anhang CR 1.

Bemerkungen: 1) Kontrolle aus Sicherheitsgründen
* Grundmaße